ROMÂNIA
JUDEŢUL SUCEAVA
ORAŞUL SOLCA
CONSILIUL LOCAL

HOTĂRÂRE

privind aprobarea Proiectului Tehnic şi a indicatorilor tehnico-economici pentru obiectivul de investiţii „Amenajare rampe de acces a persoanelor cu dizabilităţi în 7 clădiri, oraşul Solca, judeţul Suceava"

Consiliul Local al oraşului Solca, judeţul Suceava;

Având în vedere:

-Expunerea de motive prezentată de către d-nul Cornel-Trifan ŢEHANIUC, primarul oraşului Solca, înregistrată sub nr.3801 din 28.07.2017;

-Raportul de specialitate al Serviciului urbanism şi cadastru din cadrul Primăriei oraşului Solca, înregistrat sub nr.3802 din 28.07.2017;

-Raportul de avizare al Comisiei pentru programe de dezvoltare economico-socială, buget, finanţe, administrarea domeniului public şi privat al oraşului, agricultură gospodărie comunală, protecţia mediului şi turism din cadrul Consiliului Local al oraşului Solca;

-H.C.L. Solca nr.16/31.03.2017 privind aprobarea bugetului local al oraşului Solca şi a activităţilor finanţate din venituri proprii şi subvenţii, pe anul 2017 (Anexa nr.3);

În conformitate cu prevederile:

- art.44 alin.(1) din Legea nr.273/2006 privind finanţele publice locale, cu modificările şi completările ulterioare;

- H.G. nr. 907/2016 privind etapele de elaborare şi conţinutul - cadru al documentaţiilor tehnico-economice aferente obiectivelor/ proiectelor de investiţii finanţate din fonduri publice, cu modificările şi completările ulterioare;

În temeiul art.36 alin.(2) lit.b), alin.(4) lit. d), alin.6) lit.a) pct.13 şi art.45 alin.(1) din Legea nr.215/2001 privind administraţia publică locală, republicată, cu modificările şi completările ulterioare;

HOTĂRĂŞTE:

Art.1. Se aprobă Proiectul Tehnic pentru obiectivul de investiţii **„Amenajare rampe de acces a persoanelor cu dizabilităţi în 7 clădiri, oraşul Solca, judeţul Suceava"**, ce se constituie ca anexă la prezenta hotărâre, respectiv indicatorii tehnico-economici, după cum urmează:

a)Valoarea totală a investiţiei - **186655,70 lei** (fără TVA) sau **41433 euro** (fără TVA), la cursul de **4,5050 lei/euro** din data de 03.07.2017, din care:

-valoare construcţii-montaj(C+M)-**159727,33 lei** (fără TVA) sau **35456 euro** (fără TVA), la cursul de **4,5050 lei/euro** din data de 03.07.2017;

b) Durata de realizare a investiţiei = **12 luni;**

c) Nr. total rampe-**7**

Art.2. Primarul oraşului Solca prin Serviciul urbanism şi cadastru şi Biroul buget-contabilitate, resurse umane, impozite şi taxe locale, va duce la îndeplinire prevederile prezentei hotărâri.

PREŞEDINTE DE ŞEDINŢĂ,
Petru COTOARĂ

Solca, 31 iulie 2017
Nr. 40

ROMÂNIA JUDEŢUL SUCEAVA CONSILIUL LOCAL ORAŞ SOLCA

CONTRASEMNEAZĂ,
SECRETAR,
Marian LUNGU

ORAŞUL SOLCA PRIMĂRIA VIZAT PENTRU CONTROLUL FINANCIAR PREVENTIV PROPRIU Data Anul 2017 luna 07 ziua 31

ANEXĂ LA HCL SOLCA Nr. 40/31.07.2017

privind aprobarea Proiectului Tehnic şi a indicatorilor tehnico-economici pentru obiectivul de investiţii "Amenajare rampe de acces a persoanelor cu dizabilităţi în 7 clădiri, oraşul Solca, judeţul Suceava

Lucrare:	**AMENAJARE RAMPE DE ACCES A PERSOANELOR CU DIZABILITATI IN 7 CLADIRI, orasul Solca, judetul Suceava**
Beneficiar:	**ORASUL SOLCA, JUDETUL SUCEAVA**
Proiectant general:	**SC ATELIER 2005 SRL**
Faza:	**PROIECT TEHNIC (PT) + DOCUMENTATIE TEHNICA PENTRU OBTINEREA AUTORIZATIEI DE CONSTRUIRE (DTAC)**
Proiect nr:	**37/2016**

Exemplar nr: 1

Director,
arh. Corina RONCEA

LATIS P. EUSEBIE ROMANIA M.L.P.A.T. NR. 708 B1, B1 ARHITECT VERIFICATOR PROIECTE

S.C. ATELIER 2005 S.R.L. SUCEAVA

Suceava
2016

SC ATELIER 2005 SRL SUCEAVA
PROIECTARE CONSTRUCTII CIVILE SI INDUSTRIALE
SUCEAVA, str. George Enescu, nr. 31, bl. T49C, etaj 8, ap. 22
Tel/fax: 0330/819275; 0745/503563; 0745/521356

Arh. LATIS EUSEBIE
VERIFICATOR TEHNIC ATESTAT

Cerinta B1 – siguranta in exploatare si
D1 – igiena,sanatatea oamenilor, refacerea si protectia mediului

SC ELMAS SRL
Suceava
Str. Dragos Voda nr. 6
telefon: 0230/520529
J-33-385-92

nr.387 / 2017

REFERAT
Privind verificarea de calitate la cerinta
B1
a proiectului nr. 37 / 2016:

AMENAJARE RAMPE DE ACCES A PERSOANELOR CU DIZABILITATI IN 7 CLADIRI, orasul Solca, judetul Suceava

FAZA P.T. + D.T.A.C.

1____DATE DE IDENTIFICARE:

Beneficiar : ORASUL SOLCA

Proiectant general : S.C. ATELIER 2005 SRL

Data prezentarii proiectului pentru verificare – 03.04.2017

2___ CARACTERISTICILE PRINCIPALE ALE PROIECTULUI SI CONSTRUCTIILOR:

Se propune amenajarea de rampe de acces a persoanelor cu dizabilitati in 7 cladiri, orasul Solca :

- biblioteca
- camin de batrani
- cabinet stomatologic
- dispensar urban
- gradinita
- liceu tehnologic
- primarie

Documentatia trateaza in detaliu elementele constitutive ale rampelor de acces a persoanelor cu dizabilitati in cofomitate cu actul normativ indicativ NP 051- 2012 – Revizuire NP 051/2000

3____DOCUMENTE CE SE PREZINTA LA VERIFICARE:

- documentatia faza P.T. + D.T.A.C. - conform borderoului de piese scrise si desenate.

4____CONCLUZII ASUPRA VERIFICARII:

In urma verificarii se considera proiectul corespunzator, semnandu-se si stampilandu-se pentru faza P.T. + D.T.A.C. conform Indrumatorului de aplicare a HG nr. 925/95, pentru cerinta B1 - siguranta in exploatare

Verificator atestat MLPAT

Arh. Latis Eusebie

Am primit patru exemplare

LATIS P. EUSEBIE
ROMANIA
M.L.P.A.T.
NR. 708
B1, B1
ARHITECT
VERIFICATOR PROIECTE

CUPRINS
A. PIESE SCRISE

PAGINA DE CAPAT
MEMORIU TEHNIC ARHITECTURA
MEMORIU TEHNIC REZISTENTA
CAIET DE SARCINI REZISTENTA
LISTA CU CANTITATILE DE LUCRARI

B. PIESE DESENATE

Nr. crt.	Denumire plansa	Cod plansa	Scara
1.	Biblioteca – Plan de incadrare in zona	A01	1:5000
2.	Biblioteca - Plan de situatie	A02	1:200
3.	Biblioteca - Plan si vedere existent	A03	1:50
4.	Biblioteca - Plan propunere	A04	1:50
5.	Biblioteca – Vedere ax 1 si 2 propunere	A05	1:50
6.	Biblioteca – Vedere ax 3 si 4 propunere	A06	1:50
7.	Biblioteca – Vedere si sectiune propunere	A07	1:50
8.	Biblioteca – Fundatii platforme inclinate	R1	1:50
9.	Biblioteca – Detalii fundatii platforme inclinate	R2	1:20
10.	Biblioteca – Armare platforme inclinate	R3	1:20
11.	Biblioteca – Plan pozitionare stuturi metalice la platforme inclinate	R4	1:50
12.			
13.	Camin de batrani – Plan de incadrare in zona	A01	1:5000
14.	Camin de batrani - Plan de situatie	A02	1:500
15.	Camin de batrani - Plan si vedere existent	A03	1:100
16.	Camin de batrani - Plan propunere	A04	1:50
17.	Camin de batrani – Vedere ax 1	A05	1:50
18.	Camin de batrani – Vedere ax 2	A06	1:50
19.	Camin de batrani – Sectiune transversala propunere	A07	1:50
20.	Camin de batrani – Plan fundatii si detalii platforma inclinate	R1	1:50/1:20
21.	Camin de batrani – Detalii platforma inclinate metalica	R2	1:20
22.			
23.	Cabinet stomatologic – Plan de incadrare in zona	A01	1:5000
24.	Cabinet stomatologic - Plan de situatie	A02	1:100
25.	Cabinet stomatologic - Plan existent	A03	1:50
26.	Cabinet stomatologic - Vedere existent	A04	1:50
27.	Cabinet stomatologic - Plan propunere	A05	1:50
28.	Cabinet stomatologic – Vedere ax 1 si 2 propunere	A06	1:50
29.	Cabinet stomatologic – Vedere ax 3 si 4 propunere	A07	1:50
30.	Cabinet stomatologic – Sectiuni si vedere ax „A"	A08	1:50
31.	Cabinet stomatologic – Fundatii platforme inclinate	R1	1:50
32.	Cabinet stomatologic – Detalii fundatii platforme inclinate	R2	1:20
33.	Cabinet stomatologic – Armare platforme inclinate	R3	1:20
34.	Cabinet stomatologic – Plan pozitionare stuturi metalice	R4	1:50
35.			
36.	Dispensar urban – Plan de incadrare in zona	A01	1:5000
37.	Dispensar urban - Plan de situatie	A02	1:200
38.	Dispensar urban - Plan existent	A03	1:50
39.	Dispensar urban - Vedere existent	A04	1:50
40.	Dispensar urban - Plan propunere	A05	1:50
41.	Dispensar urban – Vedere ax 1, vedere ax 4	A06	1:50
42.	Dispensar urban – Vedere ax 3, vedere ax 2	A07	1:50
43.	Dispensar urban – Vedere ax „A" si sectiune caracteristica	A08	1:50
44.	Dispensar urban – Fundatii platforme inclinate	R1	1:50
45.	Dispensar urban – Detalii fundatii platforme inclinate	R2	1:20
46.	Dispensar urban – Armare platforme inclinate	R3	1:20
47.	Dispensar urban – Plan pozitionare stuturi metalice	R4	1:50
48.			

49.	Gradinita – Plan de incadrare in zona	A01	1:5000
50.	Gradinita - Plan de situatie	A02	1:200
51.	Gradinita - Plan existent	A03	1:50
52.	Gradinita - Vedere existent	A04	1:50
53.	Gradinita - Plan propunere	A05	1:50
54.	Gradinita – Vedere ax 1, vedere ax 4	A06	1:50
55.	Gradinita – Vedere ax 3, vedere ax 2	A07	1:50
56.	Gradinita – Vedere ax „A" si sectiune caracteristica	A08	1:50
57.	Gradinita – Fundatii platforme inclinate	R1	1:50
58.	Gradinita – Detalii fundatii platforme inclinate	R2	1:20
59.	Gradinita – Armare platforme inclinate	R3	1:20
60.	Gradinita – Plan pozitionare stuturi metalice	R4	1:50
61.			
62.	Liceu tehnologic – Plan de incadrare in zona	A01	1:5000
63.	Liceu tehnologic - Plan de situatie	A02	1:500
64.	Liceu tehnologic - Plan si vedere existent	A03	1:50
65.	Liceu tehnologic - Plan propunere	A04	1:50
66.	Liceu tehnologic – Vedere ax 1, vedere ax 4	A05	1:50
67.	Liceu tehnologic – Vedere ax 3, vedere ax 2	A06	1:50
68.	Liceu tehnologic – Vedere ax „A" si sectiune caracteristica	A07	1:50
69.	Liceu tehnologic – Fundatii platforme inclinate	R1	1:50
70.	Liceu tehnologic – Detalii fundatii platforme inclinate	R2	1:20
71.	Liceu tehnologic – Armare platforme inclinate	R3	1:20
72.	Liceu tehnologic – Plan pozitionare stuturi metalice	R4	1:50
73.			
74.	Primaria – Plan de incadrare in zona	A01	1:5000
75.	Primaria - Plan de situatie	A02	1:500
76.	Primaria - Plan si vedere existent	A03	1:100
77.	Primaria - Plan propunere	A04	1:50
78.	Primaria – Sectiune si vedere ax „A"	A05	1:50
79.	Primaria – Fatada laterala dreapta	A06	1:50
80.	Primaria – Fatada secundara	A07	1:50
81.	Primaria – Fundatii platforme inclinate	R1	1:50
82.	Primaria – Sectiunea 1-1 prin platforma inclinata	R2	1:20
83.	Primaria – Sectiunea 2-2 si 3-3 prin platforma inclinata	R3	1:20
84.	Primaria – Armare platforme inclinate	R4	1:20
85.	Primaria – Plan pozitionare stuturi metalice	R5	1:50
86.			
87.	Detaliu rampa din beton - sectiune	D1	1:20
88.	Detaliu rampa din beton – sectiune 2	D2	1:20
89.	Detaliu balustrada - sectiune	D3	1:20
90.	Detaliu balustrada - vedere	D4	1:20
91.	Stut metalic d60x3,5 mm	D5	1:5

Intocmit,
arh. Corina RONCEA

LATIS P. EUSEBIU ROMANIA M.L.P.A.T. NR. 708 B1, D1 ARHITECT VERIFICATOR PROIECTE

S.C. ATELIER 2005 S.R.L. SUCEAVA

SC ATELIER 2005 SRL SUCEAVA
PROIECTARE CONSTRUCTII CIVILE SI INDUSTRIALE
SUCEAVA, str. George Enescu, nr. 31, bl. T49C, etaj 8, ap. 22
Tel/fax: 0330/819275; 0745/503563; 0745/521356

PROIECT:

AMENAJARE RAMPE DE ACCES A PERSOANELOR CU DIZABILITATI IN 7 CLADIRI, orasul Solca, judetul Suceava

Faza: PROIECT TEHNIC (PT) + DOCUMENTATIE TEHNICA PENTRU OBTINEREA AUTORIZATIEI DE CONSTRUIRE (DTAC)

Beneficiar: ORASUL SOLCA, JUDETUL SUCEAVA

Proiect nr.: 37/2016

Colectiv de elaborare:

Director	arh. Corina RONCEA	
Proiectant	arh. Corina RONCEA	arhitectura, sef proiect
Proiectant	arh. Adelina DASCALU	arhitectura
Proiectant	ing. Nicolae COTOARA	rezistenta
Proiectant	ing. Nicolae RONCEA	antemasuratori, documentatie valorica, deviz general

S.C. ATELIER 2005 S.R.L. SUCEAVA

ORDINUL ARHITECTILOR DIN ROMANIA
649
Corina Monica RONCEA
Arhitect cu drept de semnătură

LATIS P. EUSEBIE
ROMANIA M.L.P.A.T.
NR. 708
ARHITECT
VERIFICATOR PROIECTE

MEMORIU TEHNIC ARHITECTURA

DATE GENERALE
Denumirea obiectivului de investitii: AMENAJARE RAMPE DE ACCES A PERSOANELOR CU DIZABILITATI IN 7 CLADIRI, ORAS SOLCA, JUDETUL SUCEAVA
Titularul investitiei: ORASUL SOLCA, JUDETUL SUCEAVA
Beneficiarul investitiei: ORASUL SOLCA, JUDETUL SUCEAVA
Elaboratorul proiectului:
SC ATELIER 2005 SRL, CUI RO17280843, J33/292/2005
Sediu social: str. George Enescu, nr. 31, bl. T49, sc. C, ap. 22, localitatea Suceava, judetul Suceava
fax: 0330/819275, tel: 0745/503563; 0745/521356
Faza de proiectare:
PROIECT TEHNIC (PT) + DOCUMENTATIE TEHNICA PENTRU OBTINEREA AUTORIZATIEI DE CONSTRUIRE (DTAC)
Nr. Proiect : 37/2016

Tema lucrării

Prin tema de proiectare inaintata, beneficiarul solicită întocmirea documentaţiei necesare amenajarii rampelor de acces a persoanelor cu dizabilitati in 7 cladiri, in orasul Solca, judetul Suceava si anume:

- biblioteca;
- camin de batrani;
- cabinet stomatologic;
- dispensar urban;
- gradinita;
- liceu tehnologic;
- primarie.

Suprafata si valoarea juridica a terenului

Terenurile pe care se vor amenaja rampele de acces sunt proprietatea orasului Solca, sunt situate in intravilanul orasului Solca si sunt adiacente celor 7 cladiri enumerate mai sus.

Caracteristicile geofizice ale terenului din amplasament

Parametrii seismici ai zonei stabiliti conform "Codului de proiectare seismica – partea I – Prevederi de proiectare pentru cladiri" indicativ P100-1/2013 au urmatoarele valori:

- valoarea de varf a acceleratiei terenului a_g=0,15g;
- perioada de control (de colt) a spectrului de raspuns Tc=0,7s.

Din punct de vedere geomecanic, in contextul actual, amplasamentele au stabilitatea generala si locala asigurata.

Potrivit datelor geotehnice din zona, terenul de fundare este format din umpluturi de pamant cu pietris si caramida sparta si sol vegetal pana la 0,60 m, argila prafoasa, galben roscat cu rar pietris marunt plastic vartos pana la 1,20 m, iar pana la 6-8 m depozite aluvionare grosiere, reprezentate prin bolovanis si grohotis cu pietris legat in masa de praf nisipos, galben cafeniu.

Presiunea conventionala de calcul = 200 kPa.

Adancimea maxima de inghet a amplasamentelor este de - 1,10 m de la CTN.

Din actiunea zapezii si a vantului, zona cu greutatea caracteristica $s_{0,k}$=2,0 kN/mp (conform CR-1-3-2012) si cu presiunea de referinta q_{ref}=0,6 kN/mp (conform CR1-1-4-2012).

Amenajarea rampelor de acces a persoanelor cu dizabilitati s-a facut tinand cont de reglementarile din NP 051-2012 **„NORMATIV PRIVIND ADAPTAREA CLADIRILOR CIVILE SI SPATIULUI URBAN LA NEVOILE INDIVIDUALE ALE PERSOANELOR CU HANDICAP"**, si anume:

Intrari in cladiri
Prevederi generale
Intrarea in cladiri presupune preluarea diferentei de nivel intre nivelul spatiului exterior si nivelul de acces in cladire si se realizeaza prin scari si rampe.

Conformarea rampelor de acces
-Panta maxima a rampei de acces intr-o cladire va fi cuprinsa intre 5-8% pentru denivelari mai mari de 20cm.
-Lungimea maxima a unei rampe, masurata in proiectie orizontala va fi 10,00 m pentru rampe cu panta de 5% si 6,00 m pentru rampe cu panta de 8%.
-Peste aceste lungimi se va intrerupe rampa cu o platforma orizontala - podest intermediar cu lungimea de 1,50 m, dupa care se continua rampa.
-Atunci cand sunt necesare mai multe rampe este indicat ca lungimile acestora sa fie egale.
-Pentru diferentele de nivel mai mari, atunci cand sunt necesare mai mult de 2 rampe, acestea nu trebuie sa se afle una in continuarea celeilalte, pentru a preveni accidentele datorate imposibilitatii franarii atat la coborare cat si la urcare. In acest caz rampele pot fi decalate, intoarse cu 90° sau cu 180° in zona platformei orizontale.

Lungimi de rampe pentru diferente de nivel diferite
-Latimea rampei va fi minim 1.20m.
-Pentru constructii existente latimea libera a unei rampe de acces in cladire, masurata intre cele doua maini curente va fi minim 90cm.
-Rampele vor avea suprafata realizata din materiale antiderapante (COF min 0,4).
-Platformele orizontale de la inceputul si sfarsitul rampelor vor avea o suprafata de avertizare tactilo-vizuala de minim 60 cm pe toata latimea rampei.
-La diferentele de nivel mai mari de 20 cm si pentru lungimi de minim 2,00m in proiectie orizontala, rampele vor fi prevazute cu balustrade.
-Se va amplasa cate o mana curenta pe ambele laturi ale rampei, la o inaltime de 90 cm -1,00 m pentru persoane adulte si 60-75 cm pentru copii.
-Mana curenta va depasi linia de inceput si de sfarsit a rampei cu o lungime in proiectie orizontala de 30 cm.
-Pentru a preveni accidentarea prin agatare, mana curenta va fi intoarsa catre pardoseala.
-Marginile rampelor vor avea un rebord continuu, fara obstacole, cu inaltime de 10 cm, pentru a impiedica alunecarea bastonului, piciorului sau rotii fotoliului rulant si pentru ghidarea persoanelor cu deficiente de vedere care folosesc baston de ghidaj. Montantii balustradei vor fi fixati pe acest rebord.

-Atunci cand diferenta de nivel preluata printr-o rampa pentru utilizatori de fotoliu rulant este mai mare de 50 cm, este obligatorie prevederea unei variante alternative de acces pentru persoane care se deplaseaza normal, de minim trei trepte.
-Pentru utilizarea de catre persoane cu handicap, treptele vor fin configurate avand latimea treptei maxim 34 cm si inaltimea contratreptei maxim 16 cm.

Conformarea acceselor in cladiri
-Nu vor fi prevazute scari care sa aiba mai putin de 3 trepte.
-In cazul cladirilor existente, pentru accesul in cladiri, in conditiile existentei rampei de acces, se accepta o latime a treptei de 26 cm si o inaltime a contratreptei de 18cm.
-La inceputul si la sfarsitul scarilor de acces va fi prevazuta o suprafata de avertizare tactilo-vizuala cu latimea minim 60 cm pe toata latimea rampei scarii.
-Scara se va termina cu o platforma orizontala libera cu dimensiuni minime 1,50 x 1,50 m.

Conformarea usilor si a platformelor de acces
-Atat rampa de acces cat si scara de acces ajung in zona intrarii pe o platforma libera cu dimensiuni minime de 1,50 x 1,50 m pentru a permite manevrarea fotoliului rulant.
-Deschiderea minima (lumina usii) va fi de minim 1,00 m.
-Usa de acces nu va avea prag.
-Avand in vedere ca usile de acces reprezinta cai de evacuare din cladire, acestea se vor deschide spre exterior, avand grija ca deschiderea lor sa fie in afara suprafetei de manevra si ca prin deschidere sa nu blocheze accesul din lateral.

- Sisteme de protectie de-a lungul scarilor
-Trebuie prevazuta cate o mana curenta pe fiecare parte a rampei unei scari, rampe sau platforme de ridicare.
-Pentru cladiri existente, trebuie prevazuta o mana curenta cel putin pe o parte a rampei scarii.
-O mana curenta va avea urmatoarele caracteristici:
a. o forma eliptica cu latime cuprinsa intre 5 – 7 cm este preferabila. De asemenea, poate fi utilizata o forma circulara cu un diametru cuprins intre 5 – 7 cm.
b. amplasarea mainii curente fata de peretele adiacent trebuie sa fie la o distanta de 5-7 cm.
d. suprafata mainii curente trebuie sa fie aderenta si sa impiedice alunecarea.
f. inaltimea de montaj a mainii curente va fi cuprinsa intre 80 cm – 1,00 m fata de suprafata finita a treptei, rampei sau podestului.
g. in cazul in care este prevazuta o a doua mana curenta pentru copii sau persoane cu inaltime mica, aceasta va fi amplasata la o inaltime cuprinsa intre 60-75 cm.
h. pentru o diferenta de nivel mai mare de 60 cm, orice scara va avea nu numai mana curenta, ci si balustrada.
i. mana curenta prevazuta de-a lungul rampei sau al unei scari va avea o extensie orizontala de minim 30 cm in afara zonei inclinate.
l. este necesar un contrast vizual minim intre mana curenta si suportul pe care este amplasata.

SITUATIA EXISTENTA

Cele sapte cladiri publice care fac obiectul temei de proiectare nu au in prezent rampe de acces a persoanelor cu dizabilitati sau cele care au nu sunt conforme cu recomandarile din normativul NP 051-2012.

DATE TEHNICE ALE LUCRARII
SITUATIA PROPUSA

Amenajare rampa de acces a persoanelor cu dizabilitati in cladire biblioteca, orasul Solca, judetul Suceava

Lucrarile de amenajare a rampei de acces constau in dezafectarea rampei existente, neconforma, realizare rampa noua si modificare podest si scara de acces in cladire.
Diferenta de nivel dintre terenul exterior amenajat si podestul scarii de acces in cladire este de 70 cm.
Lungimea in plan a rampei este de 10,20 m, cu o panta de 8% si podest intermediar.
Aceasta se va realiza din beton, cu fundatii continue si o platforma din beton armata.
Intre cladire si fundatia rampei se prevede un rost de tasare si dilatare de 2 cm, realizat din polistiren expandat.
Latimea rampei de acces este de 120 cm, prevazute cu rebord din beton armat de 10 cm inaltime pe ambele parti.
De o parte si de alta a rampei sunt prevazute balustrade metalice, cu mana curenta la 90 cm si 65 cm inaltime.
Platforma de rulare se va finisa cu un beton cuartos, pentru a avea o aderenta crescuta.
La inceputul si sfarsitul rampei se prevad marcaje de avertizare tactico-vizuale care au rol de directionare, realizate din covor tactil din PVC culoare galben.
Totodata se reface si podestul si conformatia scarii de acces existente pentru a avea dimensiunile necesare manevrarii fotoliului rulant.
Solutiile tehnice si detaliile de executie sunt prezentate si detaliate in plansele A01-A07, D1-D5 si R1-R4.

Amenajare rampa de acces a persoanelor cu dizabilitati in cladire camin de batrani, orasul Solca, judetul Suceava

Lucrarile de amenajare a rampei de acces constau in amplasarea pe laterala cladirii a unei rampe metalice.
Diferenta de nivel dintre terenul exterior amenajat si podestul scarii de acces in cladire este de 48 cm.
Lungimea in plan a rampei este de 6,00 m, cu o panta de 8%.
Aceasta se va realiza din structura metalica, cu fundatii izolate din beton si o platforma din tabla striata.
Intre cladire si fundatiile izolate ale rampei se prevede un rost de tasare si dilatare de 2 cm, realizat din polistiren expandat.
Latimea rampei de acces este de 120 cm, prevazute cu rebord dintr-un profil cornier de 10 cm inaltime pe ambele parti.
De o parte si de alta a rampei sunt prevazute balustrade metalice, cu mana curenta la 90 cm si 65 cm inaltime.

Platforma de rulare este realizata din tabla striata cu grosimea de 5 mm, pentru a avea o aderenta crescuta.
La inceputul si sfarsitul rampei se prevad marcaje de avertizare tactico-vizuale care au rol de directionare, realizate din covor tactil din PVC culoare galben.
Totodata se desface o parte din parapetul din caramida al scarii existente pentru a crea golul de acces din rampa. Se va lati trotuarul pe fatada lunga a cladirii deoarece accesul pe rampa se va realiza din drumul secundar, si se va realizara o poarta de acces in gardul existent.
Solutiile tehnice si detaliile de executie sun prezentate si detaliate in plansele A01-A07, D1-D5 si R1-R2.

Amenajare rampa de acces a persoanelor cu dizabilitati in cladire cabinet stomatologic, orasul Solca, judetul Suceava

Lucrarile de amenajare a rampei de acces constau in dezafectarea rampei existente, neconforma, realizare rampa noua si modificare podest si scara de acces in cladire.
Diferenta de nivel dintre terenul exterior amenajat si podestul scarii de acces in cladire este de 70 cm.
Lungimea in plan a rampei este de 11,40 m, cu o panta de 8% si podest intermediar la schimbarea de directie a rampei.
Aceasta se va realiza din beton, cu fundatii continue si o platforma din beton armata.
Intre cladire si fundatia rampei se prevede un rost de tasare si dilatare de 2 cm, realizat din polistiren expandat.
Latimea rampei de acces este de 120 cm, prevazute cu rebord din beton armat de 10 cm inaltime pe ambele parti.
De o parte si de alta a rampei sunt prevazute balustrade metalice, cu mana curenta la 90 cm si 65 cm inaltime.
Platforma de rulare se va finisa cu un beton cuartos, pentru a avea o aderenta crescuta.
La inceputul si sfarsitul rampei se prevad marcaje de avertizare tactico-vizuale care au rol de directionare, realizate din covor tactil din PVC culoare galben.
Totodata se reface si podestul si conformatia scarii de acces existente pentru a avea dimensiunile necesare manevrarii fotoliului rulant.
Solutiile tehnice si detaliile de executie sun prezentate si detaliate in plansele A01-A08, D1-D5 si R1-R4.

Amenajare rampa de acces a persoanelor cu dizabilitati in cladire dispensar urban, orasul Solca, judetul Suceava

Lucrarile de amenajare a rampei de acces constau in dezafectarea rampei existente, neconforma, realizare rampa noua si modificare podest si scara de acces in cladire.
Diferenta de nivel dintre terenul exterior amenajat si podestul scarii de acces in cladire este de 60 cm.
Lungimea in plan a rampei este de 10,00 m, cu o panta de 8% si podest intermediar la schimbarea de directie a rampei.
Aceasta se va realiza din beton, cu fundatii continue si o platforma din beton armata.

Intre cladire si fundatia rampei se prevede un rost de tasare si dilatare de 2 cm, realizat din polistiren expandat.
Latimea rampei de acces este de 120 cm, prevazute cu rebord din beton armat de 10 cm inaltime pe ambele parti.
De o parte si de alta a rampei sunt prevazute balustrade metalice, cu mana curenta la 90 cm si 65 cm inaltime.
Platforma de rulare se va finisa cu un beton cuartos, pentru a avea o aderenta crescuta.
La inceputul si sfarsitul rampei se prevad marcaje de avertizare tactico-vizuale care au rol de directionare, realizate din covor tactil din PVC culoare galben.
Totodata se reface si podestul si conformatia scarii de acces existente pentru a avea dimensiunile necesare manevrarii fotoliului rulant.
Solutiile tehnice si detaliile de executie sun prezentate si detaliate in plansele A01-A08, D1-D5 si R1-R4.

Amenajare rampa de acces a persoanelor cu dizabilitati in cladire gradinita, orasul Solca, judetul Suceava

Lucrarile de amenajare a rampei de acces constau in dezafectarea rampei existente, neconforma, realizare rampa noua si modificare podest si scara de acces in cladire.
Diferenta de nivel dintre terenul exterior amenajat si podestul scarii de acces in cladire este de 35 cm.
Lungimea in plan a rampei este de 8,50 m, cu o panta de 8% si podest intermediar la schimbarea de directie a rampei.
Aceasta se va realiza din beton, cu fundatii continue si o platforma din beton armata.
Intre cladire si fundatia rampei se prevede un rost de tasare si dilatare de 2 cm, realizat din polistiren expandat.
Latimea rampei de acces este de 120 cm, prevazute cu rebord din beton armat de 10 cm inaltime pe ambele parti.
De o parte si de alta a rampei sunt prevazute balustrade metalice, cu mana curenta la 90 cm si 65 cm inaltime.
Platforma de rulare se va finisa cu un beton cuartos, pentru a avea o aderenta crescuta.
La inceputul si sfarsitul rampei se prevad marcaje de avertizare tactico-vizuale care au rol de directionare, realizate din covor tactil din PVC culoare galben.
Totodata se reface si podestul si conformatia scarii de acces existente pentru a avea dimensiunile necesare manevrarii fotoliului rulant.
Solutiile tehnice si detaliile de executie sun prezentate si detaliate in plansele A01-A08, D1-D5 si R1-R4.

Amenajare rampa de acces a persoanelor cu dizabilitati in cladire liceu tehnologic, orasul Solca, judetul Suceava

Lucrarile de amenajare a rampei de acces constau in dezafectarea rampei existente, neconforma, realizare rampa noua si modificare podest si scara de acces in cladire.
Diferenta de nivel dintre terenul exterior amenajat si podestul scarii de acces in cladire este de 90 cm.

Lungimea in plan a rampei este de 14,00 m, cu o panta de 8% si podest intermediar la schimbarea de directie a rampei.
Aceasta se va realiza din beton, cu fundatii continue si o platforma din beton armata.
Intre cladire si fundatia rampei se prevede un rost de tasare si dilatare de 2 cm, realizat din polistiren expandat.
Latimea rampei de acces este de 120 cm, prevazute cu rebord din beton armat de 10 cm inaltime pe ambele parti.
De o parte si de alta a rampei sunt prevazute balustrade metalice, cu mana curenta la 90 cm si 65 cm inaltime.
Platforma de rulare se va finisa cu un beton cuartos, pentru a avea o aderenta crescuta.
La inceputul si sfarsitul rampei se prevad marcaje de avertizare tactico-vizuale care au rol de directionare, realizate din covor tactil din PVC culoare galben.
Totodata se reface si podestul si conformatia scarii de acces existente pentru a avea dimensiunile necesare manevrarii fotoliului rulant.
Solutiile tehnice si detaliile de executie sun prezentate si detaliate in plansele A01-A07, D1-D5 si R1-R4.

Amenajare rampa de acces a persoanelor cu dizabilitati in cladire primarie, orasul Solca, judetul Suceava

Lucrarile de amenajare a rampei de acces constau in amplasare rampei de acces pe fatadele laterale ale cladirii, transformare gol ferestra in gol usa pentru realizare o noua intrare in cladirea primariei diametral opusa intrarii principale si realizare trotuar acces la rampa din curtea interioara primariei.
Diferenta de nivel dintre terenul exterior amenajat si podestul scarii de acces in cladire este de 75 cm.
Lungimea in plan a rampei este de 15,20 m, cu o panta de 8% si podest intermediar.
Aceasta se va realiza din beton, cu fundatii continue si o platforma din beton armata.
Intre cladire si fundatia rampei se prevede un rost de tasare si dilatare de 2 cm, realizat din polistiren expandat.
Latimea rampei de acces este de 120 cm, prevazute cu rebord din beton armat de 10 cm inaltime pe ambele parti.
De o parte si de alta a rampei sunt prevazute balustrade metalice, cu mana curenta la 90 cm si 65 cm inaltime.
Platforma de rulare se va finisa cu un beton cuartos, pentru a avea o aderenta crescuta.
La inceputul si sfarsitul rampei se prevad marcaje de avertizare tactico-vizuale care au rol de directionare, realizate din covor tactil din PVC culoare galben.
Totodata se reface si podestul si conformatia scarii de acces existente pentru a avea dimensiunile necesare manevrarii fotoliului rulant.
Solutiile tehnice si detaliile de executie sun prezentate si detaliate in plansele A01-A07, D1-D5 si R1-R5.

MASURI PM SI PSI

La executia lucrarilor se vor respecta urmatoarele norme de protectia muncii si P.S.I.:

- Legea Securitatii si Sanatatii in Munca nr. 319/2006;
- HG nr. 1425/2006 pentru aprobarea Normelor Metodologice de aplicare a LSSM nr. 319/2006;
- HG nr. 300/2006 privind cerntele minime de securitate si sanatate pentru santierele temporare sau mobile;
- Ordin MMSSF nr. 242/2007 pentru aprobarea Regulamentului privind formarea specifica a coordonatorilor in materie de securitate si sanatate in munca;
- HG nr. 971/2006 privind cerintele minime pentru semnalizarea de securitate si/sau sanatate la locul de munca;
- HG nr. 1091/2006 privind cerintele minime de securitate si sanatate pentru locul de munca;
- HG nr. 1146 privind cerintele minime de securitate si sanatate pentru utilizarea de catre lucratori a echipamentelor de munca;
- P118 – 1999 – Norme tehnice de proiectare si realizare a constructiilor, privind protectia la actiunea focului.

Santierul va fi imprejmuit in mod corespunzator spre a evita accesul persoanelor straine in zone de lucru, iar locurile de munca mai periculoase din santier se vor pune in evidenta prin tablita avertizatoare.

La executie se vor respecta si prevederile din caietul de sarcini.

PLAN DE SECURITATE ŞI SĂNĂTATE ÎN MUNCĂ

Conform Hotararii Guvernului nr. 300/2.03.2006, coordonarea in materie de securitatea si sanatatea muncii trebuie organizata atat in faza de studiu, conceptie si elaborare a proiectului, cat si pe perioada executiei lucrarilor.

Proiectantul a anuntat beneficiarul despre necesitatea desemnarii unui coordonator in materie de securitatea si sanatate atat pe durata elaborarii proiectului, cat si pe durata executarii lucrarilor, iar acesta a desemnat pe .....in aceasta functie.

Antreprenorul lucrărilor va nominaliza un coordonator in materie de securitatea si sanatate care are obligaţia de a organiza şi desfăşura activitatea de securitatea si sanatate în conformitate cu:

- Legea nr. 319/2006 – Legea securităţii şi sănătăţii în muncă;
- H.G. nr. 1051/2006 – Hotărâre privind cerinţele minime de securitate pentru manipularea manuală a maselor care prezintă riscuri pentru lucrători, în special de afecţiuni lombare;
- H.G. nr. 1048/2006 – Hotărâre privind cerinţele minime de securitate şi sănătate pentru utilizarea de către lucrători a echipamentelor individuale de protecţie la locul de muncă:
- H.G. nr. 1876/2006 – Hotărâre privind cerinţele minime de securitate şi sănătate referitoare la expunerea lucrătorilor la riscurile generate de vibraţii;
- H.G. nr. 493/2006 – Hotărâre privind cerinţele minime de securitate şi sănătate referitoare la expunerea lucrătorilor la riscuri generate de zgomot;
- H.G. nr. 971/2006 – Hotărâre privind cerinţele minime pentru semnalizarea de securitate şi/sau sănătate la locul de muncă;
- H.G. nr. 1091/2006 – Hotărâre privind cerinţele minime de securitate şi sănătate pentru locul de muncă:

• H.G. nr. 1028/2006 – Hotărâre privind cerinţele minime de securitate şi sănătate în muncă referitoare la utilizarea echipamentelor cu ecran de vizualizare;
• H.G. nr. 1146/2006 – Hotărâre privind cerinţele minime de securitate şi sănătate pentru utilizarea în muncă de către lucrători a echipamentelor de muncă;
• H.G. nr. 1218/2006 – Hotărâre privind stabilirea cerinţelor minime de securitate şi sănătate în muncă pentru asigurarea protecţiei lucrătorilor împotriva riscurilor legate de prezenţa agenţilor chimici;
• H.G. nr. 1136/2006 – Hotărâre privind cerinţele minime de securitate şi sănătate referitoare la expunerea lucrătorilor la riscuri generate de câmpuri magnetice;
• H.G. nr. 1092/2006 – Hotărâre privind protecţia lucrătorilor împotriva riscurilor legate de expunerea la agenţi biologici în muncă;
• H.G. nr. 1093/2006 – Hotărâre privind cerinţele minime de securitate şi sănătate pentru protecţia lucrătorilor împotriva riscurilor legate de expunerea la agenţi cancerigeni sau mutageni la locul de muncă.

În documentaţie există prevederi şi fonduri pentru aplicarea măsurilor de protecţie a muncii ca: sprijiniri de maluri, drumuri de acces, evacuarea excedentului de săpături, epuismente etc.

Sumele necesare pentru alte măsuri de protecţia muncii (truse sanitare, ochelari de protecţie, mănuşi şi centuri de siguranţă, cizme, etc.) vor fi suportate din cota cheltuielilor indirecte.

Dintre acestea se subliniază în mod deosebit:
- casca de protecţie purtată permanent pe timpul execuţiei;
- interzicerea accesului în zona de lucru a macaralei la manipularea şi montarea elementelor prefabricate;
- nu se va călători în mijioacele de transport a elementelor prefabricate;
- săpăturile se vor executa numai cu sprijiniri şi epuismente mecanice;
- toate punctele de trecere peste pârâu, gropi etc., vor fi prevăzute cu parapet;
- schelele cu parapet de protecţie şi centuri de siguranţă pentru lucrul la înălţime;
- placute avertizoare în zonele periculoase.

În cazul în care podeţul şi platformele se execută pe timp friguros, se va ţine seama de prevederile Normativului C16-84 privind realizarea pe timp friguros a construcţiilor.

După executarea instructajului se va proceda la verificarea personalului şi consemnarea în fişele de instructaj. Zilnic, înainte de începerea lucrului, se vor avertiza muncitorii din subordine asupra riscurilor specifice pe care le ridică procesul de producţie.

Constructorul are obligaţia de a confecţiona panouri de avertizare pentru marcarea locurilor primejdioase, care se vor monta în locuri vizibile pe măsura desfăşurării activităţii.

Responsabilii locurilor de muncă, cât şi cei ce organizează procesul de muncă trebuie să asigure acordarea corectă şi la timp a primului ajutor în caz de accidente. Astfel, se vor asigura truse sanitare de prim ajutor, mijloace de transport şi angajaţi instruiţi pentru acordarea primului ajutor în caz de accidentare.

În timpul executărilor lucrărilor propuse se vor respecta normele de protecţie a muncii prevăzute de legile şi regulamentele de măsuri, din care se reamintesc următoarele:
- muncitorii vor începe lucrul numai după ce în prealabil li s-a făcut instructajul corespunzător; toţi vor fi echipaţi cu cască şi echipament de protecţie;
- la executarea terasamentelor, înaintea lucrărilor de săpături, se vor lua măsurile necesare pentru a preveni surpările de teren, procedând la desprinderea straturilor care sunt pe punctul de a se prăbuşi;
- sprijinirea malurilor susceptibile de rupere;
- se interzice practicarea, metodei prăbuşirilor, prin săpături la bază;

- după ploi torenţiale şi de durată se vor cerceta malurile, pentru a se constata dacă nu s-au produs crăpături şi alunecări de straturi, luându-se măsuri pentru consolidarea terenului;
- dacă săpăturile se fac la o adâncime mai mare de 1,00 m în terenuri instabile, se vor executa sprijiniri. Se interzice muncitorilor să stea în timpul repausului, furtunilor şi descărcărilor electrice în incinta săpăturilor, sub maluri, sau sub arbori, mai ales a celor dezrădăcinaţi;
- se interzice transportul persoanelor pe încărcătura camioanelor, remorcilor, basculantelor;
- muncitorii care transportă manual vor fi dotaţi cu roabe, tărgi, căldări, etc. care vor avea rezistenţa ceruta de natura materialelor transportate;
- depozitarea materialelor de construcţii se poate face pe maluri, la o distanţă de marginea gropii, cel puţin egală cu adâncimea săpăturii;
- deservirea utilajelor, tractoarelor, buldozerelor se va face de către persoanele cărora li s-au încredinţat şi au calificarea necesară;
- la toate locurile de muncă se vor afişa instrucţiunile de protecţie a muncii;
- vor fi montate panouri avertizoare pentru persoanele străine de şantier;
- nu vor fi angajaţi la lucru muncitorii care suferă de boli cardiovasculare sau rău de înălţime;
- punctele de lucru vor fi dotate cu truse sanitare de prim ajutor.

Aceste indicaţii sunt minimale şefii de echipă, de lot şi brigadă, sunt obligaţi să ia măsurile de protecţie a muncii, în vederea evitării accidentelor.

CONSIDERENTE GENERALE ASUPRA SOLUTIEI PROPUSE:

In temeiul Legii nr. 10/1995 – privind Calitatea in Constructii si Regulamentul de verificare si expertizare tehnica de calitate a proiectelor – nr. 925/1995 precum si a Ordinului nr. 77/N/28.10.1996 precizam, in calitate de proiectant pentru obiectivul **"AMENAJARE RAMPE DE ACCES A PERSOANELOR CU DIZABILITATI IN 7 CLADIRI, ORAS SOLCA, JUDETUL SUCEAVA"** urmatoarele:

- recomandam ca prin grija beneficiarului proiectul sa fie supus spre verificare tehnica la exigenta B – siguranta in exploatare.

LATIŞ P. EUSEBIU ROMANIA M.L.P.A.T. NR. 708 B1, D1 ARHITECT VERIFICATOR PROIECTE

Intocmit,
arh. Corina RONCEA

ORDINUL ARHITECŢILOR DIN ROMANIA 649 Corina Monica RONCEA Arhitect cu drept de semnătură

S.C. ATELIER 2005 S.R.L. SUCEAVA

MEMORIU TEHNIC REZISTENTA

DATE GENERALE
Denumirea obiectivului de investitii: AMENAJARE RAMPE DE ACCES A PERSOANELOR CU DIZABILITATI IN 7 CLADIRI, ORAS SOLCA, JUDETUL SUCEAVA
Titularul investitiei: ORASUL SOLCA, JUDETUL SUCEAVA
Beneficiarul investitiei: ORASUL SOLCA, JUDETUL SUCEAVA
Elaboratorul proiectului:
SC ATELIER 2005 SRL, CUI RO17280843, J33/292/2005
Sediu social: str. George Enescu, nr. 31, bl. T49, sc. C, ap. 22, localitatea Suceava, judetul Suceava
fax: 0330/819275, tel: 0745/503563; 0745/521356
Faza de proiectare:
PROIECT TEHNIC (PT) + DOCUMENTATIE TEHNICA PENTRU OBTINEREA AUTORIZATIEI DE CONSTRUIRE (DTAC)
Nr. Proiect : 37/2016

Caracteristici principale amplasament

Parametrii seismici ai zonei stabiliti conform "Codului de proiectare seismica – partea I – Prevederi de proiectare pentru cladiri" indicativ P100-1/2013 au urmatoarele valori:

- valoarea de varf a acceleratiei terenului a_g=0,15g;
- perioada de control (de colt) a spectrului de raspuns Tc=0,7s.

Din punct de vedere geomecanic, in contextul actual, amplasamentele au stabilitatea generala si locala asigurata.

Potrivit datelor geotehnice din zona, terenul de fundare este format din umpluturi de pamant cu pietris si caramida sparta si sol vegetal pana la 0,60 m, argila prafoasa, galben roscat cu rar pietris marunt plastic vartos pana la 1,20 m, iar pana la 6-8 m depozite aluvionare grosiere, reprezentate prin bolovanis si grohotis cu pietris legat in masa de praf nisipos, galben cafeniu.

Presiunea conventionala de calcul = 200 kPa.

Adancimea maxima de inghet a amplasamentelor este de - 1,10 m de la CTN.

Din actiunea zapezii si a vantului, zona cu greutatea caracteristica $s_{0,k}$=2,0 kN/mp (conform CR-1-3-2012) si cu presiunea de referinta q_{ref}=0,6 kN/mp (conform CR1-1-4-2012).

Structura de rezistenta

Structura de rezistenta a rampelor de acces pentru persoanele cu dizabilitati va fi realizata din fundatii continue din beton, cu platforma din beton armat si balustrada metalica vospita. Pentru caminul de batrani se prevede o rampa cu structura metalica, amplasata ~~fe~~ pe fundatii izolate din beton.

Infrastructura

La alegerea sistemului de fundare s-au respectat prevederile Normativului NP112/05 – Normativ pentru proiectarea structurilor de fundare directa.

Avand in vedere caracteristicile terenului de fundare si sistemul constructiv, s-a optat pentru un sistem de fundare cu fundatii continue tip talpa si elevatie din beton din beton simplu si armat. Pentru rampa aferenta caminului de batrani s-a optat pentru un sistem de fundatii izolate, pe care se va monta structura metalica a rampei.

Pentru fundatiile adiacente cladirilor, se prevede rost de dilatatie si tasare, de 2 cm care se va realiza prin intercalarea unui start din polistiren expandat.

Elementele infrastructurii se vor realiza din beton clasa C8/10.

Suprastructura

Suprastructura este realizata dintr-o platforma din beton armat de 15 cm grosime, cu rebord din beton armat cu inaltimea de 10 cm de o partea si de alta a platformei.

Pentru caminul de batrani, structura rampei se va executa din profile metalice tip U16 si I16, pe care se va monta calea de rulare din tabla striata cu grosimea de 5 mm.

Balustrada metalica se va monta prin intermediul pieselor metalice inglobate in beton in rebordul creat.

Elementele metalice se vor vopsi in culori de ulei.

Elementele suprastructurii vor fi executate din beton C16/20.

Lucrarile de amenajare a rampelor de acces a persoanelor cu handicap nu vor afecta structura de rezistenta a cladirilor adiacente acestor rampe.

Obligaţiile beneficiarului

Conform Legii 10/1995 beneficiarul are obligaţia de a începe lucrările de construcţie pe baza unui proiect tehnic şi al detaliilor de execuţie.

Obligaţiile executantului

Conform Legii 10/1995 privind calitatea în construcţii executantul are următoarele obligaţii:

- începerea execuţiei lucrărilor numai la construcţii autorizate în condiţiile legii şi numai pe baza unui proiect tehnic şi a detaliilor de execuţie verificate de un verificator atestat (daca este cazul);
- sesizarea investitorului (beneficiarului) asupra neconformităţilor şi neconcordanţelor constatate în proiect, în vederea soluţionării acestora;
- asigurarea nivelului de calitate corespunzător cerinţelor printr-un sistem propriu de calitate, conceput şi realizat prin personal propriu, cu responsabili tehnici cu execuţia atestaţi;
- convocarea factorilor care trebuie să participe la verificarea lucrărilor ajunse în faze determinante ale execuţiei şi asigurarea condiţiilor necesare efectuării acestora în vederea obţinerii acordului de continuare a lucrărilor;
- soluţionarea neconformităţilor, neconcordanţelor şi a defectelor apărute în fazele de execuţie numai pe baza soluţiilor stabilite de proiectant cu avizul beneficiarului;
- utilizarea în execuţie numai a materialelor prevăzute în proiect, certificate sau pentru care există agremente tehnice; înlocuirea acestora cu alte materiale care îndeplinesc condiţiile prevăzute se va face numai pe baza soluţiilor stabilite de proiectant cu avizul beneficiarului;
- respectarea proiectului şi a detaliilor de execuţie pentru realizarea nivelului de calitate corespunzător cerinţelor.

Norme de protecţie a muncii

La executarea lucrărilor se vor respecta măsurile de protecţie a muncii prevăzute de legislaţia în vigoare. Se asemenea vor fi respectate:

- Legea Securitatii si Sanatatii in Munca nr. 319/2006;
- HG nr. 1425/2006 pentru aprobarea Normelor Metodologice de aplicare a LSSM nr. 319/2006;
- HG nr. 300/2006 privind cerntele minime de securitate si sanatate pentru santierele temporare sau mobile;
- Ordin MMSSF nr. 242/2007 pentru aprobarea Regulamentului privind formarea specifica a coordonatorilor in materie de securitate si sanatate in munca;

- HG nr. 971/2006 privind cerintele minime pentru semnalizarea de securitate si/sau sanatate la locul de munca;
- HG nr. 1091/2006 privind cerintele minime de securitate si sanatate pentru locul de munca;
- HG nr. 1146 privind cerintele minime de securitate si sanatate pentru utilizarea de catre lucratori a echipamentelor de munca;
- P118 – 1999 – Norme tehnice de proiectare si realizare a constructiilor, privind protectia la actiunea focului;

Legile şi normativele menţionate nu sunt limitative. Conducerea şantierului este datoare să ia orice măsuri de protecţie a muncii necesare pentru desfăşurarea lucrului pe şantier în deplină siguranţă.

Executantul şi beneficiarul vor nominaliza persoanele care răspund de respectarea măsurilor privind securitatea muncii şi asigurarea prevenirii şi stingerii incendiilor pe şantier.

Normative folosite la dimensionarea şi alcătuirea elementelor structurale

La elaborarea documentaţiei s-au utilizat următoarele normative şi STAS-uri în vigoare:

- CR0-2012 – Cod de proiectare. Bazele proiectarii constructiilor;
- CR1-1-3-2012 – Cod de proiectare. Evaluarea actiunii zapezii asupra constructiilor;
- CR1-1-4-2012 – Cod de proiectare. Evaluarea actiunii vantului asupra constructiilor;
- P100-1-2013 – Cod de proiectare seismica;
- CR6-2013 – Cod de proiectare pentru calculul structurilor de zidarie;
- NP 112/05 – Normativ pentru proiectarea structurilor de fundare directa;
- SR EN 1990:2004 – Bazele proiectarii structurilor;
- SR EN 1990:2004/NA:2006 - Bazele proiectarii structurilor – anexa nationala;
- SR EN 1991-1-1:2004 – Actiuni generale – Greutati specifice, greutati proprii, incarcari utile pentru cladiri -anexa nationala;
- SR EN 1992-1-1 – Proiectarea structurilor de beton. Reguli generale si reguli pentru cladiri;
- NE 01-1:2007 – Cod de practică pentru executarea lucrărilor din beton, beton armat şi beton precomprimat. Partea 1: producerea betonului;
- NE 012-2:2010 – Cod de practică pentru executarea lucrărilor din beton, beton armat şi beton precomprimat. Partea 2: executarea lucrarilor din beton;
- HG 766/1997 – Reglementari privind asigurarea calitatii in constructii si urmarirea comportarii in exploatare;
- Legea 10-95 – Legea calitatii in constructii.

Intocmit,
Ing. N. Cotoara

S.C. ATELIER 2005 S.R.L. SUCEAVA

CAIET DE SARCINI
REZISTENTA

Cuprins:

Cap. A – Lucrari de terasamente

Cap. B – Lucrari de fundatii

Cap. C – Lucrari de beton si beton armat

Cap. D – Lucrari din elemente metalice

Cap. E – Receptia structurii de rezistenta

CAP. A – LUCRARI DE TERASAMENTE

Se va executa conform Normativului privind executarea lucrărilor de terasamente pentru realizarea fundaţiilor de construcţii civile şi industriale -indicativ C169 - 88, care constau în:

a) lucrări pregătitoare - constau în dezafectarea amplasamentului de clădiri vechi, precum şi amenajarea terenului şi a platformei de lucru;

b) evacuarea stratului vegetal, pământul rezultat fiind depozitat în afara perimetrului construit;

c) trasarea pe teren a construcţiei, conform proiectului, după ce în prealabil a fost curăţat şi nivelat.

La executarea săpăturilor pentru fundaţii trebuie să se aibă în vedere următoarele:

a) menţinerea echilibrului natural al terenului în jurul gropii de fundaţie, astfel încât să nu se perturbe echilibrul hidrologic din zonă;

b) dacă executarea lucrărilor de săpătură, terasamente se va efectua pe timp friguros, se va respecta "Normativul pentru realizarea pe timp friguros a lucrărilor de construcţii" indicativ C16/1984.

c) recepţionarea lucrărilor de terasamente - conform prevederilor "Instrucţiunilor pentru verificarea calităţii şi recepţia lucrărilor ascunse la construcţii şi instalaţii" şi a Normativului C 56/1985.

d) măsuri de tehnica securităţii muncii, la lucrările de săpătură cu respectarea "Normativelor republicane de protecţia muncii" aprobate de Ministerul Muncii cu nr.34/1975 şi nr.60/1975 şi a normelor de proiectare MC Ind. cu nr.1233/D/1980.

CAP. B – LUCRARI DE FUNDATII

Se vor executa conform „Normativ pentru proiectarea structurilor de fundare directa", indicativ NP 112/2005.

Fundaţiile pentru structură vor fi de tipul fundatiilor izolate cu bloc de beton simplu si cuzinet de beton armat si fundatii continue cu talpa din beton simplu si elevatie din beton armat.

Măsurile de tehnica securitatii in procesul de execitie a lucrarilor de fundatie, trebuie sa respecte prevederile in vigoare:

- Norme republicane pentru protecţia muncii în activităţile de construcţii -montaj, aplicate de M.C.Ind. cu Ordinul nr.9/N/15.03.1993;
- Norme republicane de protecţia muncii, aprobate de Ministerul Muncii şi Ministerul Sănătăţii, Ordinul nr.34/1975 şi nr.60/1979;
- Norme generale de protecţie împotriva incendiilor la proiectare şi executarea construcţiilor şi instalaţiilor.

CAP. C. LUCRĂRI DE BETON ŞI BETON ARMAT

Extras din "Cod de practică pentru executarea lucrărilor din beton, beton armat si beton precomprimat" indicativ NE 012-2:2010.

Respectarea acestui normativ este obligatorie pentru unităţile care proiectează sau execută lucrări de construcţii din beton şi beton armat, precum şi pentru beneficiarii acestora.

Pregătirea turnării betonului

Executarea lucrărilor de betoane poate să înceapă numai dacă sunt îndeplinite următoarele condiţii:

a) Să existe fişă tehnologică pentru betonarea obiectului în cauză, întocmit de constructor, care să cuprindă:

- precizarea obiectului fişei;
- lucrările pregătitoare ce se impun;
- utilajele necesare, rezervele acestora, materialele necesare;
- fazele, ordinea şi ritmul de execuţie;
- detalii tehnologice necesare asigurării calităţii lucrării;
- organizarea tehnologică a punctului de lucru;
- măsuri tehnico-organizatorice suplimentare impuse în cazul unor condiţii climatice deosebite;
- formaţiile de lucru, numărul de echipe şi de muncitori de schimb;
- programul de control al calităţii lucrărilor pe faze;
- locul de dirijare a eventualelor transporturi beton refuzate;
- măsuri P.C.I. şi N.T.S.

Fişele tehnologice vor fi în prealabil transmise beneficiarului pentru acceptare, care după caz - va putea solicita şi acordul proiectantului.

Personalul însărcinat direct cu organizarea şi execuţia lucrării, va instrui echipele de lucru cu prevederile fişei tehnologice şi armături, după cum urmează:

1. La terminarea executării săpăturilor pentru fundaţii se va verifica, în raport cu prevederile proiectului:

- poziţia în plan;
- dimensiunile fundaţiilor;
- cota de fundare;
- natura terenului.

Se va întocmi un proces verbal dinstinct de constatare, în prezenţa proiectantului geo, în urma căruia se poate da acceptul (sau nu) constructorului, de turnarea betonului în fundaţii.

2. La terminarea lucrărilor de cofrare se va verifica:

- alcătuirea elementelor de susţinere şi sprijinire;
- încheierea corectă a elementelor cofrajelor şi asigurarea etanşeităţii acestora;
- dimensiunile interioare ale cofrajelor în raport cu cele ale elementelor ce urmează a se betona;
- poziţia cofrajelor în raport cu cea a elementelor corespunzătoare, situate la nivelele inferioare;
- poziţia golurilor.

3. La terminarea montării armăturilor, se va verifica:

- numărul, diametrul şi poziţia armăturilor, în diferite secţiuni transversale ale elementelor structurii;
- distanţa dintre etrieri, diametrul acestora şi modul lor de fixare;
- lungimea porţiunilor de bare care depăşesc reazemele sau care urmează a fi înglobate în elemente ce se toarnă ulterior;

- poziţia înnădirilor şi lungimile de petrecere a barelor;
- numărul şi calitatea legăturilor dintre bare;
- dispozitivele de menţinere a poziţiei armăturilor în cursul betonării;
- modul de asigurare a grosimii stratului de acoperire cu beton şi dimensiunile acestuia;
- poziţia, modul de fixare, dimensiunile pieselor înglobate.

b) Suprafeţele de beton turnat anterior şi întărit, care vor veni în contact cu betonul proaspăt, sunt curăţate de pojghiţa de lapte de ciment, de betonul necompactat sau segregat, asigurându-se rugozitatea necesară unei bune legături între cele două betoane.

c) Sunt stabilite după caz şi pregătite măsurile ce vor fi adoptate pentru continuarea betonării în cazul apariţiei unor situaţii accidentale (staţie de betoane, mijloace de transport de rezervă, sursă de energie, materiale pentru protejarea betonului, condiţii de creare a unui rost de lucru , etc).

d) Nu se întrevede posibilitatea apariţiei unor condiţii atmosferice deosebite (ger, ploi abundente, furtună).

e) In cazul fundaţiilor sunt prevăzute măsuri de dirijare a apelor provenite din precipitaţii şi acestea să nu se poată acumula în zonele ce urmează a se betona.

In baza verificării îndeplinirii condiţiilor de mai sus se vor consemna aprobarea începerii betonării de către proiectant, reprezentantul beneficiarului şi Inspectoratul pentru Construcţii, în conformitate cu prevederile programului de control al calităţii lucrărilor.

Aprobarea începerii betonării, trebuie să fie reconfirmată pe baza unor noi verificări în cazurile în care:

- au intervenit evenimente de natură să modifice situaţia constatată la data aprobării;
- betonarea nu a început în interval de 10 zile de la data aprobării.

Inainte de turnarea betonului trebuie verificată funcţionarea corectă a utilajelor pentru transport local şi pentru compactarea betonului.

Se interzice începerea betonării înainte de efectuarea verificărilor şi măsurilor indicate mai sus.

Cofrajele şi susţinerile lor

Cofrajele şi susţinerile lor trebuie să fie astfel alcătuite încât să îndeplinească următoarele condiţii:

- să asigure obţinerea formei, dimensiunilor şi a gradului de finisare, respectandu-se înscrierea în abaterile admisibile;
- să fie etanşe astfel încât să nu permită pierderea laptelui de ciment;
- să fie stabile şi rezistente, sub acţiunea încărcărilor care apar în procesul de execuţie;
- să asigure ordinea de montare şi demontare stabilită fără a degrada elementele de beton cofrate;
- cofrajele se pot confecţiona din: lemn sau produse pe bază de lemn, metal sau produse pe baze de polimeri.

Pentru a reduce aderenţa între beton şi cofraje acestea se ung cu agenţi de decofrare pe feţele care vin în contact cu betonul. Agenţii de decofrare trebuie să nu păteze betonul, să nu corodeze betonul şi cofrajul, să se aplice uşor, să-şi păstreze proprietăţile neschimbate în condiţiile climatice de execuţie a lucrărilor.

• Montarea cofrajelor va cuprinde următorele operaţii:

- trasarea poziţiei cofrajelor
- asamblarea şi susţinerea provizorie a panourilor
- verificarea, legarea şi sprijinirea definitivă a cofrajelor.

Armarea betonului

Oţelul beton trebuie să îndeplinească condiţiile tehnice prevăzute în STAS 438/1-80 pentru PC52 (oţel beton cu profil periodic) şi OB 37 (oţel beton rotund, neted).

Pentru fiecare cantitate şi sortiment aprovizionat operaţia de control al calităţii va consta din:

- constatarea existenţei certificatului de calitate sau de garanţie
- examinarea aspectului
- verificarea prin îndoire la rece.

Fasonarea barelor, confecţionarea şi montarea armăturii se va face în strictă conformitate cu prevederile proiectului. Inainte de a se trece la fasonarea armăturilor, executantul va analiza prevederile proiectului ţinând seama de posibilităţile practice de montare şi fixare a barelor.

Fasonarea ciocurilor se excută cu o mişcare lentă, fără şocuri. In cazul armăturilor profilate ciocul se îndoaie la 90° cu raza interioară minimă de 2 mm şi porţiunea dreaptă de capăt de minium 7 mm. Se interzice fasonarea armăturilor la temperaturi sub -10° C.

Armăturile care se fasonează trebuie să fie curate şi drepte. Oţelul beton livrat în colaci se va îndrepta înainte de a se fasona, fără a se deteriora profilul.

Eventualele impurităţi de pe suprafaţa lor se vor îndepărta cu perii de sârmă. După îndepărtarea ruginei nu este permisă reducerea dimensiunilor secţiunii barelor.

Montarea armăturilor

Montarea armăturilor poate să înceapă numai după recepţionarea calitativă a cofrajelor.

La montarea armăturilor se vor adopta măsuri pentru asigurarea bunei desfăşurări a turnării şi compactării betonului prin:

- crearea de intervale de maximum 3 cm a unor spaţii libere între armăturile de la partea superioară care să permită pătrunderea liberă a betonului sau a furtunelor prin care se descarcă betonul;
- crearea spaţiilor necesare pătrunderii vibratorului (min 2,5 x Φ vibrator) la interval de max. 5 ori grosimea elementului.

In acest scop după caz:

- se va monta sau încheia parţial armătura superioară urmând a se completa înainte de ultima etapă de betonare;
- se va solicita reexaminarea dispoziţiilor de armare prevăzute în proiect;
- armăturile vor fi montate în poziţia prevăzută în proiect, luându-se măsuri să se asigure menţinerea acesteia în timpul turnării betonului (distanţieri, agrafe, capre, etc.). Se vor prevedea:
  - cel puţin 2 distanţieri la fiecare mp. de placă sau perete;
  - cel puţin un distanţier la fiecare metru liniar de grindă (buiandrug). Praznurile şi piesele metalice înglobate vor fi fixate prin puncte de sudură şi vor fi fixate de cofraj cu sârme pentru menţinerea poziţiei lor în tot timpul turnării betonului.

Legarea armăturilor

La încrucişări, barele armate trebuie să fie legate între ele prin legături de sârmă neagră (STAS 889 -80) de 1,5 mm.

Reţelele de armătură din plăci şi din pereţi vor avea legate în mod obligatoriu două rânduri de încrucişări marginale pe întreg conturul.

Restul încrucişărilor din mijlocul reţelelor vor fi legate din 2 în 2 în ambele sensuri (în şah).

La grinzi (buiandrugi) vor fi legate toate încrucişările barelor armăturii, cu colţurile etrierilor sau cu ciocurile agrafelor.

Reguli generale de betonare

Betonarea unei construcţii va fi condusă nemijlocit de şeful punctului de lucru, care va fi prezent permanent la locul de turnare şi va respecta cu stricteţe prevederile acestui normativ.

Betonul trebuie pus în operă în maximum 15 minute de la aducerea lui la locul de turnare (sau maximum 30 minute, numai în cazul în care durata transportului este mai mică de o oră).

La turnarea betonului trebuiesc respectate următoarele reguli generale :

- cofrajele de lemn care vor veni în contact cu betonui proaspăt vor fi udate cu apă cu 2-3 ore înainte şi imediat înainte de turnarea betonului, iar apa rămasă în denivelări va fi înlăturată;
- din mijlocul de transport, descărcarea betonului se va face în bene, pompe, benzi transportoare, jgheaburi sau direct în lucrare;
- dacă betonul adus la locul de punere în operă nu se încadrează în limitele de lucrabilitate admise sau prezintă segregări, va fi refuzat fiind interzisă punerea lui în lucrare;
- înălţimea de cădere liberă a betonului, nu trebuie să fie mai mare de 1,5 m;
- elementele verticale se vor turna dintr-o singura bucata pe toata inaltimea, executandu-se ferestrele laterale in cofraj;
- betonul trebuie să fie răspândit uniform în lungul elementului, urmărindu-se realizarea unor straturi orizontale de maximum 50 cm înălţime şi turnarea noului strat înainte de începerea prizei betonului din stratul turnat anterior;
- se vor lua măsuri pentru a evita deformarea sau deplasarea armăturilor faţă de poziţia prevăzută; dacă se vor produce asemenea defecte, ele vor fi corectate în timpul turnării;
- se va urmări cu atenţie înglobarea completă în beton a armăturilor, respectându-se grosimea stratului de acoperire în conformitate cu prevederile proiectului;
- nu este permisă ciocnirea sau scuturarea armăturii în timpul betonării şi nici aşezarea pe armături a vibratorului;
- în zonele de armături dese, se va urmări cu toată atenţia, umplerea completă a secţiunii prin îndesarea laterală a betonului cu şipci sau vergele de oţel, concomitent cu vibrarea lui;
- în cazul că aceste măsuri nu sunt eficiente, se vor crea posibilităţi de acces lateral al betonului prin spaţii care să permită şi pătrunderea vibratorului;
- se va urmări comportarea şi menţinerea poziţiei iniţiale a cofrajelor şi susţinerile acestora, luându-se măsuri operative de remediere în cazul constatării unor deplasări sau cedări;
- circulaţia muncitorilor şi a utilajului de transport în timpul betonării se va face pe podine astfel rezemate încât să nu modifice poziţia armăturii;
- este interzisă circulaţia directă pe armături sau pe zonele de beton proaspăt;
- betonarea se va face continuu până la rosturile de lucru prevăzute în proiect;
- durata maximă admisă a întreruperilor de betonare, pentru care nu este necesară luarea unor măsuri speciale, nu trebuie să depăşească timpul de începere a prizei betonului;
- în cazul în care s-a produs o întrerupere de betonare mai mare, reluarea turnării betonului este admisă numai după pregătirea suprafeţelor rosturilor, conform punctelor enunţate mai sus;
- instalarea podinelor pentru circulaţia lucrătorilor şi a mijloacelor de transport pe planşeele betonate, precum şi depozitarea pe ele a unor schele, cofraje, armături, este permisă numai după 24 - 48 ore în funcţie de temperatura mediului şi tipului de ciment utilizat.

In cursul betonării elementelor de construcţii se va verifica dacă:

- datele înscrise în bonurile de transport ale betonului corespund comenzii şi nu s-a depăşit durata admisă de transport;
- lucrabilitatea betonului corespunde celui prevăzut;
- condiţiile de turnare şi compactare asigură evitarea oricăror defecte;
- se respectă frecvenţa de efectuare a încercărilor şi prelevărilor de probe;
- sunt corespunzătoare metodele, măsurile, adoptate de menţinera poziţiei armăturilor, dimensiunilor şi formei cofrajelor;
- se aplică corespunzător măsurile de protecţie a suprafeţei libere a betonului proaspăt.

In condica de betonare se va consemna:

- bonurile de transport corespunzătoare betonului pus în operă;
- locul unde a fost pus în operă;
- probe de beton prelevate;
- măsurile adoptate pentru protecţia betonului proaspăt;
- evenimente neprevăzute (intemperii, întreruperea turnării betonului);
- temperatura mediului;
- personalul care a supravegheat betonarea.

In cazul în care conducătorul punctului de lucru răspunde direct şi de prepararea betonului, acesta este obligat să verifice şi calitatea cimentului, agregatelor, conform prevederilor cap. 4 din Normativul C. 140-86, precum şi modul de amestecare şi transport al betonului. Constatările se înscriu în condica de betonare.

Compactarea betonului

Compactarea mecanică a betonului se va face prin vibrare. Se admite compactarea manuală (cu maiul, vergele sau şipci în paralel cu ciocnirea cofrajelor), atunci când:

- introducerea în beton a vibratorului nu este posibilă din cauza dimensiunilor secţiunii sau desimii armăturilor şi nu se poate aplica eficient vibrarea exterioară;
- întreruperea funcţionării vibratorului (înreruperea curentului electric). Pentru compactarea mecanică a betonului se va utiliza procedeul de vibrare internă.

Alegerea tipului de vibrator se va face funcţie de dimensiunile elementelor şi de posibilităţile de introducere a capului (buteliei) vibratorului între armături.

Durata de vibrare optimă se situează între minimum 5 sec. şi 30 sec. în funcţie de lucrabilitatea betonului şi tipul de vibrator utilizat.

Semnele exterioare după care se recunoaşte că vibrarea s-a terminat, sunt următoarele:

- betonul nu se mai tasează;
- suprafaţa blocului devine orizontal şi uşor lucioasă;
- încetează apariţia bulelor de aer la suprafaţa betonului.

Distanţa între două puncte succesive de introducere se stabilesc în funcţie de caracteristicile secţiunii şi desimea armăturilor.

Grosimea stratului de beton supus vibrării nu trebuie să depăşească 3/4 din lungimea capului vibrator.

La compactarea unui nou strat , butelia trebuie să pătrundă 5...15 cm în stratul compactat anterior.

Rosturi de lucru (de betonare)

Se vor evita rosturile de lucru, organizându-se execuţia astfel încât betonarea să se facă fără întreruperi pe nivelul respectiv.

Rosturile de lucru vor fi realizate ţinându-se seama de următoarele reguli:

- suprafaţa rostului de lucru la grinzi (buiandrugi) va fi perpendiculară pe axa acestora, iar la plăci şi pereţi perpendiculară pe suprafaţa lor;

- suprafaţa rostului de lucru va fi bine curăţată îndepărtându-se betonul ce nu a fost bine compactat şi pojghiţa de lapte de ciment, realizându-se astfel o suprafaţă rugoasă ce asigură legătura mai bună cu betonul ce urmează a se turna;
- înainte de turnarea betonului proaspăt, suprafaţa rosturilor va fi spălată cu apă.

Tratarea betonului după turnare

Pentru a asigura condiţii favorabile de întărire şi a se reduce deformaţiile de contracţie, se va asigura menţinerea umidităţii betonului numai 7 zile după turnare, protejând suprafeţele libere prin:

- acoperirea cu materiale de protecţie;
- stropirea periodică cu apă;
- aplicarea de pelicule de protecţie.

Acoperirea cu materiale de protecţie - se va realiza cu prelate, rogojini, strat de nisip, această operaţie se va face de îndată ce betonul a căpătat suficientă rezistenţă pentru ca materialul să nu adere la suprafaţa acoperită.

Stropirea cu apă va începe după 2-12 ore de la turnarea betonului, în funcţie de tipul de ciment utilizat şi temperatura mediului, dar imediat după ce betonul este suficient de întărit pentru ca prin această operaţie să nu fie antrenată pasta de ciment.

Stropirea se va repeta la intervale de 2 - 6 ore în aşa fel încât suprafaţa betonului să se menţină permanent umedă.

In cazul în care temperatura mediului este mai mică de +5°C nu se va proceda la stropirea cu apă, ci se vor aplica materiale şi pelicule de protecţie.

Pe timp ploios, suprafeţele de beton proaspăt vor fi acoperite cu prelate folii de polietilenă.

Decofrarea

Părţile laterale ale cofrajelor se pot îndepărta după ce betonul a atins o rezistenţă de minim 2,5 N/mp astfel încât feţele şi muchiile elementelor să nu fie deteriorate.

Cofrajele feţelor interioare la grinzi (buiandrugi), se vor îndepărta numai atunci când rezistenţa betonului a atins 70% din marcă (se vor menţine totuşi popi de siguranţă care se vor îndepărta atunci când rezistenţa betonului a atins 95% din marcă).

Stabilirea rezistenţelor la care au ajuns elementele de construcţii în vederea decofrării, se va face prin încercarea epruvetelor de control pe faze, confecţionate în acest scop şi păstrate în condiţii similare elementelor în cauză, conform STAS 1275/81 sau prin încercări nedistructive.

In cursul operaţiei de decofrare se vor respecta următoarele reguli:

- desfăşurarea operaţiei se va face în prezenţa conducătorului punctului de lucru;
- susţinerile cofrajelor se vor desface începâd din zona centrală a deschiderii elementului şi continuând simetric către reazeme;
- decofrarea se va face astfel încât să se evite preluarea bruscă a încărcărilor de către elementele ce se decofrează, ruperea muchiilor betonului sau degradarea materialului cofrajului şi susţinerilor.

La compactarea unui nou strat, butelia trebuie sa pătrundă 5...15 cm in stratul compactat anterior.

CAP. D. Lucrari din elemente metalice

GENERALITATI

Prezentul caiet de sarcini trateaza aspectele legate de uzinarea elementelor de constructii din otel, tehnologia de executie si montaj a constructiilor metalice cat si cele privind verificarile in vederea receptiei.

Executantul cadrelor din metal are obligatia ca inainte de inceperea constructiei sa verifice planurile de executie si in cazul unor neconcordante sa anunte proiectantul pentru a lua masurile ce se impun.

La executia constructiilor metalice se vor respecta toate reglementarile si prevederile in vigoare privind executia, verificarea calitatii executiei si receptiei acesteia.

STANDARDE, NORMATIVE SI PRESCRIPTII TEHNICE CE REGLEMENTEAZA EXECUTIA EXECUTIA DE ANSAMBLU A LUCRARII

STAS 767/0-88 - Constructii civile, industriale si agricole. Constructii din otel. Conditii generala de calitate

STAS 767/1-94 - Constructii civile, industriale si agricole. Constructii din otel. Categoria de executie a constructiilor din otel.

STAS 767/3-94 - Constructii civile, industriale si agricole. Constructiii din otel. Imbinari sudate cu arc electric. Prescriptii de executie.

STAS 9398/1-93 – Imbinari sudate automat, semiautomat si manual la oteluri, clasele de calitate ale sudurilor

STAS 500/1,2,3 – 92 – Oteluri de uz general pentru constructii.

STAS 437-87 – Table de otel, mijlocii si table groase.

STAS 505-91 – Tabla groasa. Conditii generale.

STAS 8600-79 – Sistemul de tolerante dimensionale.

STAS 3461-83 – Indreptarea laminatelor

STAS 10136/1-81 – taierea metalelor cu oxigen

STAS 10108/0-78 – Calculul elementelor de otel

STAS 5555-1,2-91 – Sudarea metalelor

STAS 7194-79 – Sudabilitatea otelurilor

STAS 8299-89 – Clasificarea si simbolizarea defectelor imbinarilor sudate

STAS 7502-87 – Imbinari sudate. Abateri limita

STAS 9101-77 – Imbinari sudate. Abateri limita

STAS 1125/1-5-91 – Sudarea metalelor. Electrozi inveliti

STAS 1126-80 – Sarma de otel pentru sudare

STAS 10014-81 – Determinarea caracteristicilor de depunere a electrozilor

STAS 6726-81 – Formele si dimensiunile rosturilor la sudarea manuala cu arc electric si cu gaze

STAS 6662-87 – Formele si dimensiunile rosturilor la sudarea manuala cu arc electric si cu gaze

STAS 5540/1-91 – Incercari mecanice ale imbinarilor sudate cap la cap

STAS 5540/2-92 – Incercari mecanice ale imbinarilor sudate cap la cap

STAS 5976/1-92 – Incercari mecanice ale sudurilor de colt

STAS 7356/1-90 – Incercari mecanice ale metalului depus prin sudare manuala la electrozi inveliti

STAS 7356/2-90 – Incercari mecanice ale metalului depus prin sudare sub flux

STAS 7356/4-90 – Incercari mecanice ale metalului depus prin sudare electrica in baie de zgura

STAS 10221-91 – Incercarea la fisurare la cald a metalului depus prin sudare

STAS 10128-92 – Protectia anticoroziva a constructiilor din otel

C150-93 – Normativ privind calitatea imbinarilor sudate executate prin topire cu arc electric la constructiile civile, industriale si agricole

C56-85 – Normativ privind verificarea, calitatea si receptia lucrarilor de constructii civile, industriale si agricole. Protectia anticoroziva

Regulament de protecti si igiena muncii in activitatea de constructii montaj (Ordin MLPAT 9/N/1993)

P118-83 – Norme tehnice de proiectare si realizare a constructiilor privind protectia la actiunea focului

MATERIALE SI STANDARDE CARE TREBUIE RESPECTATE

Materialele ce intra in componenta constructiilor metalice, table si profile metalice, fac parte din grupa de oteluri de uz general pentru constructii STAS 500/1-92, 500/2-90, 500/3-90.

Alegerea clasei de calitate s-a facut conform STAS R-8542-92.

Materialele ce se folosesc trebuie sa aiba compozitia chimica si caracteristicile mecanice corespunzatoare pentru marcile si clasele de calitate prevazute in proiect, garantate prin certificatele de calitate conform standardelor de produs, respectand STAS 11503.

Marcile si clasele de calitate ale otelurilor, materialelor de baza, precum si caracteristicile mecanice ale sudurilor nu pot fi schimbate fara acordul scris prealabil al proiectantului.

PREPARARE, CONFECTIONARE

Orice nepotrivire constatata cu ocazia verificarii proiectelor sau pe parcursul operatiilor de sablonare in uzina, se va aduce la cunostinta proiectantului pentru a efectua corectiile necesare inainte de trasarea sau debitarea materialelor.

In cazul in care procesul de uzinare necesita unele modificari, se va cere acceptul scris al proiectantului pentru acestea.

La stabilirea cotelor de debitare a materialelor se va tine seama ca valorile din proiect sunt cote finale, care trebuie realizate dupa incheierea intregului proces tehnologic de uzinare.

Trasarea se va executa cu precizie de +1,00 mm. Nu se admite acumularea mai multor tolerante pe aceeasi linie de cotare.

Debitarea laminatelor se poate executa cu fierastraul, cu foarfeca sau cu flacara. Taierile date in elemente nu au voie sa prezinte fisuri sau crestaturi, cele care prezinta, se vor prelucra pana la disparitia acestora.

Gaurile se executa cu burghiul sau prin poansonare. Poansonarea gaurilor se poate face numai la piese mai subtiri de 16 mm si diametre maximum 18 mm. Nu se admite gaurirea cu flacara oxiacetilenica. Este interzisa ajustarea gaurilor cu pila, largirea lor cu dornuri sau cu flacara oxiacetilenica. Gaurile trebuie sa fie circulare, fara reziduuri, pereti lor trebuie sa fie perpendiculari pe suprafata materialului, iar muchiile sa fie curatate de bavuri.

Toate operatiile legate de procedeul de ansamblare se vor efectua in hale inchise, ferite de umiditate, cu temperatura mediului ambiant peste +5°C. Asamblarea elementelor de constructii metalice se va face pe schele de montaj sau dispozitive potrivite care sa asigure pastrarea precisa a pozitiei pieselor asamblate in vederea sudarii. Ordinea de asamblare a pieselor componente ale unui element de constructie metalice va fi stabilita print-un proces tehnologic eleborat de serviciul tehnologic al uzinei de confectii metalice.

Procedeele si metodele de sudare, precum si eventualele tratamente termice necesare se vor stabili de catre tehnologul sef al uzinei, folosind numai procedee tehnologice omologate care se vor alege in primul rand pe consderente de calitate si in al doilea rand pe considerente de economie. Toate materialele de adaos: electrozi, sarma si fluxuri pentru sudurile manuale, automate si semiautomate vor fi de tip bazic si se vor utiliza in asa fel incat caracteristicile mecanice de rezistenta ale cordoanelor de sudura sa depaseasca cu minim 20% rezistenta materialelor de baza.

Eventualele remedieri se vor executa cu respectarea prevederilor standardelor si normativelor in vigoare.

Constructiile metalice trebuie sa respecte abaterile limita de la forma si dimensiunile pieselor si subansamblelor sudate sunt cele specificate in STAS 767/0-88.
calitatea sudurilor se va verifica dimensional, vizual prin examinare exterioara si cu lupa, prin ciocanire si prin ultrasunete pentru 20% din lungimea sudurii.
Abaterile dimensionale si de forma ale cusaturilor sudate sunt ce date de normativul C150-86.
La verificarea prin ciocanire cu ciocan de 250 g prin care se determina compactivitatea sudurii, sunetul trebuie sa fie clar.

Se va urmari si consemna in procesele verbale de lucrari ascunse aplicarea protectiei anticorozive pe suprafetele interioare ale elementelor interioare ale elementelor care urmeaza sa fie inchise.

Conform precizarilor normativelor specifice, factorii care participa la executie isi vor alinia activitatile de fabricatie si mntaj la respectarea legislatiei in vigoare.
In santier lucrarile de executie constau in operatii de asamblare la siol si la pozitie a subansamblelor, si montajul final.
Elementele componente ale structurii de rezistenta vor fi executate in uzina si livrate pentru montaj sub forma de subansamble.
Conform normativului P100-92, montajul constructiilor metalice se va face numai pe baza proiectului de montaj intocmit de intreprinderea de montaj, in care se vor indica: cotele principale ale constructiei, ordinea in care se face montajul si se executa imbinarile, dispozitivele si utilajele folosite, etc, tinand cont de:

- tehnologia de executie a lucrarilor se va stabili pe categorii de operatii;
- montarea diferitelor parti ale constructiei se face conform prevederilor din memoriu tehnic pentru asigurarea stabilitatii structurii de rezistenta;
- fixarea constructiei si executarea imbinarilor definitive de montaj se vor face dupa verificarea pozitiilor in plan si elevatie ale elementelor constructiei si a corespondentei lor cu cotele din proiect;
- se interize fortarea constructiei prin presare, indoire sau lovire, evitandu-se astfel deformarea pieselor si/sau aparitia in acestea a unor eforturi suplimentare;
- definitivarea imbinarilor se va face in ordinea prevazuta in proiectul de montaj.

Fermele se vor cala si centra la montaj.
Innadirile prevazute in proiect pentru realizarea constructiilor metalice se vor efectua la pozitie.
Lucrarile de sudare nu se fac la o temperatura sub +5° C. In cazul in care trebuie sudat sub aceasta temperatura, se va stabili o tehnologie speciala avizata de proiectant.

PROTECTIA LUCRARILOR IN PERIOADA DE EXECUTIE

Constructiile vor fi manipulate si depozitate astfel incat sa se evite deteriorarea, suprasolicitarea sau deformarea acestora.

In timpul executiei constructiei metalice, elementele si subansamblele componenete ce intra in alcatuirea structurii sunt protejate prin straturile de vopsea anticoroziva prevazuta in proiect. In zonele in care au fost executate suduri de montaj se vor aplica protectiile anticorozive conform proiectului.

CONTROLUL SI VERIFICAREA CALITATII

Verificarea conditiilor generale de calitate se va efectua cu respectarea STAS 767/0-88, a prevederilor normativelor C56-85, C150-93 si C133-82.

DISPOZITII FINALE

Prevederile prezentului caiet de sarcini nu sunt limitative, putandu-se completa cu orice masuri suplimentare propuse de executant, propuneri care sa nu contravina celor cuprinse mai sus, ducand la sporirea calitatii executiei.

CAP. E. RECEPŢIA STRUCTURII DE REZISTENŢĂ

Se va efectua pe întreaga construcţie sau pe părţi de construcţie, în funcţie de prevederile programului privind controlul de calitate pe şantier stabilit de proiectant împreună cu beneficiarul şi constructorul.

Suplimentar se vor verifica:

- certificatele de garanţie pentru calitatea materialelor livrate;
- existenţa şi conţinutul proceselor verbale de recepţie calitativă privind cofrajele, armarea, aspectul elementelor după decofrare, aprecierea calităţii betonului pus în operă, precum şi existenţa proceselor verbale pentru fazele determinante.

Verificările efectuate şi constatările rezultate la recepţia structurii de rezistenţă se consemnează printr-un proces verbal încheiat între beneficiar, proiectant, constructor precizându-se în concluzie dacă structura în cauză se acceptă sau se respinge.

In cazul în care se constată deficienţe în executarea structurii, se vor stabili măsurile de remediere, iar după executarea acestora se va proceda la o nouă recepţie.

Intocmit,
Ing. N. Cotoara

S.C. ATELIER 2005 S.R.L. SUCEAVA

FORMULAR F1

OBIECTIV
AMENAJARE RAMPE DE ACCES A PERSOANELOR CU DIZABILITATI IN 7 CLADIRI, orasul Solca, judetul Suceava

CENTRALIZATORUL
cheltuielilor pe obiectiv

Nr. Crt.	Nr.cap./subcap. deviz general	Denumirea capitolelor de cheltuieli	Valoarea cheltuielilor/obiect exclusiv TVA		Din care C+M	
			Lei	Euro	Lei	Euro
0	1	2	3	4	5	6
1	1.2	Amenajarea terenului				
2	1.3	Amenajari pentru protectia mediului si aducerea la starea initiala				
3	2	Realizarea utilitatilor necesare obiectivului				
4	3.1	Studii de teren				
5	3.3	Proiectare				
6	4	Investitia de baza 6.001 AMENAJARE RAMPE DE ACCES A PERSOANELOR CU DIZABILITATI IN 7 CLADIRI				
7	5.1	Organizare de santier				
TOTAL VALOARE (exclusiv TVA) :						
Taxa pe valoarea adaugata						
TOTAL VALOARE (inclusiv TVA) :						

Proiectant
SC ATELIER 2005 SRL

ATELIER 2005 S.R.L. SUCEAVA

FORMULAR F2

OBIECTIV
AMENAJARE RAMPE DE ACCES A PERSOANELOR CU DIZABILITATI IN 7 CLADIRI, orasul Solca, judetul Suceava

CENTRALIZATORUL
cheltuielilor pe categorii de lucrari,pe obiecte
OBIECT: AMENAJARE RAMPE DE ACCES A PERSOANELOR CU DIZABILITATI IN 7 CLADIRI

Nr. Crt.	Nr.cap./subcap. deviz pe obiect	Cheltuieli pe categoria de lucrari	Valoarea, exclusiv TVA	
			Lei	Euro
0	1	2	3	4
1	I	Lucrari de constructii		
2	4.1	Constructii si Instalatii		
3		Constructii		
		841108 AMENAJARE RAMPA PERSOANE DIZABILITATI-BIBLIOTECA		
		841118 AMENAJARE RAMPA PERSOANE DIZABILITATI-CABINET STOMATOLOGIC		
		841128 AMENAJARE RAMPA PERSOANE DIZABILITATI-DISPENSAR URBAN		
		841138 AMENAJARE RAMPA PERSOANE DIZABILITATI-GRADINITA		
		841148 AMENAJARE RAMPA PERSOANE DIZABILITATI-LICEU TEHNOLOGIC		
		841158 AMENAJARE RAMPA PERSOANE DIZABILITATI-PRIMARIE		
		841168 AMENAJARE RAMPA PERSOANE DIZABILITATI-CAMIN DE BATRANI		
		TOTAL I		
4	II	Montaj utilaje si echipamente tehnologice		
		TOTAL II		
5	III	Procurare		
6	4.3	Utilaje si echipamente tehnologice		
7	4.4	Utilaje si echipamente de transport		

8	4.5	Dotari		
		TOTAL III		
		TOTAL VALOARE (exclusiv TVA):		
		Taxa pe valoarea adaugata		
		TOTAL (inclusiv TVA) :		

Proiectant
SC ATELIER 2005 SRL

S.C. ATELIER 2005 S.R.L. SUCEAVA

Persoana juridica achizitoare Formularul F3
ORASUL SOLCA

Obiectivul: AMENAJARE RAMPE DE ACCES A PERSOANELOR CU DIZABILITATI IN 7 CLADIRI, orasul Solca, judetul Suceava

Obiectul: AMENAJARE RAMPE DE ACCES A PERSOANELOR CU DIZABILITATI IN 7 CLADIRI

Lista cu cantitatile de lucrari
Deviz AMENAJARE RAMPA PERSOANE DIZABILITATI-BIBLIOTECA

NR.	SIMBOL ART.	CANTITATE	UM	PU MAT / PU MAN / PU UTI / PU TRA	VAL MAT / VAL MAN / VAL UTI / VAL TRA
	D E N U M I R E				
		A R T I C O L			
	SPOR MAT MAN UTI	GR./UA	GR.TOT.		T O T A L
001	RPCT09B1		M.C.		2.500
	DEMOLAREA ELEMENTELOR DE BETON SIMPLU SI ARMAT CU MIJLOACE MANUALE CU DOZAJ PESTE 150 KG CIM.LA				
002	TRA01A05P		TONA		6.000
	TRANSPORTUL RUTIER AL PAMINTULUI SAU MOLOZULUI CU AUTOBASCULANTA DIST.= 5 KM				
003	TSA02G1		M.C.		10.400
	SAP.MAN.IN SPATII LIMIT.SUB 1M CU TALUZ VERT.NESPR.IN PAM.COEZ.MIJ.SI F.COEZ. ADINC.<1,5M T.F.TAR				
004	TSD01D1		M.C.		10.400
	IMPRASTIEREA CU LOPATA A PAMINT.AFINAT, STRAT UNIFORM 10-30CM.GROS CU SFARIM. BULG.TEREN F.TARE				
005	TSD04D1		M.C.		10.400
	COMPACTAREA CU MAI.DE MINA A UMPLUT. EXECUT.PE STRAT.CU UDAREA FIEC.STRAT DE 20CM GROS.T.COEZIV				
006	CB18F1		MP.		9.000
	STRAT DIN PFL POROS DE 20 MM GROS LA ROST DILATATIE INTRE TRONSOANE BETON LIPIT CU BITUM TOPIT				
006	3273246		MP.		9.000
	POLISTIREN EXPANDAT - POLISTIREN 20 KG/ M3 2 CM BAX 12,5M2				
007	CB11E1		MP.		26.000
	COFRAJE PT BETON IN ELEVATIE DIN PANOURI LA ZID DREPTE CU H<3M,CU PLACAJ DE 15MM GROSIME				
008	CA01B1		M.C.		11.500
	TURNARE BETON SIMPLU IN FUNDATII (CONTINUE,IZOLATE)SI SOCLURI CU VOLUM > 3MC,SI IN ZIDURI DE SPRIJ				
008	2100910		M.C.		11.500
	BETON MARFA CLASA C 10/8 (BC 10/B 150)				

009 CC01C1 KG 210.000
MONTARE ARMATURI DIN OTEL BETON IN FUNDATII CONTI NUE,PLACI DE RADIERE,CU DIST DIN MASE PLASTICE

010 CZ0301G1 KG 210.000
CONFECT.ARMAT.FASONARE BARE PT.FUNDATII IZOL.CONTINUI SI RADIERE IN ATEL.SANT.OB 37 D=6-8 MM

011 DA06A1 M.C. 5.300
STRAT AGREG NAT(BALAST)CILINDR CU FUNCT REZIST FILTRANT IZOL AERISIRE ANTCAP CU ASTERNERE MANUAL

012 CA02G1 M.C. 5.500
TURNARE BETON ARMAT LA CONSTRUCTII CU H <35M,IN PERETI SI DIAFRAGME CU GROS <30CM

012 2100912 M.C. 3.400
BETON MARFA CLASA C 20/16 (BC 20/B 250)

012 2100911 M.C. 2.200
BETON MARFA CLASA C 15/12 (BC 15/B 200)

013 RPCE34A1 M 15.000
UMPLEREA ROSTURILOR DINTRE TROTUAR SI SOCLUL CLADIRII CU BITUM TIP D

014 CL21A1 KG 57.600
MONTAREA CONFECTIILOR METALICE DIVERSE INGLOBATE IN BETON

014 6309886 KG 57.600
CONFECTII METALICE INGLOBATE IN BETON

CF DETALIU

015 RPCJ15D# [1] MP. 20.000
Finisarea suprafetelor netede de beton CU CUART

015 7674042 MP. 20.000
STRAT DE UZURA DIN BETON CU CUART DE 5 CM GROSIME, ADERENTA SPORITA

016 CG03A1 [2] MP. 6.400
PARDOSELI DIN MATERIALE PLASTICE

016 7674040 MP. 28.000
MARCAJ TACTIL PENTRU NEVAZATORI CARE MARCHEAZA TRECEREA, PLASTIC, 40CM*40CM*

8MM

016 7674041 BUC. 12.000
MARCAJ TACTIL PENTRU NEVAZATORI CARE MARCHEAZA OPRIREA, PLASTIC, 40CM*40CM* 8MM

017 CH05A1 [3] M 28.000
BALUSTRADA METALICA TIP 1 - CONFORM DETALIU

017 7674043 M 28.000
BALUSTRADA METALICA VOPSITA, ALCATUITA DIN MANA CURENTA LA 90CM (76MM), MANA CURENTA LA 65 CM(51MM), MONTANTI VERTICALI (76MM) INTERAX 1M SI ELEMNTE VERTICALE (32 MM)-CONFORM DETALIU

018 TRA06A30 TONA 40.000
TRANSPORTUL RUTIER AL BETONULUI-MORTARULUI CU AUTOBETONIERA DE 5,5 MC DIST.=30 KM

019 TRA01A30 TONA 15.000
TRANSPORTUL RUTIER AL MATERIALELOR, SEMIFABRICATELOR CU AUTOBASCULANTA PE DIST.= 30 KM.

Cheltuieli directe din articole:

GREUTATE MATERIALE MANOPERA UTILAJ TRANSPORT TOTAL
Din care:
Valoare aferenta utilaje termice =
Valoare aferenta utilaje electrice =

Detaliere transporturi:
-Articole TRA

Alte cheltuieli directe:

-CAS:
-SOMAJ:
-SANATATE
-CONCEDII MEDICALE
-FD GARANTARE SALARII
-FOND DE RISC

Total cheltuieli directe:

GREUTATE MATERIALE MANOPERA UTILAJ TRANSPORT TOTAL

Cheltuieli indirecte:
Profit:

TOTAL GENERAL DEVIZ:
TVA
TOTAL cu TVA

PROIECTANT
SC ATELIER 2005 SRL

S.C. ATELIER 2005 S.R.L. SUCEAVA

Persoana juridica achizitoare Formularul F3
ORASUL SOLCA

Obiectivul: AMENAJARE RAMPE DE ACCES A PERSOANELOR CU DIZABILITATI IN 7 CLADIRI, orasul Solca, judetul Suceava

Obiectul: AMENAJARE RAMPE DE ACCES A PERSOANELOR CU DIZABILITATI IN 7 CLADIRI

Lista cu cantitatile de lucrari

Deviz AMENAJARE RAMPA PERSOANE DIZABILITATI-CABINET STOMATOLOGIC

NR.	SIMBOL ART. / DENUMIRE ARTICOL	CANTITATE	UM	PU MAT / PU MAN / PU UTI / PU TRA	VAL MAT / VAL MAN / VAL UTI / VAL TRA
SPOR MAT MAN UTI		GR./UA	GR.TOT.		TOTAL
001	RPCT09B1 DEMOLAREA ELEMENTELOR DE BETON SIMPLU SI ARMAT CU MIJLOACE MANUALE CU DOZAJ PESTE 150 KG CIM.LA		M.C.		1.600
002	TRA01A05P TRANSPORTUL RUTIER AL PAMINTULUI SAU MOLOZULUI CU AUTOBASCULANTA DIST.= 5 KM		TONA		3.840
003	TSA02G1 SAP.MAN.IN SPATII LIMIT.SUB 1M CU TALUZ VERT.NESPR.IN PAM.COEZ.MIJ.SI F.COEZ. ADINC.<1,5M T.F.TAR		M.C.		9.200
004	TSD01D1 IMPRASTIEREA CU LOPATA A PAMINT.AFINAT, STRAT UNIFORM 10-30CM.GROS CU SFARIM. BULG.TEREN F.TARE		M.C.		9.200
005	TSD04D1 COMPACTAREA CU MAI.DE MINA A UMPLUT. EXECUT.PE STRAT.CU UDAREA FIEC.STRAT DE 20CM GROS.T.COEZIV		M.C.		9.200
006	CB18F1 STRAT DIN PFL POROS DE 20 MM GROS LA ROST DILATATIE INTRE TRONSOANE BETON LIPIT CU BITUM TOPIT		MP.		5.000
006	3273246 POLISTIREN EXPANDAT - POLISTIREN 20 KG/ M3 2 CM BAX 12,5M2		MP.		5.000
007	CB11E1 COFRAJE PT BETON IN ELEVATIE DIN PANOURI LA ZID DREPTE CU H<3M,CU PLACAJ DE 15MM GROSIME		MP.		24.300
008	CA01B1 TURNARE BETON SIMPLU IN FUNDATII (CONTINUE,IZOLATE)SI SOCLURI CU VOLUM > 3MC,SI IN ZIDURI DE SPRIJ		M.C.		10.600
008	2100910 BETON MARFA CLASA C 10/8 (BC 10/B 150)		M.C.		10.600

009 CC01C1 KG 215.000
MONTARE ARMATURI DIN OTEL BETON IN FUNDATII CONTI NUE,PLACI DE RADIERE,CU DIST DIN MASE PLASTICE

010 CZ0301G1 KG 215.000
CONFECT.ARMAT.FASONARE BARE PT.FUNDATII IZOL.CONTINUI SI RADIERE IN ATEL.SANT.OB 37 D=6-8 MM

011 DA06A1 M.C. 5.600
STRAT AGREG NAT(BALAST)CILINDR CU FUNCT REZIST FILTRANT IZOL AERISIRE ANTCAP CU ASTERNERE MANUAL

012 CA02G1 M.C. 8.200
TURNARE BETON ARMAT LA CONSTRUCTII CU H <35M,IN PERETI SI DIAFRAGME CU GROS <30CM

012 2100912 M.C. 3.400
BETON MARFA CLASA C 20/16 (BC 20/B 250)

012 2100911 M.C. 4.800
BETON MARFA CLASA C 15/12 (BC 15/B 200)

013 RPCE34A1 M 7.000
UMPLEREA ROSTURILOR DINTRE TROTUAR SI SOCLUL CLADIRII CU BITUM TIP D

014 CL21A1 KG 66.600
MONTAREA CONFECTIILOR METALICE DIVERSE INGLOBATE IN BETON

014 6309886 KG 66.600
CONFECTII METALICE INGLOBATE IN BETON

CF DETALIU

015 RPCJ15D# [1] MP. 22.000
Finisarea suprafetelor netede de beton CU CUART

015 7674042 MP. 22.000
STRAT DE UZURA DIN BETON CU CUART DE 5 CM GROSIME, ADERENTA SPORITA

016 CG03A1 [2] MP. 9.600
PARDOSELI DIN MATERIALE PLASTICE

016 7674040 MP. 20.000
MARCAJ TACTIL PENTRU NEVAZATORI CARE MARCHEAZA TRECEREA, PLASTIC, 40CM*40CM*

8MM

016 7674041 BUC. 40.000
MARCAJ TACTIL PENTRU NEVAZATORI CARE MARCHEAZA OPRIREA, PLASTIC, 40CM*40CM* 8MM

017 CH05A1 [3] M 32.000
BALUSTRADA METALICA TIP 1 - CONFORM DETALIU

017 7674043 M 32.000
BALUSTRADA METALICA VOPSITA, ALCATUITA DIN MANA CURENTA LA 90CM (76MM), MANA CURENTA LA 65 CM(51MM), MONTANTI VERTICALI (76MM) INTERAX 1M SI ELEMNTE VERTICALE (32 MM)-CONFORM DETALIU

018 TRA06A30 TONA 45.000
TRANSPORTUL RUTIER AL BETONULUI-MORTARULUI CU AUTOBETONIERA DE 5,5 MC DIST.=30 KM

019 TRA01A30 TONA 15.000
TRANSPORTUL RUTIER AL MATERIALELOR, SEMIFABRICATELOR CU AUTOBASCULANTA PE DIST.= 30 KM.

Cheltuieli directe din articole:

GREUTATE MATERIALE MANOPERA UTILAJ TRANSPORT TOTAL
Din care:
Valoare aferenta utilaje termice =
Valoare aferenta utilaje electrice =

Detaliere transporturi:
-Articole TRA

Alte cheltuieli directe:

-CAS:
-SOMAJ:
-SANATATE
-CONCEDII MEDICALE
-FD GARANTARE SALARII
-FOND DE RISC

Total cheltuieli directe:

GREUTATE MATERIALE MANOPERA UTILAJ TRANSPORT TOTAL

Cheltuieli indirecte:
Profit:

TOTAL GENERAL DEVIZ:
TVA
TOTAL cu TVA

PROIECTANT
SC ATELIER 2005 SRL

S.C. ATELIER 2005 S.R.L. SUCEAVA

Persoana juridica achizitoare Formularul F3
ORASUL SOLCA

Obiectivul: AMENAJARE RAMPE DE ACCES A PERSOANELOR CU DIZABILITATI IN 7 CLADIRI, orasul Solca, judetul Suceava

Obiectul: AMENAJARE RAMPE DE ACCES A PERSOANELOR CU DIZABILITATI IN 7 CLADIRI

Lista cu cantitatile de lucrari
Deviz AMENAJARE RAMPA PERSOANE DIZABILITATI-DISPENSAR URBAN

NR. SIMBOL ART. / DENUMIRE ARTICOL / SPOR MAT MAN UTI	CANTITATE	UM	GR./UA	GR.TOT.	PU MAT / PU MAN / PU UTI / PU TRA	VAL MAT / VAL MAN / VAL UTI / VAL TRA / TOTAL
001 RPCT09B1 DEMOLAREA ELEMENTELOR DE BETON SIMPLU SI ARMAT CU MIJLOACE MANUALE CU DOZAJ PESTE 150 KG CIM.LA		M.C.		1.000		
002 TRA01A05P TRANSPORTUL RUTIER AL PAMINTULUI SAU MOLOZULUI CU AUTOBASCULANTA DIST.= 5 KM		TONA		2.400		
003 TSA02G1 SAP.MAN.IN SPATII LIMIT.SUB 1M CU TALUZ VERT.NESPR.IN PAM.COEZ.MIJ.SI F.COEZ. ADINC.<1,5M T.F.TAR		M.C.		8.600		
004 TSD01D1 IMPRASTIEREA CU LOPATA A PAMINT.AFINAT, STRAT UNIFORM 10-30CM.GROS CU SFARIM. BULG.TEREN F.TARE		M.C.		8.600		
005 TSD04D1 COMPACTAREA CU MAI.DE MINA A UMPLUT. EXECUT.PE STRAT.CU UDAREA FIEC.STRAT DE 20CM GROS.T.COEZIV		M.C.		8.600		
006 CB18F1 STRAT DIN PFL POROS DE 20 MM GROS LA ROST DILATATIE INTRE TRONSOANE BETON LIPIT CU BITUM TOPIT		MP.		4.000		
006 3273246 POLISTIREN EXPANDAT - POLISTIREN 20 KG/ M3 2 CM BAX 12,5M2		MP.		4.000		
007 CB11E1 COFRAJE PT BETON IN ELEVATIE DIN PANOURI LA ZID DREPTE CU H<3M,CU PLACAJ DE 15MM GROSIME		MP.		19.000		
008 CA01B1 TURNARE BETON SIMPLU IN FUNDATII (CONTINUE,IZOLATE)SI SOCLURI CU VOLUM > 3MC,SI IN ZIDURI DE SPRIJ		M.C.		9.000		
008 2100910 BETON MARFA CLASA C 10/8 (BC 10/B 150)		M.C.		9.000		

009 CC01C1 KG 200.000
MONTARE ARMATURI DIN OTEL BETON IN FUNDATII CONTI NUE,PLACI DE RADIERE,CU DIST DIN MASE PLASTICE

010 CZ0301G1 KG 200.000
CONFECT.ARMAT.FASONARE BARE PT.FUNDATII IZOL.CONTINUI SI RADIERE IN ATEL.SANT.OB 37 D=6-8 MM

011 DA06A1 M.C. 5.400
STRAT AGREG NAT(BALAST)CILINDR CU FUNCT REZIST FILTRANT IZOL AERISIRE ANTCAP CU ASTERNERE MANUAL

012 CA02G1 M.C. 5.100
TURNARE BETON ARMAT LA CONSTRUCTII CU H <35M,IN PERETI SI DIAFRAGME CU GROS <30CM

012 2100912 M.C. 3.100
BETON MARFA CLASA C 20/16 (BC 20/B 250)

012 2100911 M.C. 2.000
BETON MARFA CLASA C 15/12 (BC 15/B 200)

013 RPCE34A1 M 7.000
UMPLEREA ROSTURILOR DINTRE TROTUAR SI SOCLUL CLADIRII CU BITUM TIP D

014 CL21A1 KG 45.000
MONTAREA CONFECTIILOR METALICE DIVERSE INGLOBATE IN BETON

014 6309886 KG 45.000
CONFECTII METALICE INGLOBATE IN BETON

CF DETALIU

015 RPCJ15D# [1] MP. 20.000
Finisarea suprafetelor netede de beton CU CUART

015 7674042 MP. 20.000
STRAT DE UZURA DIN BETON CU CUART DE 5 CM GROSIME, ADERENTA SPORITA

016 CG03A1 [2] MP. 8.000
PARDOSELI DIN MATERIALE PLASTICE

016 7674040 MP. 20.000
MARCAJ TACTIL PENTRU NEVAZATORI CARE MARCHEAZA TRECEREA, PLASTIC, 40CM*40CM*

8MM

016 7674041 BUC. 30.000
MARCAJ TACTIL PENTRU NEVAZATORI CARE
MARCHEAZA OPRIREA, PLASTIC, 40CM*40CM*
8MM

017 CH05A1 [3] M 23.000
BALUSTRADA METALICA TIP 1 - CONFORM
DETALIU

017 7674043 M 2.000
BALUSTRADA METALICA VOPSITA, ALCATUITA
DIN MANA CURENTA LA 90CM (76MM), MANA
CURENTA LA 65 CM(51MM), MONTANTI
VERTICALI (76MM) INTERAX 1M SI ELEMNTE
VERTICALE (32 MM)-CONFORM DETALIU

018 TRA06A30 TONA 34.000
TRANSPORTUL RUTIER AL BETONULUI-
MORTARULUI CU AUTOBETONIERA DE 5,5 MC
DIST.=30 KM

019 TRA01A30 TONA 13.000
TRANSPORTUL RUTIER AL MATERIALELOR,
SEMIFABRICATELOR CU AUTOBASCULANTA PE
DIST.= 30 KM.

Cheltuieli directe din articole:

GREUTATE MATERIALE MANOPERA UTILAJ TRANSPORT TOTAL
Din care:
Valoare aferenta utilaje termice =
Valoare aferenta utilaje electrice =

Detaliere transporturi:
-Articole TRA

Alte cheltuieli directe:

-CAS:
-SOMAJ:
-SANATATE
-CONCEDII MEDICALE
-FD GARANTARE SALARII
-FOND DE RISC

Total cheltuieli directe:

GREUTATE MATERIALE MANOPERA UTILAJ TRANSPORT TOTAL

Cheltuieli indirecte:
Profit:

TOTAL GENERAL DEVIZ:
TVA
TOTAL cu TVA

PROIECTANT
SC ATELIER 2005 SRL

S.C. ATELIER 2005 S.R.L. SUCEAVA

Persoana juridica achizitoare Formularul F3
ORASUL SOLCA

Obiectivul: AMENAJARE RAMPE DE ACCES A PERSOANELOR CU DIZABILITATI IN 7 CLADIRI, orasul Solca, judetul Suceava

Obiectul: AMENAJARE RAMPE DE ACCES A PERSOANELOR CU DIZABILITATI IN 7 CLADIRI

Lista cu cantitatile de lucrari
Deviz AMENAJARE RAMPA PERSOANE DIZABILITATI-GRADINITA

NR.	SIMBOL ART. / DENUMIRE / ARTICOL	CANTITATE	UM	PU MAT / PU MAN / PU UTI / PU TRA	VAL MAT / VAL MAN / VAL UTI / VAL TRA / TOTAL
	SPOR MAT MAN UTI	GR./UA	GR.TOT.		
001	RPCT09B1 DEMOLAREA ELEMENTELOR DE BETON SIMPLU SI ARMAT CU MIJLOACE MANUALE CU DOZAJ PESTE 150 KG CIM.LA		M.C.		3.500
002	TRA01A05P TRANSPORTUL RUTIER AL PAMINTULUI SAU MOLOZULUI CU AUTOBASCULANTA DIST.= 5 KM		TONA		8.400
003	TSA02G1 SAP.MAN.IN SPATII LIMIT.SUB 1M CU TALUZ VERT.NESPR.IN PAM.COEZ.MIJ.SI F.COEZ. ADINC.<1,5M T.F.TAR		M.C.		6.100
004	TSD01D1 IMPRASTIEREA CU LOPATA A PAMINT.AFINAT, STRAT UNIFORM 10-30CM.GROS CU SFARIM. BULG.TEREN F.TARE		M.C.		6.100
005	TSD04D1 COMPACTAREA CU MAI.DE MINA A UMPLUT. EXECUT.PE STRAT.CU UDAREA FIEC.STRAT DE 20CM GROS.T.COEZIV		M.C.		6.100
006	CB18F1 STRAT DIN PFL POROS DE 20 MM GROS LA ROST DILATATIE INTRE TRONSOANE BETON LIPIT CU BITUM TOPIT		MP.		6.000
006	3273246 POLISTIREN EXPANDAT - POLISTIREN 20 KG/ M3 2 CM BAX 12,5M2		MP.		6.000
007	CB11E1 COFRAJE PT BETON IN ELEVATIE DIN PANOURI LA ZID DREPTE CU H<3M,CU PLACAJ DE 15MM GROSIME		MP.		12.000
008	CA01B1 TURNARE BETON SIMPLU IN FUNDATII (CONTINUE,IZOLATE)SI SOCLURI CU VOLUM > 3MC,SI IN ZIDURI DE SPRIJ		M.C.		6.600
008	2100910 BETON MARFA CLASA C 10/8 (BC 10/B 150)		M.C.		6.600

BETON MARFA CLASA C 10/8 (BC 10/B 150)

009 CC01C1 KG 160.000
MONTARE ARMATURI DIN OTEL BETON IN FUNDATII CONTI NUE,PLACI DE RADIERE,CU DIST DIN MASE PLASTICE

010 CZ0301G1 KG 160.000
CONFECT.ARMAT.FASONARE BARE PT.FUNDATII IZOL.CONTINUI SI RADIERE IN ATEL.SANT.OB 37 D=6-8 MM

011 DA06A1 M.C. 3.000
STRAT AGREG NAT(BALAST)CILINDR CU FUNCT REZIST FILTRANT IZOL AERISIRE ANTCAP CU ASTERNERE MANUAL

012 CA02G1 M.C. 2.700
TURNARE BETON ARMAT LA CONSTRUCTII CU H <35M,IN PERETI SI DIAFRAGME CU GROS <30CM

012 2100912 M.C. 1.700
BETON MARFA CLASA C 20/16 (BC 20/B 250)

012 2100911 M.C. 1.000
BETON MARFA CLASA C 15/12 (BC 15/B 200)

013 RPCE34A1 M 4.000
UMPLEREA ROSTURILOR DINTRE TROTUAR SI SOCLUL CLADIRII CU BITUM TIP D

014 CL21A1 KG 29.000
MONTAREA CONFECTIILOR METALICE DIVERSE INGLOBATE IN BETON

014 6309886 KG 29.000
CONFECTII METALICE INGLOBATE IN BETON

CF DETALIU

015 RPCJ15D# [1] MP. 12.000
Finisarea suprafetelor netede de beton CU CUART

015 7674042 MP. 12.000
STRAT DE UZURA DIN BETON CU CUART DE 5 CM GROSIME, ADERENTA SPORITA

016 CG03A1 [2] MP. 7.040
PARDOSELI DIN MATERIALE PLASTICE

016 7674040 MP. 20.000
MARCAJ TACTIL PENTRU NEVAZATORI CARE MARCHEAZA TRECEREA, PLASTIC, 40CM*40CM*

8MM

016 7674041 BUC. 24.000
MARCAJ TACTIL PENTRU NEVAZATORI CARE
MARCHEAZA OPRIREA, PLASTIC, 40CM*40CM*
8MM

017 CH05A1 [3] M 12.000
BALUSTRADA METALICA TIP 1 - CONFORM
DETALIU

017 7674043 M 12.000
BALUSTRADA METALICA VOPSITA, ALCATUITA
DIN MANA CURENTA LA 90CM (76MM), MANA
CURENTA LA 65 CM(51MM), MONTANTI
VERTICALI (76MM) INTERAX 1M SI ELEMNTE
VERTICALE (32 MM)-CONFORM DETALIU

018 CH05A1 [4] M 7.000
BALUSTRADA METALICA TIP2-CF DETALIU

018 7674044 M 7.000
BALUSTRADA METALICA VOPSITA, MONTAJ LA
PERETE, MANA CURENTA LA 90 CM(76MM),
MANA CURENTA LA 65 CM (76MM)-CF DETALIU

019 TRA06A30 TONA 22.500
TRANSPORTUL RUTIER AL BETONULUI-
MORTARULUI CU AUTOBETONIERA DE 5,5 MC
DIST.=30 KM

020 TRA01A30 TONA 8.000
TRANSPORTUL RUTIER AL MATERIALELOR,
SEMIFABRICATELOR CU AUTOBASCULANTA PE
DIST.= 30 KM.

Cheltuieli directe din articole:

GREUTATE MATERIALE MANOPERA UTILAJ TRANSPORT TOTAL
Din care:
Valoare aferenta utilaje termice =
Valoare aferenta utilaje electrice =

Detaliere transporturi:
-Articole TRA

Alte cheltuieli directe:

-CAS:
-SOMAJ:
-SANATATE
-CONCEDII MEDICALE
-FD GARANTARE SALARII
-FOND DE RISC

Total cheltuieli directe:

GREUTATE MATERIALE MANOPERA UTILAJ TRANSPORT TOTAL

Cheltuieli indirecte:
Profit:

TOTAL GENERAL DEVIZ:

TVA
TOTAL cu TVA

PROIECTANT
SC ATELIER 2005 SRL

S.C. ATELIER 2005 S.R.L.
SUCEAVA

Persoana juridica achizitoare Formularul F3
ORASUL SOLCA

Obiectivul: AMENAJARE RAMPE DE ACCES A PERSOANELOR CU DIZABILITATI IN 7 CLADIRI, orasul Solca, judetul Suceava

Obiectul: AMENAJARE RAMPE DE ACCES A PERSOANELOR CU DIZABILITATI IN 7 CLADIRI

Lista cu cantitatile de lucrari
Deviz AMENAJARE RAMPA PERSOANE DIZABILITATI-LICEU TEHNOLOGIC

NR.	SIMBOL ART. / DENUMIRE ARTICOL	CANTITATE	UM	PU MAT / PU MAN / PU UTI / PU TRA	VAL MAT / VAL MAN / VAL UTI / VAL TRA / TOTAL
	SPOR MAT MAN UTI	GR./UA	GR.TOT.		
001	RPCT09B1 DEMOLAREA ELEMENTELOR DE BETON SIMPLU SI ARMAT CU MIJLOACE MANUALE CU DOZAJ PESTE 150 KG CIM.LA		M.C.		4.000
002	TRA01A05P TRANSPORTUL RUTIER AL PAMINTULUI SAU MOLOZULUI CU AUTOBASCULANTA DIST.= 5 KM		TONA		9.600
003	TSA02G1 SAP.MAN.IN SPATII LIMIT.SUB 1M CU TALUZ VERT.NESPR.IN PAM.COEZ.MIJ.SI F.COEZ. ADINC.<1,5M T.F.TAR		M.C.		11.100
004	TSD01D1 IMPRASTIEREA CU LOPATA A PAMINT.AFINAT, STRAT UNIFORM 10-30CM.GROS CU SFARIM. BULG.TEREN F.TARE		M.C.		11.100
005	TSD04D1 COMPACTAREA CU MAI.DE MINA A UMPLUT. EXECUT.PE STRAT.CU UDAREA FIEC.STRAT DE 20CM GROS.T.COEZIV		M.C.		11.100
006	CB18F1 STRAT DIN PFL POROS DE 20 MM GROS LA ROST DILATATIE INTRE TRONSOANE BETON LIPIT CU BITUM TOPIT		MP.		7.000
006	3273246 POLISTIREN EXPANDAT - POLISTIREN 20 KG/ M3 2 CM BAX 12,5M2		MP.		7.000
007	CB11E1 COFRAJE PT BETON IN ELEVATIE DIN PANOURI LA ZID DREPTE CU H<3M,CU PLACAJ DE 15MM GROSIME		MP.		46.000
008	CA01B1 TURNARE BETON SIMPLU IN FUNDATII (CONTINUE,IZOLATE)SI SOCLURI CU VOLUM > 3MC,SI IN ZIDURI DE SPRIJ		M.C.		15.800
008	2100910 BETON MARFA CLASA C 10/8 (BC 10/B 150)		M.C.		15.800

009 CC01C1 KG 400.000
MONTARE ARMATURI DIN OTEL BETON IN FUNDATII CONTI NUE,PLACI DE RADIERE,CU DIST DIN MASE PLASTICE

010 CZ0301G1 KG 400.000
CONFECT.ARMAT.FASONARE BARE PT.FUNDATII IZOL.CONTINUI SI RADIERE IN ATEL.SANT.OB 37 D=6-8 MM

011 DA06A1 M.C. 6.900
STRAT AGREG NAT(BALAST)CILINDR CU FUNCT REZIST FILTRANT IZOL AERISIRE ANTCAP CU ASTERNERE MANUAL

012 CA02G1 M.C. 5.800
TURNARE BETON ARMAT LA CONSTRUCTII CU H <35M,IN PERETI SI DIAFRAGME CU GROS <30CM

012 2100912 M.C. 4.400
BETON MARFA CLASA C 20/16 (BC 20/B 250)

012 2100911 M.C. 1.400
BETON MARFA CLASA C 15/12 (BC 15/B 200)

013 RPCE34A1 M 8.000
UMPLEREA ROSTURILOR DINTRE TROTUAR SI SOCLUL CLADIRII CU BITUM TIP D

014 CL21A1 KG 74.000
MONTAREA CONFECTIILOR METALICE DIVERSE INGLOBATE IN BETON

014 6309886 KG 74.000
CONFECTII METALICE INGLOBATE IN BETON

CF DETALIU

015 RPCJ15D# [1] MP. 30.000
Finisarea suprafetelor netede de beton CU CUART

015 7674042 MP. 30.000
STRAT DE UZURA DIN BETON CU CUART DE 5 CM GROSIME, ADERENTA SPORITA

016 CG03A1 [2] MP. 7.040
PARDOSELI DIN MATERIALE PLASTICE

016 7674040 MP. 20.000
MARCAJ TACTIL PENTRU NEVAZATORI CARE MARCHEAZA TRECEREA, PLASTIC, 40CM*40CM*

8MM

016 7674041 BUC. 24.000
MARCAJ TACTIL PENTRU NEVAZATORI CARE
MARCHEAZA OPRIREA, PLASTIC, 40CM*40CM*
8MM

017 CH05A1 [3] M 38.000
BALUSTRADA METALICA TIP 1 - CONFORM
DETALIU

017 7674043 M 38.000
BALUSTRADA METALICA VOPSITA, ALCATUITA
DIN MANA CURENTA LA 90CM (76MM), MANA
CURENTA LA 65 CM(51MM), MONTANTI
VERTICALI (76MM) INTERAX 1M SI ELEMNTE
VERTICALE (32 MM)-CONFORM DETALIU

018 TRA06A30 TONA 52.000
TRANSPORTUL RUTIER AL BETONULUI-
MORTARULUI CU AUTOBETONIERA DE 5,5 MC
DIST.=30 KM

019 TRA01A30 TONA 20.000
TRANSPORTUL RUTIER AL MATERIALELOR,
SEMIFABRICATELOR CU AUTOBASCULANTA PE
DIST.= 30 KM.

Cheltuieli directe din articole:

GREUTATE MATERIALE MANOPERA UTILAJ TRANSPORT TOTAL
Din care:
Valoare aferenta utilaje termice =
Valoare aferenta utilaje electrice =

Detaliere transporturi:
-Articole TRA

Alte cheltuieli directe:

-CAS:
-SOMAJ:
-SANATATE
-CONCEDII MEDICALE
-FD GARANTARE SALARII
-FOND DE RISC

Total cheltuieli directe:

GREUTATE MATERIALE MANOPERA UTILAJ TRANSPORT TOTAL

Cheltuieli indirecte:
Profit:

TOTAL GENERAL DEVIZ:
TVA
TOTAL cu TVA

PROIECTANT
SC ATELIER 2005 SRL

S.C. ATELIER 2005 S.R.L. SUCEAVA

Persoana juridica achizitoare Formularul F3
ORASUL SOLCA

Obiectivul: AMENAJARE RAMPE DE ACCES A PERSOANELOR CU DIZABILITATI IN 7 CLADIRI, orasul Solca, judetul Suceava

Obiectul: AMENAJARE RAMPE DE ACCES A PERSOANELOR CU DIZABILITATI IN 7 CLADIRI

Lista cu cantitatile de lucrari
Deviz AMENAJARE RAMPA PERSOANE DIZABILITATI-PRIMARIE

NR.	SIMBOL ART.	CANTITATE	UM	PU MAT	VAL MAT
	D E N U M I R E			PU MAN	VAL MAN
		A R T I C O L		PU UTI	VAL UTI
				PU TRA	VAL TRA
SPOR	MAT MAN UTI	GR./UA	GR.TOT.	T O T A L	

001 RPCT09B1 M.C. 3.000
DEMOLAREA ELEMENTELOR DE BETON SIMPLU SI ARMAT CU MIJLOACE MANUALE CU DOZAJ PESTE 150 KG CIM.LA

002 RPCT03A1 M.C. 1.000
DEMOLAREA ZIDURILOR DIN CARAMIDA CU MORTAR VAR+CIMENT VOLUM SUB 1,000 MC *

003 TRA01A05P TONA 9.200
TRANSPORTUL RUTIER AL PAMINTULUI SAU MOLOZULUI CU AUTOBASCULANTA DIST.= 5 KM

004 CK25A# MP. 3.000
Usi profiluri mase plastice,1 canat, supraf toc<= 7 mp,incl armaturi si accesorii,montate in zid de orice fel la ctii cu H<= 35 m

004 7000110 MP. 3.000
@USI DIN PVC CU GEAM TERMOPAN

005 TSA02G1 M.C. 13.600
SAP.MAN.IN SPATII LIMIT.SUB 1M CU TALUZ VERT.NESPR.IN PAM.COEZ.MIJ.SI F.COEZ. ADINC.<1,5M T.F.TAR

006 TSD01D1 M.C. 13.600
IMPRASTIEREA CU LOPATA A PAMINT.AFINAT, STRAT UNIFORM 10-30CM.GROS CU SFARIM. BULG.TEREN F.TARE

007 TSD04D1 M.C. 13.600
COMPACTAREA CU MAI.DE MINA A UMPLUT. EXECUT.PE STRAT.CU UDAREA FIEC.STRAT DE 20CM GROS.T.COEZIV

008 CB18F1 MP. 17.000
STRAT DIN PFL POROS DE 20 MM GROS LA ROST DILATATIE INTRE TRONSOANE BETON LIPIT CU BITUM TOPIT

008 3273246 MP. 17.000
POLISTIREN EXPANDAT - POLISTIREN 20 KG/

M3 2 CM BAX 12,5M2

009 CB11E1 MP. 49.000
COFRAJE PT BETON IN ELEVATIE DIN PANOURI LA ZID DREPTE CU H<3M,CU PLACAJ DE 15MM GROSIME

010 CA01B1 M.C. 19.500
TURNARE BETON SIMPLU IN FUNDATII (CONTINUE,IZOLATE)SI SOCLURI CU VOLUM > 3MC,SI IN ZIDURI DE SPRIJ

010 2100910 M.C. 19.500
BETON MARFA CLASA C 10/8 (BC 10/B 150)

011 CC01C1 KG 160.000
MONTARE ARMATURI DIN OTEL BETON IN FUNDATII CONTI NUE,PLACI DE RADIERE,CU DIST DIN MASE PLASTICE

012 CZ0301G1 KG 160.000
CONFECT.ARMAT.FASONARE BARE PT.FUNDATII IZOL.CONTINUI SI RADIERE IN ATEL.SANT.OB 37 D=6-8 MM

013 DA06A1 M.C. 7.800
STRAT AGREG NAT(BALAST)CILINDR CU FUNCT REZIST FILTRANT IZOL AERISIRE ANTCAP CU ASTERNERE MANUAL

014 CA02G1 M.C. 8.100
TURNARE BETON ARMAT LA CONSTRUCTII CU H <35M,IN PERETI SI DIAFRAGME CU GROS <30CM

014 2100912 M.C. 3.600
BETON MARFA CLASA C 20/16 (BC 20/B 250)

014 2100911 M.C. 4.500
BETON MARFA CLASA C 15/12 (BC 15/B 200)

015 RPCE34A1 M 16.000
UMPLEREA ROSTURILOR DINTRE TROTUAR SI SOCLUL CLADIRII CU BITUM TIP D

016 CL21A1 KG 31.000
MONTAREA CONFECTIILOR METALICE DIVERSE INGLOBATE IN BETON

016 6309886 KG 31.000
CONFECTII METALICE INGLOBATE IN BETON

CF DETALIU

017 RPCJ15D# [1] MP. 24.000
Finisarea suprafetelor netede de beton

CU CUART

017 7674042 MP. 24.000
STRAT DE UZURA DIN BETON CU CUART DE 5 CM GROSIME, ADERENTA SPORITA

018 CG03A1 [2] MP. 5.120
PARDOSELI DIN MATERIALE PLASTICE

018 7674040 MP. 32.000
MARCAJ TACTIL PENTRU NEVAZATORI CARE MARCHEAZA TRECEREA, PLASTIC, 40CM*40CM* 8MM

019 CH05A1 [3] M 17.500
BALUSTRADA METALICA TIP 1 - CONFORM DETALIU

019 7674043 M 17.500
BALUSTRADA METALICA VOPSITA, ALCATUITA DIN MANA CURENTA LA 90CM (76MM), MANA CURENTA LA 65 CM(51MM), MONTANTI VERTICALI (76MM) INTERAX 1M SI ELEMNTE VERTICALE (32 MM)-CONFORM DETALIU

020 CH05A1 [4] M 14.000
BALUSTRADA METALICA TIP2-CF DETALIU

020 7674044 M 14.000
BALUSTRADA METALICA VOPSITA, MONTAJ LA PERETE, MANA CURENTA LA 90 CM(76MM), MANA CURENTA LA 65 CM (76MM)-CF DETALIU

021 TRA06A30 TONA 65.000
TRANSPORTUL RUTIER AL BETONULUI-MORTARULUI CU AUTOBETONIERA DE 5,5 MC DIST.=30 KM

022 TRA01A30 TONA 35.000
TRANSPORTUL RUTIER AL MATERIALELOR, SEMIFABRICATELOR CU AUTOBASCULANTA PE DIST.= 30 KM.

Cheltuieli directe din articole:

GREUTATE	MATERIALE	MANOPERA	UTILAJ	TRANSPORT	TOTAL

Din care:
Valoare aferenta utilaje termice =
Valoare aferenta utilaje electrice =

Detaliere transporturi:
-Articole TRA

Alte cheltuieli directe:

-CAS:
-SOMAJ:
-SANATATE
-CONCEDII MEDICALE

-FD GARANTARE SALARII
-FOND DE RISC

Total cheltuieli directe:

GREUTATE	MATERIALE	MANOPERA	UTILAJ	TRANSPORT	TOTAL

Cheltuieli indirecte:
Profit:

TOTAL GENERAL DEVIZ:
TVA
TOTAL cu TVA

PROIECTANT
SC ATELIER 2005 SRL

S.C. ATELIER 2005 S.R.L. SUCEAVA

Persoana juridica achizitoare Formularul F3
ORASUL SOLCA

Obiectivul: AMENAJARE RAMPE DE ACCES A PERSOANELOR CU DIZABILITATI IN 7 CLADIRI, orasul Solca, judetul Suceava

Obiectul: AMENAJARE RAMPE DE ACCES A PERSOANELOR CU DIZABILITATI IN 7 CLADIRI

Lista cu cantitatile de lucrari
Deviz AMENAJARE RAMPA PERSOANE DIZABILITATI-CAMIN DE BATRANI

NR.	SIMBOL ART. / DENUMIRE ARTICOL / SPOR MAT MAN UTI	CANTITATE	UM	PU MAT / PU MAN / PU UTI / PU TRA	VAL MAT / VAL MAN / VAL UTI / VAL TRA	GR./UA	GR.TOT.	TOTAL
001	RPCT09B1 DEMOLAREA ELEMENTELOR DE BETON SIMPLU SI ARMAT CU MIJLOACE MANUALE CU DOZAJ PESTE 150 KG CIM.LA	4.000	M.C.					
002	TRA01A05P TRANSPORTUL RUTIER AL PAMINTULUI SAU MOLOZULUI CU AUTOBASCULANTA DIST.= 5 KM	9.600	TONA					
003	TSA02G1 SAP.MAN.IN SPATII LIMIT.SUB 1M CU TALUZ VERT.NESPR.IN PAM.COEZ.MIJ.SI F.COEZ. ADINC.<1,5M T.F.TAR	7.800	M.C.					
004	TSD01D1 IMPRASTIEREA CU LOPATA A PAMINT.AFINAT, STRAT UNIFORM 10-30CM.GROS CU SFARIM. BULG.TEREN F.TARE	7.800	M.C.					
005	TSD04D1 COMPACTAREA CU MAI.DE MINA A UMPLUT. EXECUT.PE STRAT.CU UDAREA FIEC.STRAT DE 20CM GROS.T.COEZIV	7.800	M.C.					
006	CB11E1 COFRAJE PT BETON IN ELEVATIE DIN PANOURI LA ZID DREPTE CU H<3M,CU PLACAJ DE 15MM GROSIME	12.000	MP.					
007	CA01B1 TURNARE BETON SIMPLU IN FUNDATII (CONTINUE,IZOLATE)SI SOCLURI CU VOLUM > 3MC,SI IN ZIDURI DE SPRIJ	7.000	M.C.					
007	2100910 BETON MARFA CLASA C 10/8 (BC 10/B 150)	7.000	M.C.					
008	CC01C1 MONTARE ARMATURI DIN OTEL BETON IN FUNDATII CONTI NUE,PLACI DE RADIERE,CU DIST DIN MASE PLASTICE	50.000	KG					
009	CZ0301G1 CONFECT.ARMAT.FASONARE BARE PT.FUNDATII IZOL.CONTINUI SI RADIERE IN ATEL.SANT.OB	50.000	KG					

37 D=6-8 MM

010 CL20C1 KG 832.000
MONTAREA CONFECTIILOR METALICE APARENTE: DIVERSE EXCLUSIV PARAPETI,BALUSTRAZI, CHEPENGURI

010 6309903 KG 832.000
CONFECTII METALICE SUDATE CORNIER < 70 MM PENTRU ESAFODAJE

PLATFORMA METALICA CF DETALIU

011 DA06A1 M.C. 3.000
STRAT AGREG NAT(BALAST)CILINDR CU FUNCT REZIST FILTRANT IZOL AERISIRE ANTCAP CU ASTERNERE MANUAL

012 CA02G1 M.C. 4.500
TURNARE BETON ARMAT LA CONSTRUCTII CU H <35M,IN PERETI SI DIAFRAGME CU GROS <30CM

012 2100911 M.C. 4.500
BETON MARFA CLASA C 15/12 (BC 15/B 200)

013 RPCE34A1 M 8.000
UMPLEREA ROSTURILOR DINTRE TROTUAR SI SOCLUL CLADIRII CU BITUM TIP D

014 CG03A1 [2] MP. 6.080
PARDOSELI DIN MATERIALE PLASTICE

014 7674040 MP. 20.000
MARCAJ TACTIL PENTRU NEVAZATORI CARE MARCHEAZA TRECEREA, PLASTIC, 40CM*40CM* 8MM

014 7674041 BUC. 18.000
MARCAJ TACTIL PENTRU NEVAZATORI CARE MARCHEAZA OPRIREA, PLASTIC, 40CM*40CM* 8MM

015 CH05A1 [3] M 15.000
BALUSTRADA METALICA TIP 1 - CONFORM DETALIU

015 7674043 M 15.000
BALUSTRADA METALICA VOPSITA, ALCATUITA DIN MANA CURENTA LA 90CM (76MM), MANA CURENTA LA 65 CM(51MM), MONTANTI VERTICALI (76MM) INTERAX 1M SI ELEMNTE VERTICALE (32 MM)-CONFORM DETALIU

016 RPCO65A1 KG 90.000
CONFECTIONARE USI METALICE DIN OTEL PROFILAT,CU UN CANAT SAU 2 CANATURI *

POARTA METALICA

017 TRA06A30 TONA 40.000
TRANSPORTUL RUTIER AL BETONULUI-
MORTARULUI CU AUTOBETONIERA DE 5,5 MC
DIST.=30 KM

018 TRA01A30 TONA 15.000
TRANSPORTUL RUTIER AL MATERIALELOR,
SEMIFABRICATELOR CU AUTOBASCULANTA PE
DIST.= 30 KM.

Cheltuieli directe din articole:

GREUTATE	MATERIALE	MANOPERA	UTILAJ	TRANSPORT	TOTAL

Din care:
Valoare aferenta utilaje termice =
Valoare aferenta utilaje electrice =

Detaliere transporturi:
-Articole TRA

Alte cheltuieli directe:

-CAS:
-SOMAJ:
-SANATATE
-CONCEDII MEDICALE
-FD GARANTARE SALARII
-FOND DE RISC

Total cheltuieli directe:

GREUTATE	MATERIALE	MANOPERA	UTILAJ	TRANSPORT	TOTAL

Cheltuieli indirecte:
Profit:

TOTAL GENERAL DEVIZ:
TVA
TOTAL cu TVA

PROIECTANT
SC ATELIER 2005 SRL

S.C. ATELIER 2005 S.R.L. SUCEAVA

ANEXĂ LA HCL SOLCA Nr. 40/31.07.2017

privind aprobarea Proiectului Tehnic şi a indicatorilor tehnico-economici pentru obiectivul de investiţii "Amenajare rampe de acces a persoanelor cu dizabilităţi în 7 clădiri, oraşul Solca, judeţul Suceava

Lucrare:	**AMENAJARE RAMPE DE ACCES A PERSOANELOR CU DIZABILITATI IN 7 CLADIRI, orasul Solca, judetul Suceava**
Beneficiar:	**ORASUL SOLCA, JUDETUL SUCEAVA**
Proiectant general:	**SC ATELIER 2005 SRL**
Faza:	**PROIECT TEHNIC (PT) + DOCUMENTATIE TEHNICA PENTRU OBTINEREA AUTORIZATIEI DE CONSTRUIRE (DTAC)**
Proiect nr:	**37/2016**

Exemplar nr: 1

Director,
arh. Corina RONCEA

LATIS P. EUSEBIE ROMANIA M.L.P.A.T. NR. 708 B1, B1 ARHITECT VERIFICATOR PROIECTE

S.C. ATELIER 2005 S.R.L. SUCEAVA

Suceava
2016

SC ATELIER 2005 SRL SUCEAVA
PROIECTARE CONSTRUCTII CIVILE SI INDUSTRIALE
SUCEAVA, str. George Enescu, nr. 31, bl. T49C, etaj 8, ap. 22
Tel/fax: 0330/819275; 0745/503563; 0745/521356

Arh. LATIS EUSEBIE
VERIFICATOR TEHNIC ATESTAT

Cerinta B1 – siguranta in exploatare si
D1 – igiena,sanatatea oamenilor, refacerea si protectia mediului

SC ELMAS SRL
Suceava
Str. Dragos Voda nr. 6
telefon: 0230/520529
J-33-385-92

nr.387 / 2017

REFERAT
Privind verificarea de calitate la cerinta
B1
a proiectului nr. 37 / 2016:

AMENAJARE RAMPE DE ACCES A PERSOANELOR CU DIZABILITATI IN 7 CLADIRI, orasul Solca, judetul Suceava

FAZA P.T. + D.T.A.C.

1____DATE DE IDENTIFICARE:

Beneficiar : ORASUL SOLCA

Proiectant general : S.C. ATELIER 2005 SRL

Data prezentarii proiectului pentru verificare – 03.04.2017

2___ CARACTERISTICILE PRINCIPALE ALE PROIECTULUI SI CONSTRUCTIILOR:

Se propune amenajarea de rampe de acces a persoanelor cu dizabilitati in 7 cladiri, orasul Solca :

- biblioteca
- camin de batrani
- cabinet stomatologic
- dispensar urban
- gradinita
- liceu tehnologic
- primarie

Documentatia trateaza in detaliu elementele constitutive ale rampelor de acces a persoanelor cu dizabilitati in cofomitate cu actul normativ indicativ NP 051- 2012 – Revizuire NP 051/2000

3____DOCUMENTE CE SE PREZINTA LA VERIFICARE:

- documentatia faza P.T. + D.T.A.C. - conform borderoului de piese scrise si desenate.

4____CONCLUZII ASUPRA VERIFICARII:

In urma verificarii se considera proiectul corespunzator, semnandu-se si stampilandu-se pentru faza P.T. + D.T.A.C. conform Indrumatorului de aplicare a HG nr. 925/95, pentru cerinta B1 - siguranta in exploatare

Verificator atestat MLPAT

Arh. Latis Eusebie

Am primit patru exemplare

LATIS P. EUSEBIE
ROMANIA
M.L.P.A.T.
NR. 708
B1, B1
ARHITECT
VERIFICATOR PROIECTE

CUPRINS
A. PIESE SCRISE

PAGINA DE CAPAT
MEMORIU TEHNIC ARHITECTURA
MEMORIU TEHNIC REZISTENTA
CAIET DE SARCINI REZISTENTA
LISTA CU CANTITATILE DE LUCRARI

B. PIESE DESENATE

Nr. crt.	Denumire plansa	Cod plansa	Scara
1.	Biblioteca – Plan de incadrare in zona	A01	1:5000
2.	Biblioteca - Plan de situatie	A02	1:200
3.	Biblioteca - Plan si vedere existent	A03	1:50
4.	Biblioteca - Plan propunere	A04	1:50
5.	Biblioteca – Vedere ax 1 si 2 propunere	A05	1:50
6.	Biblioteca – Vedere ax 3 si 4 propunere	A06	1:50
7.	Biblioteca – Vedere si sectiune propunere	A07	1:50
8.	Biblioteca – Fundatii platforme inclinate	R1	1:50
9.	Biblioteca – Detalii fundatii platforme inclinate	R2	1:20
10.	Biblioteca – Armare platforme inclinate	R3	1:20
11.	Biblioteca – Plan pozitionare stuturi metalice la platforme inclinate	R4	1:50
12.			
13.	Camin de batrani – Plan de incadrare in zona	A01	1:5000
14.	Camin de batrani - Plan de situatie	A02	1:500
15.	Camin de batrani - Plan si vedere existent	A03	1:100
16.	Camin de batrani - Plan propunere	A04	1:50
17.	Camin de batrani – Vedere ax 1	A05	1:50
18.	Camin de batrani – Vedere ax 2	A06	1:50
19.	Camin de batrani – Sectiune transversala propunere	A07	1:50
20.	Camin de batrani – Plan fundatii si detalii platforma inclinate	R1	1:50/1:20
21.	Camin de batrani – Detalii platforma inclinate metalica	R2	1:20
22.			
23.	Cabinet stomatologic – Plan de incadrare in zona	A01	1:5000
24.	Cabinet stomatologic - Plan de situatie	A02	1:100
25.	Cabinet stomatologic - Plan existent	A03	1:50
26.	Cabinet stomatologic - Vedere existent	A04	1:50
27.	Cabinet stomatologic - Plan propunere	A05	1:50
28.	Cabinet stomatologic – Vedere ax 1 si 2 propunere	A06	1:50
29.	Cabinet stomatologic – Vedere ax 3 si 4 propunere	A07	1:50
30.	Cabinet stomatologic – Sectiuni si vedere ax „A"	A08	1:50
31.	Cabinet stomatologic – Fundatii platforme inclinate	R1	1:50
32.	Cabinet stomatologic – Detalii fundatii platforme inclinate	R2	1:20
33.	Cabinet stomatologic – Armare platforme inclinate	R3	1:20
34.	Cabinet stomatologic – Plan pozitionare stuturi metalice	R4	1:50
35.			
36.	Dispensar urban – Plan de incadrare in zona	A01	1:5000
37.	Dispensar urban - Plan de situatie	A02	1:200
38.	Dispensar urban - Plan existent	A03	1:50
39.	Dispensar urban - Vedere existent	A04	1:50
40.	Dispensar urban - Plan propunere	A05	1:50
41.	Dispensar urban – Vedere ax 1, vedere ax 4	A06	1:50
42.	Dispensar urban – Vedere ax 3, vedere ax 2	A07	1:50
43.	Dispensar urban – Vedere ax „A" si sectiune caracteristica	A08	1:50
44.	Dispensar urban – Fundatii platforme inclinate	R1	1:50
45.	Dispensar urban – Detalii fundatii platforme inclinate	R2	1:20
46.	Dispensar urban – Armare platforme inclinate	R3	1:20
47.	Dispensar urban – Plan pozitionare stuturi metalice	R4	1:50
48.			

49.	Gradinita – Plan de incadrare in zona	A01	1:5000
50.	Gradinita - Plan de situatie	A02	1:200
51.	Gradinita - Plan existent	A03	1:50
52.	Gradinita - Vedere existent	A04	1:50
53.	Gradinita - Plan propunere	A05	1:50
54.	Gradinita – Vedere ax 1, vedere ax 4	A06	1:50
55.	Gradinita – Vedere ax 3, vedere ax 2	A07	1:50
56.	Gradinita – Vedere ax „A" si sectiune caracteristica	A08	1:50
57.	Gradinita – Fundatii platforme inclinate	R1	1:50
58.	Gradinita – Detalii fundatii platforme inclinate	R2	1:20
59.	Gradinita – Armare platforme inclinate	R3	1:20
60.	Gradinita – Plan pozitionare stuturi metalice	R4	1:50
61.			
62.	Liceu tehnologic – Plan de incadrare in zona	A01	1:5000
63.	Liceu tehnologic - Plan de situatie	A02	1:500
64.	Liceu tehnologic - Plan si vedere existent	A03	1:50
65.	Liceu tehnologic - Plan propunere	A04	1:50
66.	Liceu tehnologic – Vedere ax 1, vedere ax 4	A05	1:50
67.	Liceu tehnologic – Vedere ax 3, vedere ax 2	A06	1:50
68.	Liceu tehnologic – Vedere ax „A" si sectiune caracteristica	A07	1:50
69.	Liceu tehnologic – Fundatii platforme inclinate	R1	1:50
70.	Liceu tehnologic – Detalii fundatii platforme inclinate	R2	1:20
71.	Liceu tehnologic – Armare platforme inclinate	R3	1:20
72.	Liceu tehnologic – Plan pozitionare stuturi metalice	R4	1:50
73.			
74.	Primaria – Plan de incadrare in zona	A01	1:5000
75.	Primaria - Plan de situatie	A02	1:500
76.	Primaria - Plan si vedere existent	A03	1:100
77.	Primaria - Plan propunere	A04	1:50
78.	Primaria – Sectiune si vedere ax „A"	A05	1:50
79.	Primaria – Fatada laterala dreapta	A06	1:50
80.	Primaria – Fatada secundara	A07	1:50
81.	Primaria – Fundatii platforme inclinate	R1	1:50
82.	Primaria – Sectiunea 1-1 prin platforma inclinata	R2	1:20
83.	Primaria – Sectiunea 2-2 si 3-3 prin platforma inclinata	R3	1:20
84.	Primaria – Armare platforme inclinate	R4	1:20
85.	Primaria – Plan pozitionare stuturi metalice	R5	1:50
86.			
87.	Detaliu rampa din beton - sectiune	D1	1:20
88.	Detaliu rampa din beton – sectiune 2	D2	1:20
89.	Detaliu balustrada - sectiune	D3	1:20
90.	Detaliu balustrada - vedere	D4	1:20
91.	Stut metalic d60x3,5 mm	D5	1:5

Intocmit,
arh. Corina RONCEA

LATIS P. EUSEBIU ROMANIA M.L.P.A.T. NR. 708 B1, D1 ARHITECT VERIFICATOR PROIECTE

S.C. ATELIER 2005 S.R.L. SUCEAVA

SC ATELIER 2005 SRL SUCEAVA
PROIECTARE CONSTRUCTII CIVILE SI INDUSTRIALE
SUCEAVA, str. George Enescu, nr. 31, bl. T49C, etaj 8, ap. 22
Tel/fax: 0330/819275; 0745/503563; 0745/521356

PROIECT:

AMENAJARE RAMPE DE ACCES A PERSOANELOR CU DIZABILITATI IN 7 CLADIRI, orasul Solca, judetul Suceava

Faza: PROIECT TEHNIC (PT) + DOCUMENTATIE TEHNICA PENTRU OBTINEREA AUTORIZATIEI DE CONSTRUIRE (DTAC)

Beneficiar: ORASUL SOLCA, JUDETUL SUCEAVA

Proiect nr.: 37/2016

Colectiv de elaborare:

Director	arh. Corina RONCEA	
Proiectant	arh. Corina RONCEA	arhitectura, sef proiect
Proiectant	arh. Adelina DASCALU	arhitectura
Proiectant	ing. Nicolae COTOARA	rezistenta
Proiectant	ing. Nicolae RONCEA	antemasuratori, documentatie valorica, deviz general

S.C. ATELIER 2005 S.R.L. SUCEAVA

ORDINUL ARHITECTILOR DIN ROMANIA
649
Corina Monica RONCEA
Arhitect cu drept de semnătură

LATIS P. EUSEBIE
ROMANIA M.L.P.A.T.
NR. 708
ARHITECT
VERIFICATOR PROIECTE

MEMORIU TEHNIC ARHITECTURA

DATE GENERALE
Denumirea obiectivului de investitii: AMENAJARE RAMPE DE ACCES A PERSOANELOR CU DIZABILITATI IN 7 CLADIRI, ORAS SOLCA, JUDETUL SUCEAVA
Titularul investitiei: ORASUL SOLCA, JUDETUL SUCEAVA
Beneficiarul investitiei: ORASUL SOLCA, JUDETUL SUCEAVA
Elaboratorul proiectului:
SC ATELIER 2005 SRL, CUI RO17280843, J33/292/2005
Sediu social: str. George Enescu, nr. 31, bl. T49, sc. C, ap. 22, localitatea Suceava, judetul Suceava
fax: 0330/819275, tel: 0745/503563; 0745/521356
Faza de proiectare:
PROIECT TEHNIC (PT) + DOCUMENTATIE TEHNICA PENTRU OBTINEREA AUTORIZATIEI DE CONSTRUIRE (DTAC)
Nr. Proiect : 37/2016

Tema lucrării

Prin tema de proiectare inaintata, beneficiarul solicită întocmirea documentaţiei necesare amenajarii rampelor de acces a persoanelor cu dizabilitati in 7 cladiri, in orasul Solca, judetul Suceava si anume:

- biblioteca;
- camin de batrani;
- cabinet stomatologic;
- dispensar urban;
- gradinita;
- liceu tehnologic;
- primarie.

Suprafata si valoarea juridica a terenului

Terenurile pe care se vor amenaja rampele de acces sunt proprietatea orasului Solca, sunt situate in intravilanul orasului Solca si sunt adiacente celor 7 cladiri enumerate mai sus.

Caracteristicile geofizice ale terenului din amplasament

Parametrii seismici ai zonei stabiliti conform "Codului de proiectare seismica – partea I – Prevederi de proiectare pentru cladiri" indicativ P100-1/2013 au urmatoarele valori:

- valoarea de varf a acceleratiei terenului a_g=0,15g;
- perioada de control (de colt) a spectrului de raspuns Tc=0,7s.

Din punct de vedere geomecanic, in contextul actual, amplasamentele au stabilitatea generala si locala asigurata.

Potrivit datelor geotehnice din zona, terenul de fundare este format din umpluturi de pamant cu pietris si caramida sparta si sol vegetal pana la 0,60 m, argila prafoasa, galben roscat cu rar pietris marunt plastic vartos pana la 1,20 m, iar pana la 6-8 m depozite aluvionare grosiere, reprezentate prin bolovanis si grohotis cu pietris legat in masa de praf nisipos, galben cafeniu.

Presiunea conventionala de calcul = 200 kPa.

Adancimea maxima de inghet a amplasamentelor este de - 1,10 m de la CTN.

Din actiunea zapezii si a vantului, zona cu greutatea caracteristica $s_{0,k}$=2,0 kN/mp (conform CR-1-3-2012) si cu presiunea de referinta q_{ref}=0,6 kN/mp (conform CR1-1-4-2012).

Amenajarea rampelor de acces a persoanelor cu dizabilitati s-a facut tinand cont de reglementarile din NP 051-2012 **„NORMATIV PRIVIND ADAPTAREA CLADIRILOR CIVILE SI SPATIULUI URBAN LA NEVOILE INDIVIDUALE ALE PERSOANELOR CU HANDICAP"**, si anume:

Intrari in cladiri
Prevederi generale
Intrarea in cladiri presupune preluarea diferentei de nivel intre nivelul spatiului exterior si nivelul de acces in cladire si se realizeaza prin scari si rampe.

Conformarea rampelor de acces
-Panta maxima a rampei de acces intr-o cladire va fi cuprinsa intre 5-8% pentru denivelari mai mari de 20cm.
-Lungimea maxima a unei rampe, masurata in proiectie orizontala va fi 10,00 m pentru rampe cu panta de 5% si 6,00 m pentru rampe cu panta de 8%.
-Peste aceste lungimi se va intrerupe rampa cu o platforma orizontala - podest intermediar cu lungimea de 1,50 m, dupa care se continua rampa.
-Atunci cand sunt necesare mai multe rampe este indicat ca lungimile acestora sa fie egale.
-Pentru diferentele de nivel mai mari, atunci cand sunt necesare mai mult de 2 rampe, acestea nu trebuie sa se afle una in continuarea celeilalte, pentru a preveni accidentele datorate imposibilitatii franarii atat la coborare cat si la urcare. In acest caz rampele pot fi decalate, intoarse cu 90° sau cu 180° in zona platformei orizontale.

Lungimi de rampe pentru diferente de nivel diferite
-Latimea rampei va fi minim 1.20m.
-Pentru constructii existente latimea libera a unei rampe de acces in cladire, masurata intre cele doua maini curente va fi minim 90cm.
-Rampele vor avea suprafata realizata din materiale antiderapante (COF min 0,4).
-Platformele orizontale de la inceputul si sfarsitul rampelor vor avea o suprafata de avertizare tactilo-vizuala de minim 60 cm pe toata latimea rampei.
-La diferentele de nivel mai mari de 20 cm si pentru lungimi de minim 2,00m in proiectie orizontala, rampele vor fi prevazute cu balustrade.
-Se va amplasa cate o mana curenta pe ambele laturi ale rampei, la o inaltime de 90 cm -1,00 m pentru persoane adulte si 60-75 cm pentru copii.
-Mana curenta va depasi linia de inceput si de sfarsit a rampei cu o lungime in proiectie orizontala de 30 cm.
-Pentru a preveni accidentarea prin agatare, mana curenta va fi intoarsa catre pardoseala.
-Marginile rampelor vor avea un rebord continuu, fara obstacole, cu inaltime de 10 cm, pentru a impiedica alunecarea bastonului, piciorului sau rotii fotoliului rulant si pentru ghidarea persoanelor cu deficiente de vedere care folosesc baston de ghidaj. Montantii balustradei vor fi fixati pe acest rebord.

-Atunci cand diferenta de nivel preluata printr-o rampa pentru utilizatori de fotoliu rulant este mai mare de 50 cm, este obligatorie prevederea unei variante alternative de acces pentru persoane care se deplaseaza normal, de minim trei trepte.
-Pentru utilizarea de catre persoane cu handicap, treptele vor fin configurate avand latimea treptei maxim 34 cm si inaltimea contratreptei maxim 16 cm.

Conformarea acceselor in cladiri
-Nu vor fi prevazute scari care sa aiba mai putin de 3 trepte.
-In cazul cladirilor existente, pentru accesul in cladiri, in conditiile existentei rampei de acces, se accepta o latime a treptei de 26 cm si o inaltime a contratreptei de 18cm.
-La inceputul si la sfarsitul scarilor de acces va fi prevazuta o suprafata de avertizare tactilo-vizuala cu latimea minim 60 cm pe toata latimea rampei scarii.
-Scara se va termina cu o platforma orizontala libera cu dimensiuni minime 1,50 x 1,50 m.

Conformarea usilor si a platformelor de acces
-Atat rampa de acces cat si scara de acces ajung in zona intrarii pe o platforma libera cu dimensiuni minime de 1,50 x 1,50 m pentru a permite manevrarea fotoliului rulant.
-Deschiderea minima (lumina usii) va fi de minim 1,00 m.
-Usa de acces nu va avea prag.
-Avand in vedere ca usile de acces reprezinta cai de evacuare din cladire, acestea se vor deschide spre exterior, avand grija ca deschiderea lor sa fie in afara suprafetei de manevra si ca prin deschidere sa nu blocheze accesul din lateral.

- Sisteme de protectie de-a lungul scarilor
-Trebuie prevazuta cate o mana curenta pe fiecare parte a rampei unei scari, rampe sau platforme de ridicare.
-Pentru cladiri existente, trebuie prevazuta o mana curenta cel putin pe o parte a rampei scarii.
-O mana curenta va avea urmatoarele caracteristici:
a. o forma eliptica cu latime cuprinsa intre 5 – 7 cm este preferabila. De asemenea, poate fi utilizata o forma circulara cu un diametru cuprins intre 5 – 7 cm.
b. amplasarea mainii curente fata de peretele adiacent trebuie sa fie la o distanta de 5-7 cm.
d. suprafata mainii curente trebuie sa fie aderenta si sa impiedice alunecarea.
f. inaltimea de montaj a mainii curente va fi cuprinsa intre 80 cm – 1,00 m fata de suprafata finita a treptei, rampei sau podestului.
g. in cazul in care este prevazuta o a doua mana curenta pentru copii sau persoane cu inaltime mica, aceasta va fi amplasata la o inaltime cuprinsa intre 60-75 cm.
h. pentru o diferenta de nivel mai mare de 60 cm, orice scara va avea nu numai mana curenta, ci si balustrada.
i. mana curenta prevazuta de-a lungul rampei sau al unei scari va avea o extensie orizontala de minim 30 cm in afara zonei inclinate.
l. este necesar un contrast vizual minim intre mana curenta si suportul pe care este amplasata.

SITUATIA EXISTENTA

Cele sapte cladiri publice care fac obiectul temei de proiectare nu au in prezent rampe de acces a persoanelor cu dizabilitati sau cele care au nu sunt conforme cu recomandarile din normativul NP 051-2012.

DATE TEHNICE ALE LUCRARII
SITUATIA PROPUSA

Amenajare rampa de acces a persoanelor cu dizabilitati in cladire biblioteca, orasul Solca, judetul Suceava

Lucrarile de amenajare a rampei de acces constau in dezafectarea rampei existente, neconforma, realizare rampa noua si modificare podest si scara de acces in cladire.
Diferenta de nivel dintre terenul exterior amenajat si podestul scarii de acces in cladire este de 70 cm.
Lungimea in plan a rampei este de 10,20 m, cu o panta de 8% si podest intermediar.
Aceasta se va realiza din beton, cu fundatii continue si o platforma din beton armata.
Intre cladire si fundatia rampei se prevede un rost de tasare si dilatare de 2 cm, realizat din polistiren expandat.
Latimea rampei de acces este de 120 cm, prevazute cu rebord din beton armat de 10 cm inaltime pe ambele parti.
De o parte si de alta a rampei sunt prevazute balustrade metalice, cu mana curenta la 90 cm si 65 cm inaltime.
Platforma de rulare se va finisa cu un beton cuartos, pentru a avea o aderenta crescuta.
La inceputul si sfarsitul rampei se prevad marcaje de avertizare tactico-vizuale care au rol de directionare, realizate din covor tactil din PVC culoare galben.
Totodata se reface si podestul si conformatia scarii de acces existente pentru a avea dimensiunile necesare manevrarii fotoliului rulant.
Solutiile tehnice si detaliile de executie sunt prezentate si detaliate in plansele A01-A07, D1-D5 si R1-R4.

Amenajare rampa de acces a persoanelor cu dizabilitati in cladire camin de batrani, orasul Solca, judetul Suceava

Lucrarile de amenajare a rampei de acces constau in amplasarea pe laterala cladirii a unei rampe metalice.
Diferenta de nivel dintre terenul exterior amenajat si podestul scarii de acces in cladire este de 48 cm.
Lungimea in plan a rampei este de 6,00 m, cu o panta de 8%.
Aceasta se va realiza din structura metalica, cu fundatii izolate din beton si o platforma din tabla striata.
Intre cladire si fundatiile izolate ale rampei se prevede un rost de tasare si dilatare de 2 cm, realizat din polistiren expandat.
Latimea rampei de acces este de 120 cm, prevazute cu rebord dintr-un profil cornier de 10 cm inaltime pe ambele parti.
De o parte si de alta a rampei sunt prevazute balustrade metalice, cu mana curenta la 90 cm si 65 cm inaltime.

Platforma de rulare este realizata din tabla striata cu grosimea de 5 mm, pentru a avea o aderenta crescuta.
La inceputul si sfarsitul rampei se prevad marcaje de avertizare tactico-vizuale care au rol de directionare, realizate din covor tactil din PVC culoare galben.
Totodata se desface o parte din parapetul din caramida al scarii existente pentru a crea golul de acces din rampa. Se va lati trotuarul pe fatada lunga a cladirii deoarece accesul pe rampa se va realiza din drumul secundar, si se va realizara o poarta de acces in gardul existent.
Solutiile tehnice si detaliile de executie sun prezentate si detaliate in plansele A01-A07, D1-D5 si R1-R2.

Amenajare rampa de acces a persoanelor cu dizabilitati in cladire cabinet stomatologic, orasul Solca, judetul Suceava

Lucrarile de amenajare a rampei de acces constau in dezafectarea rampei existente, neconforma, realizare rampa noua si modificare podest si scara de acces in cladire.
Diferenta de nivel dintre terenul exterior amenajat si podestul scarii de acces in cladire este de 70 cm.
Lungimea in plan a rampei este de 11,40 m, cu o panta de 8% si podest intermediar la schimbarea de directie a rampei.
Aceasta se va realiza din beton, cu fundatii continue si o platforma din beton armata.
Intre cladire si fundatia rampei se prevede un rost de tasare si dilatare de 2 cm, realizat din polistiren expandat.
Latimea rampei de acces este de 120 cm, prevazute cu rebord din beton armat de 10 cm inaltime pe ambele parti.
De o parte si de alta a rampei sunt prevazute balustrade metalice, cu mana curenta la 90 cm si 65 cm inaltime.
Platforma de rulare se va finisa cu un beton cuartos, pentru a avea o aderenta crescuta.
La inceputul si sfarsitul rampei se prevad marcaje de avertizare tactico-vizuale care au rol de directionare, realizate din covor tactil din PVC culoare galben.
Totodata se reface si podestul si conformatia scarii de acces existente pentru a avea dimensiunile necesare manevrarii fotoliului rulant.
Solutiile tehnice si detaliile de executie sun prezentate si detaliate in plansele A01-A08, D1-D5 si R1-R4.

Amenajare rampa de acces a persoanelor cu dizabilitati in cladire dispensar urban, orasul Solca, judetul Suceava

Lucrarile de amenajare a rampei de acces constau in dezafectarea rampei existente, neconforma, realizare rampa noua si modificare podest si scara de acces in cladire.
Diferenta de nivel dintre terenul exterior amenajat si podestul scarii de acces in cladire este de 60 cm.
Lungimea in plan a rampei este de 10,00 m, cu o panta de 8% si podest intermediar la schimbarea de directie a rampei.
Aceasta se va realiza din beton, cu fundatii continue si o platforma din beton armata.

Intre cladire si fundatia rampei se prevede un rost de tasare si dilatare de 2 cm, realizat din polistiren expandat.
Latimea rampei de acces este de 120 cm, prevazute cu rebord din beton armat de 10 cm inaltime pe ambele parti.
De o parte si de alta a rampei sunt prevazute balustrade metalice, cu mana curenta la 90 cm si 65 cm inaltime.
Platforma de rulare se va finisa cu un beton cuartos, pentru a avea o aderenta crescuta.
La inceputul si sfarsitul rampei se prevad marcaje de avertizare tactico-vizuale care au rol de directionare, realizate din covor tactil din PVC culoare galben.
Totodata se reface si podestul si conformatia scarii de acces existente pentru a avea dimensiunile necesare manevrarii fotoliului rulant.
Solutiile tehnice si detaliile de executie sun prezentate si detaliate in plansele A01-A08, D1-D5 si R1-R4.

Amenajare rampa de acces a persoanelor cu dizabilitati in cladire gradinita, orasul Solca, judetul Suceava

Lucrarile de amenajare a rampei de acces constau in dezafectarea rampei existente, neconforma, realizare rampa noua si modificare podest si scara de acces in cladire.
Diferenta de nivel dintre terenul exterior amenajat si podestul scarii de acces in cladire este de 35 cm.
Lungimea in plan a rampei este de 8,50 m, cu o panta de 8% si podest intermediar la schimbarea de directie a rampei.
Aceasta se va realiza din beton, cu fundatii continue si o platforma din beton armata.
Intre cladire si fundatia rampei se prevede un rost de tasare si dilatare de 2 cm, realizat din polistiren expandat.
Latimea rampei de acces este de 120 cm, prevazute cu rebord din beton armat de 10 cm inaltime pe ambele parti.
De o parte si de alta a rampei sunt prevazute balustrade metalice, cu mana curenta la 90 cm si 65 cm inaltime.
Platforma de rulare se va finisa cu un beton cuartos, pentru a avea o aderenta crescuta.
La inceputul si sfarsitul rampei se prevad marcaje de avertizare tactico-vizuale care au rol de directionare, realizate din covor tactil din PVC culoare galben.
Totodata se reface si podestul si conformatia scarii de acces existente pentru a avea dimensiunile necesare manevrarii fotoliului rulant.
Solutiile tehnice si detaliile de executie sun prezentate si detaliate in plansele A01-A08, D1-D5 si R1-R4.

Amenajare rampa de acces a persoanelor cu dizabilitati in cladire liceu tehnologic, orasul Solca, judetul Suceava

Lucrarile de amenajare a rampei de acces constau in dezafectarea rampei existente, neconforma, realizare rampa noua si modificare podest si scara de acces in cladire.
Diferenta de nivel dintre terenul exterior amenajat si podestul scarii de acces in cladire este de 90 cm.

Lungimea in plan a rampei este de 14,00 m, cu o panta de 8% si podest intermediar la schimbarea de directie a rampei.
Aceasta se va realiza din beton, cu fundatii continue si o platforma din beton armata.
Intre cladire si fundatia rampei se prevede un rost de tasare si dilatare de 2 cm, realizat din polistiren expandat.
Latimea rampei de acces este de 120 cm, prevazute cu rebord din beton armat de 10 cm inaltime pe ambele parti.
De o parte si de alta a rampei sunt prevazute balustrade metalice, cu mana curenta la 90 cm si 65 cm inaltime.
Platforma de rulare se va finisa cu un beton cuartos, pentru a avea o aderenta crescuta.
La inceputul si sfarsitul rampei se prevad marcaje de avertizare tactico-vizuale care au rol de directionare, realizate din covor tactil din PVC culoare galben.
Totodata se reface si podestul si conformatia scarii de acces existente pentru a avea dimensiunile necesare manevrarii fotoliului rulant.
Solutiile tehnice si detaliile de executie sun prezentate si detaliate in plansele A01-A07, D1-D5 si R1-R4.

Amenajare rampa de acces a persoanelor cu dizabilitati in cladire primarie, orasul Solca, judetul Suceava

Lucrarile de amenajare a rampei de acces constau in amplasare rampei de acces pe fatadele laterale ale cladirii, transformare gol ferestra in gol usa pentru realizare o noua intrare in cladirea primariei diametral opusa intrarii principale si realizare trotuar acces la rampa din curtea interioara primariei.
Diferenta de nivel dintre terenul exterior amenajat si podestul scarii de acces in cladire este de 75 cm.
Lungimea in plan a rampei este de 15,20 m, cu o panta de 8% si podest intermediar.
Aceasta se va realiza din beton, cu fundatii continue si o platforma din beton armata.
Intre cladire si fundatia rampei se prevede un rost de tasare si dilatare de 2 cm, realizat din polistiren expandat.
Latimea rampei de acces este de 120 cm, prevazute cu rebord din beton armat de 10 cm inaltime pe ambele parti.
De o parte si de alta a rampei sunt prevazute balustrade metalice, cu mana curenta la 90 cm si 65 cm inaltime.
Platforma de rulare se va finisa cu un beton cuartos, pentru a avea o aderenta crescuta.
La inceputul si sfarsitul rampei se prevad marcaje de avertizare tactico-vizuale care au rol de directionare, realizate din covor tactil din PVC culoare galben.
Totodata se reface si podestul si conformatia scarii de acces existente pentru a avea dimensiunile necesare manevrarii fotoliului rulant.
Solutiile tehnice si detaliile de executie sun prezentate si detaliate in plansele A01-A07, D1-D5 si R1-R5.

MASURI PM SI PSI

La executia lucrarilor se vor respecta urmatoarele norme de protectia muncii si P.S.I.:

- Legea Securitatii si Sanatatii in Munca nr. 319/2006;
- HG nr. 1425/2006 pentru aprobarea Normelor Metodologice de aplicare a LSSM nr. 319/2006;
- HG nr. 300/2006 privind cerntele minime de securitate si sanatate pentru santierele temporare sau mobile;
- Ordin MMSSF nr. 242/2007 pentru aprobarea Regulamentului privind formarea specifica a coordonatorilor in materie de securitate si sanatate in munca;
- HG nr. 971/2006 privind cerintele minime pentru semnalizarea de securitate si/sau sanatate la locul de munca;
- HG nr. 1091/2006 privind cerintele minime de securitate si sanatate pentru locul de munca;
- HG nr. 1146 privind cerintele minime de securitate si sanatate pentru utilizarea de catre lucratori a echipamentelor de munca;
- P118 – 1999 – Norme tehnice de proiectare si realizare a constructiilor, privind protectia la actiunea focului.

Santierul va fi imprejmuit in mod corespunzator spre a evita accesul persoanelor straine in zone de lucru, iar locurile de munca mai periculoase din santier se vor pune in evidenta prin tablita avertizatoare.

La executie se vor respecta si prevederile din caietul de sarcini.

PLAN DE SECURITATE ŞI SĂNĂTATE ÎN MUNCĂ

Conform Hotararii Guvernului nr. 300/2.03.2006, coordonarea in materie de securitatea si sanatatea muncii trebuie organizata atat in faza de studiu, conceptie si elaborare a proiectului, cat si pe perioada executiei lucrarilor.

Proiectantul a anuntat beneficiarul despre necesitatea desemnarii unui coordonator in materie de securitatea si sanatate atat pe durata elaborarii proiectului, cat si pe durata executarii lucrarilor, iar acesta a desemnat pe .....in aceasta functie.

Antreprenorul lucrărilor va nominaliza un coordonator in materie de securitatea si sanatate care are obligaţia de a organiza şi desfăşura activitatea de securitatea si sanatate în conformitate cu:

- Legea nr. 319/2006 – Legea securităţii şi sănătăţii în muncă;
- H.G. nr. 1051/2006 – Hotărâre privind cerinţele minime de securitate pentru manipularea manuală a maselor care prezintă riscuri pentru lucrători, în special de afecţiuni lombare;
- H.G. nr. 1048/2006 – Hotărâre privind cerinţele minime de securitate şi sănătate pentru utilizarea de către lucrători a echipamentelor individuale de protecţie la locul de muncă:
- H.G. nr. 1876/2006 – Hotărâre privind cerinţele minime de securitate şi sănătate referitoare la expunerea lucrătorilor la riscurile generate de vibraţii;
- H.G. nr. 493/2006 – Hotărâre privind cerinţele minime de securitate şi sănătate referitoare la expunerea lucrătorilor la riscuri generate de zgomot;
- H.G. nr. 971/2006 – Hotărâre privind cerinţele minime pentru semnalizarea de securitate şi/sau sănătate la locul de muncă;
- H.G. nr. 1091/2006 – Hotărâre privind cerinţele minime de securitate şi sănătate pentru locul de muncă:

• H.G. nr. 1028/2006 – Hotărâre privind cerinţele minime de securitate şi sănătate în muncă referitoare la utilizarea echipamentelor cu ecran de vizualizare;
• H.G. nr. 1146/2006 – Hotărâre privind cerinţele minime de securitate şi sănătate pentru utilizarea în muncă de către lucrători a echipamentelor de muncă;
• H.G. nr. 1218/2006 – Hotărâre privind stabilirea cerinţelor minime de securitate şi sănătate în muncă pentru asigurarea protecţiei lucrătorilor împotriva riscurilor legate de prezenţa agenţilor chimici;
• H.G. nr. 1136/2006 – Hotărâre privind cerinţele minime de securitate şi sănătate referitoare la expunerea lucrătorilor la riscuri generate de câmpuri magnetice;
• H.G. nr. 1092/2006 – Hotărâre privind protecţia lucrătorilor împotriva riscurilor legate de expunerea la agenţi biologici în muncă;
• H.G. nr. 1093/2006 – Hotărâre privind cerinţele minime de securitate şi sănătate pentru protecţia lucrătorilor împotriva riscurilor legate de expunerea la agenţi cancerigeni sau mutageni la locul de muncă.

În documentaţie există prevederi şi fonduri pentru aplicarea măsurilor de protecţie a muncii ca: sprijiniri de maluri, drumuri de acces, evacuarea excedentului de săpături, epuismente etc.

Sumele necesare pentru alte măsuri de protecţia muncii (truse sanitare, ochelari de protecţie, mănuşi şi centuri de siguranţă, cizme, etc.) vor fi suportate din cota cheltuielilor indirecte.

Dintre acestea se subliniază în mod deosebit:
- casca de protecţie purtată permanent pe timpul execuţiei;
- interzicerea accesului în zona de lucru a macaralei la manipularea şi montarea elementelor prefabricate;
- nu se va călători în mijioacele de transport a elementelor prefabricate;
- săpăturile se vor executa numai cu sprijiniri şi epuismente mecanice;
- toate punctele de trecere peste pârâu, gropi etc., vor fi prevăzute cu parapet;
- schelele cu parapet de protecţie şi centuri de siguranţă pentru lucrul la înălţime;
- placute avertizoare în zonele periculoase.

În cazul în care podeţul şi platformele se execută pe timp friguros, se va ţine seama de prevederile Normativului C16-84 privind realizarea pe timp friguros a construcţiilor.

După executarea instructajului se va proceda la verificarea personalului şi consemnarea în fişele de instructaj. Zilnic, înainte de începerea lucrului, se vor avertiza muncitorii din subordine asupra riscurilor specifice pe care le ridică procesul de producţie.

Constructorul are obligaţia de a confecţiona panouri de avertizare pentru marcarea locurilor primejdioase, care se vor monta în locuri vizibile pe măsura desfăşurării activităţii.

Responsabilii locurilor de muncă, cât şi cei ce organizează procesul de muncă trebuie să asigure acordarea corectă şi la timp a primului ajutor în caz de accidente. Astfel, se vor asigura truse sanitare de prim ajutor, mijloace de transport şi angajaţi instruiţi pentru acordarea primului ajutor în caz de accidentare.

În timpul executărilor lucrărilor propuse se vor respecta normele de protecţie a muncii prevăzute de legile şi regulamentele de măsuri, din care se reamintesc următoarele:
- muncitorii vor începe lucrul numai după ce în prealabil li s-a făcut instructajul corespunzător; toţi vor fi echipaţi cu cască şi echipament de protecţie;
- la executarea terasamentelor, înaintea lucrărilor de săpături, se vor lua măsurile necesare pentru a preveni surpările de teren, procedând la desprinderea straturilor care sunt pe punctul de a se prăbuşi;
- sprijinirea malurilor susceptibile de rupere;
- se interzice practicarea, metodei prăbuşirilor, prin săpături la bază;

- după ploi torenţiale şi de durată se vor cerceta malurile, pentru a se constata dacă nu s-au produs crăpături şi alunecări de straturi, luându-se măsuri pentru consolidarea terenului;
- dacă săpăturile se fac la o adâncime mai mare de 1,00 m în terenuri instabile, se vor executa sprijiniri. Se interzice muncitorilor să stea în timpul repausului, furtunilor şi descărcărilor electrice în incinta săpăturilor, sub maluri, sau sub arbori, mai ales a celor dezrădăcinaţi;
- se interzice transportul persoanelor pe încărcătura camioanelor, remorcilor, basculantelor;
- muncitorii care transportă manual vor fi dotaţi cu roabe, tărgi, căldări, etc. care vor avea rezistenţa ceruta de natura materialelor transportate;
- depozitarea materialelor de construcţii se poate face pe maluri, la o distanţă de marginea gropii, cel puţin egală cu adâncimea săpăturii;
- deservirea utilajelor, tractoarelor, buldozerelor se va face de către persoanele cărora li s-au încredinţat şi au calificarea necesară;
- la toate locurile de muncă se vor afişa instrucţiunile de protecţie a muncii;
- vor fi montate panouri avertizoare pentru persoanele străine de şantier;
- nu vor fi angajaţi la lucru muncitorii care suferă de boli cardiovasculare sau rău de înălţime;
- punctele de lucru vor fi dotate cu truse sanitare de prim ajutor.

Aceste indicaţii sunt minimale şefii de echipă, de lot şi brigadă, sunt obligaţi să ia măsurile de protecţie a muncii, în vederea evitării accidentelor.

CONSIDERENTE GENERALE ASUPRA SOLUTIEI PROPUSE:

In temeiul Legii nr. 10/1995 – privind Calitatea in Constructii si Regulamentul de verificare si expertizare tehnica de calitate a proiectelor – nr. 925/1995 precum si a Ordinului nr. 77/N/28.10.1996 precizam, in calitate de proiectant pentru obiectivul **"AMENAJARE RAMPE DE ACCES A PERSOANELOR CU DIZABILITATI IN 7 CLADIRI, ORAS SOLCA, JUDETUL SUCEAVA"** urmatoarele:

- recomandam ca prin grija beneficiarului proiectul sa fie supus spre verificare tehnica la exigenta B – siguranta in exploatare.

LATIŞ P. EUSEBIU ROMANIA M.L.P.A.T. NR. 708 B1, D1 ARHITECT VERIFICATOR PROIECTE

Intocmit,
arh. Corina RONCEA

ORDINUL ARHITECŢILOR DIN ROMANIA 649 Corina Monica RONCEA Arhitect cu drept de semnătură

S.C. ATELIER 2005 S.R.L. SUCEAVA

MEMORIU TEHNIC REZISTENTA

DATE GENERALE
Denumirea obiectivului de investitii: AMENAJARE RAMPE DE ACCES A PERSOANELOR CU DIZABILITATI IN 7 CLADIRI, ORAS SOLCA, JUDETUL SUCEAVA
Titularul investitiei: ORASUL SOLCA, JUDETUL SUCEAVA
Beneficiarul investitiei: ORASUL SOLCA, JUDETUL SUCEAVA
Elaboratorul proiectului:
SC ATELIER 2005 SRL, CUI RO17280843, J33/292/2005
Sediu social: str. George Enescu, nr. 31, bl. T49, sc. C, ap. 22, localitatea Suceava, judetul Suceava
fax: 0330/819275, tel: 0745/503563; 0745/521356
Faza de proiectare:
PROIECT TEHNIC (PT) + DOCUMENTATIE TEHNICA PENTRU OBTINEREA AUTORIZATIEI DE CONSTRUIRE (DTAC)
Nr. Proiect : 37/2016

Caracteristici principale amplasament

Parametrii seismici ai zonei stabiliti conform "Codului de proiectare seismica – partea I – Prevederi de proiectare pentru cladiri" indicativ P100-1/2013 au urmatoarele valori:

- valoarea de varf a acceleratiei terenului a_g=0,15g;
- perioada de control (de colt) a spectrului de raspuns Tc=0,7s.

Din punct de vedere geomecanic, in contextul actual, amplasamentele au stabilitatea generala si locala asigurata.

Potrivit datelor geotehnice din zona, terenul de fundare este format din umpluturi de pamant cu pietris si caramida sparta si sol vegetal pana la 0,60 m, argila prafoasa, galben roscat cu rar pietris marunt plastic vartos pana la 1,20 m, iar pana la 6-8 m depozite aluvionare grosiere, reprezentate prin bolovanis si grohotis cu pietris legat in masa de praf nisipos, galben cafeniu.

Presiunea conventionala de calcul = 200 kPa.

Adancimea maxima de inghet a amplasamentelor este de - 1,10 m de la CTN.

Din actiunea zapezii si a vantului, zona cu greutatea caracteristica $s_{0,k}$=2,0 kN/mp (conform CR-1-3-2012) si cu presiunea de referinta q_{ref}=0,6 kN/mp (conform CR1-1-4-2012).

Structura de rezistenta

Structura de rezistenta a rampelor de acces pentru persoanele cu dizabilitati va fi realizata din fundatii continue din beton, cu platforma din beton armat si balustrada metalica vospita. Pentru caminul de batrani se prevede o rampa cu structura metalica, amplasata ~~fe~~ pe fundatii izolate din beton.

Infrastructura

La alegerea sistemului de fundare s-au respectat prevederile Normativului NP112/05 – Normativ pentru proiectarea structurilor de fundare directa.

Avand in vedere caracteristicile terenului de fundare si sistemul constructiv, s-a optat pentru un sistem de fundare cu fundatii continue tip talpa si elevatie din beton din beton simplu si armat. Pentru rampa aferenta caminului de batrani s-a optat pentru un sistem de fundatii izolate, pe care se va monta structura metalica a rampei.

Pentru fundatiile adiacente cladirilor, se prevede rost de dilatatie si tasare, de 2 cm care se va realiza prin intercalarea unui start din polistiren expandat.

Elementele infrastructurii se vor realiza din beton clasa C8/10.

Suprastructura

Suprastructura este realizata dintr-o platforma din beton armat de 15 cm grosime, cu rebord din beton armat cu inaltimea de 10 cm de o partea si de alta a platformei.

Pentru caminul de batrani, structura rampei se va executa din profile metalice tip U16 si I16, pe care se va monta calea de rulare din tabla striata cu grosimea de 5 mm.

Balustrada metalica se va monta prin intermediul pieselor metalice inglobate in beton in rebordul creat.

Elementele metalice se vor vopsi in culori de ulei.

Elementele suprastructurii vor fi executate din beton C16/20.

Lucrarile de amenajare a rampelor de acces a persoanelor cu handicap nu vor afecta structura de rezistenta a cladirilor adiacente acestor rampe.

Obligaţiile beneficiarului

Conform Legii 10/1995 beneficiarul are obligaţia de a începe lucrările de construcţie pe baza unui proiect tehnic şi al detaliilor de execuţie.

Obligaţiile executantului

Conform Legii 10/1995 privind calitatea în construcţii executantul are următoarele obligaţii:

- începerea execuţiei lucrărilor numai la construcţii autorizate în condiţiile legii şi numai pe baza unui proiect tehnic şi a detaliilor de execuţie verificate de un verificator atestat (daca este cazul);
- sesizarea investitorului (beneficiarului) asupra neconformităţilor şi neconcordanţelor constatate în proiect, în vederea soluţionării acestora;
- asigurarea nivelului de calitate corespunzător cerinţelor printr-un sistem propriu de calitate, conceput şi realizat prin personal propriu, cu responsabili tehnici cu execuţia atestaţi;
- convocarea factorilor care trebuie să participe la verificarea lucrărilor ajunse în faze determinante ale execuţiei şi asigurarea condiţiilor necesare efectuării acestora în vederea obţinerii acordului de continuare a lucrărilor;
- soluţionarea neconformităţilor, neconcordanţelor şi a defectelor apărute în fazele de execuţie numai pe baza soluţiilor stabilite de proiectant cu avizul beneficiarului;
- utilizarea în execuţie numai a materialelor prevăzute în proiect, certificate sau pentru care există agremente tehnice; înlocuirea acestora cu alte materiale care îndeplinesc condiţiile prevăzute se va face numai pe baza soluţiilor stabilite de proiectant cu avizul beneficiarului;
- respectarea proiectului şi a detaliilor de execuţie pentru realizarea nivelului de calitate corespunzător cerinţelor.

Norme de protecţie a muncii

La executarea lucrărilor se vor respecta măsurile de protecţie a muncii prevăzute de legislaţia în vigoare. Se asemenea vor fi respectate:

- Legea Securitatii si Sanatatii in Munca nr. 319/2006;
- HG nr. 1425/2006 pentru aprobarea Normelor Metodologice de aplicare a LSSM nr. 319/2006;
- HG nr. 300/2006 privind cerntele minime de securitate si sanatate pentru santierele temporare sau mobile;
- Ordin MMSSF nr. 242/2007 pentru aprobarea Regulamentului privind formarea specifica a coordonatorilor in materie de securitate si sanatate in munca;

- HG nr. 971/2006 privind cerintele minime pentru semnalizarea de securitate si/sau sanatate la locul de munca;
- HG nr. 1091/2006 privind cerintele minime de securitate si sanatate pentru locul de munca;
- HG nr. 1146 privind cerintele minime de securitate si sanatate pentru utilizarea de catre lucratori a echipamentelor de munca;
- P118 – 1999 – Norme tehnice de proiectare si realizare a constructiilor, privind protectia la actiunea focului;

Legile şi normativele menţionate nu sunt limitative. Conducerea şantierului este datoare să ia orice măsuri de protecţie a muncii necesare pentru desfăşurarea lucrului pe şantier în deplină siguranţă.

Executantul şi beneficiarul vor nominaliza persoanele care răspund de respectarea măsurilor privind securitatea muncii şi asigurarea prevenirii şi stingerii incendiilor pe şantier.

Normative folosite la dimensionarea şi alcătuirea elementelor structurale

La elaborarea documentaţiei s-au utilizat următoarele normative şi STAS-uri în vigoare:

- CR0-2012 – Cod de proiectare. Bazele proiectarii constructiilor;
- CR1-1-3-2012 – Cod de proiectare. Evaluarea actiunii zapezii asupra constructiilor;
- CR1-1-4-2012 – Cod de proiectare. Evaluarea actiunii vantului asupra constructiilor;
- P100-1-2013 – Cod de proiectare seismica;
- CR6-2013 – Cod de proiectare pentru calculul structurilor de zidarie;
- NP 112/05 – Normativ pentru proiectarea structurilor de fundare directa;
- SR EN 1990:2004 – Bazele proiectarii structurilor;
- SR EN 1990:2004/NA:2006 - Bazele proiectarii structurilor – anexa nationala;
- SR EN 1991-1-1:2004 – Actiuni generale – Greutati specifice, greutati proprii, incarcari utile pentru cladiri -anexa nationala;
- SR EN 1992-1-1 – Proiectarea structurilor de beton. Reguli generale si reguli pentru cladiri;
- NE 01-1:2007 – Cod de practică pentru executarea lucrărilor din beton, beton armat şi beton precomprimat. Partea 1: producerea betonului;
- NE 012-2:2010 – Cod de practică pentru executarea lucrărilor din beton, beton armat şi beton precomprimat. Partea 2: executarea lucrarilor din beton;
- HG 766/1997 – Reglementari privind asigurarea calitatii in constructii si urmarirea comportarii in exploatare;
- Legea 10-95 – Legea calitatii in constructii.

Intocmit,
Ing. N. Cotoara

S.C. ATELIER 2005 S.R.L. SUCEAVA

CAIET DE SARCINI
REZISTENTA

Cuprins:

Cap. A – Lucrari de terasamente

Cap. B – Lucrari de fundatii

Cap. C – Lucrari de beton si beton armat

Cap. D – Lucrari din elemente metalice

Cap. E – Receptia structurii de rezistenta

CAP. A – LUCRARI DE TERASAMENTE

Se va executa conform Normativului privind executarea lucrărilor de terasamente pentru realizarea fundaţiilor de construcţii civile şi industriale -indicativ C169 - 88, care constau în:

a) lucrări pregătitoare - constau în dezafectarea amplasamentului de clădiri vechi, precum şi amenajarea terenului şi a platformei de lucru;

b) evacuarea stratului vegetal, pământul rezultat fiind depozitat în afara perimetrului construit;

c) trasarea pe teren a construcţiei, conform proiectului, după ce în prealabil a fost curăţat şi nivelat.

La executarea săpăturilor pentru fundaţii trebuie să se aibă în vedere următoarele:

a) menţinerea echilibrului natural al terenului în jurul gropii de fundaţie, astfel încât să nu se perturbe echilibrul hidrologic din zonă;

b) dacă executarea lucrărilor de săpătură, terasamente se va efectua pe timp friguros, se va respecta "Normativul pentru realizarea pe timp friguros a lucrărilor de construcţii" indicativ C16/1984.

c) recepţionarea lucrărilor de terasamente - conform prevederilor "Instrucţiunilor pentru verificarea calităţii şi recepţia lucrărilor ascunse la construcţii şi instalaţii" şi a Normativului C 56/1985.

d) măsuri de tehnica securităţii muncii, la lucrările de săpătură cu respectarea "Normativelor republicane de protecţia muncii" aprobate de Ministerul Muncii cu nr.34/1975 şi nr.60/1975 şi a normelor de proiectare MC Ind. cu nr.1233/D/1980.

CAP. B – LUCRARI DE FUNDATII

Se vor executa conform „Normativ pentru proiectarea structurilor de fundare directa", indicativ NP 112/2005.

Fundaţiile pentru structură vor fi de tipul fundatiilor izolate cu bloc de beton simplu si cuzinet de beton armat si fundatii continue cu talpa din beton simplu si elevatie din beton armat.

Măsurile de tehnica securitatii in procesul de execitie a lucrarilor de fundatie, trebuie sa respecte prevederile in vigoare:

- Norme republicane pentru protecţia muncii în activităţile de construcţii -montaj, aplicate de M.C.Ind. cu Ordinul nr.9/N/15.03.1993;
- Norme republicane de protecţia muncii, aprobate de Ministerul Muncii şi Ministerul Sănătăţii, Ordinul nr.34/1975 şi nr.60/1979;
- Norme generale de protecţie împotriva incendiilor la proiectare şi executarea construcţiilor şi instalaţiilor.

CAP. C. LUCRĂRI DE BETON ŞI BETON ARMAT

Extras din "Cod de practică pentru executarea lucrărilor din beton, beton armat si beton precomprimat" indicativ NE 012-2:2010.

Respectarea acestui normativ este obligatorie pentru unităţile care proiectează sau execută lucrări de construcţii din beton şi beton armat, precum şi pentru beneficiarii acestora.

Pregătirea turnării betonului

Executarea lucrărilor de betoane poate să înceapă numai dacă sunt îndeplinite următoarele condiţii:

a) Să existe fişă tehnologică pentru betonarea obiectului în cauză, întocmit de constructor, care să cuprindă:

- precizarea obiectului fişei;
- lucrările pregătitoare ce se impun;
- utilajele necesare, rezervele acestora, materialele necesare;
- fazele, ordinea şi ritmul de execuţie;
- detalii tehnologice necesare asigurării calităţii lucrării;
- organizarea tehnologică a punctului de lucru;
- măsuri tehnico-organizatorice suplimentare impuse în cazul unor condiţii climatice deosebite;
- formaţiile de lucru, numărul de echipe şi de muncitori de schimb;
- programul de control al calităţii lucrărilor pe faze;
- locul de dirijare a eventualelor transporturi beton refuzate;
- măsuri P.C.I. şi N.T.S.

Fişele tehnologice vor fi în prealabil transmise beneficiarului pentru acceptare, care după caz - va putea solicita şi acordul proiectantului.

Personalul însărcinat direct cu organizarea şi execuţia lucrării, va instrui echipele de lucru cu prevederile fişei tehnologice şi armături, după cum urmează:

1. La terminarea executării săpăturilor pentru fundaţii se va verifica, în raport cu prevederile proiectului:

- poziţia în plan;
- dimensiunile fundaţiilor;
- cota de fundare;
- natura terenului.

Se va întocmi un proces verbal dinstinct de constatare, în prezenţa proiectantului geo, în urma căruia se poate da acceptul (sau nu) constructorului, de turnarea betonului în fundaţii.

2. La terminarea lucrărilor de cofrare se va verifica:

- alcătuirea elementelor de susţinere şi sprijinire;
- încheierea corectă a elementelor cofrajelor şi asigurarea etanşeităţii acestora;
- dimensiunile interioare ale cofrajelor în raport cu cele ale elementelor ce urmează a se betona;
- poziţia cofrajelor în raport cu cea a elementelor corespunzătoare, situate la nivelele inferioare;
- poziţia golurilor.

3. La terminarea montării armăturilor, se va verifica:

- numărul, diametrul şi poziţia armăturilor, în diferite secţiuni transversale ale elementelor structurii;
- distanţa dintre etrieri, diametrul acestora şi modul lor de fixare;
- lungimea porţiunilor de bare care depăşesc reazemele sau care urmează a fi înglobate în elemente ce se toarnă ulterior;

- poziţia înnădirilor şi lungimile de petrecere a barelor;
- numărul şi calitatea legăturilor dintre bare;
- dispozitivele de menţinere a poziţiei armăturilor în cursul betonării;
- modul de asigurare a grosimii stratului de acoperire cu beton şi dimensiunile acestuia;
- poziţia, modul de fixare, dimensiunile pieselor înglobate.

b) Suprafeţele de beton turnat anterior şi întărit, care vor veni în contact cu betonul proaspăt, sunt curăţate de pojghiţa de lapte de ciment, de betonul necompactat sau segregat, asigurându-se rugozitatea necesară unei bune legături între cele două betoane.

c) Sunt stabilite după caz şi pregătite măsurile ce vor fi adoptate pentru continuarea betonării în cazul apariţiei unor situaţii accidentale (staţie de betoane, mijloace de transport de rezervă, sursă de energie, materiale pentru protejarea betonului, condiţii de creare a unui rost de lucru , etc).

d) Nu se întrevede posibilitatea apariţiei unor condiţii atmosferice deosebite (ger, ploi abundente, furtună).

e) In cazul fundaţiilor sunt prevăzute măsuri de dirijare a apelor provenite din precipitaţii şi acestea să nu se poată acumula în zonele ce urmează a se betona.

In baza verificării îndeplinirii condiţiilor de mai sus se vor consemna aprobarea începerii betonării de către proiectant, reprezentantul beneficiarului şi Inspectoratul pentru Construcţii, în conformitate cu prevederile programului de control al calităţii lucrărilor.

Aprobarea începerii betonării, trebuie să fie reconfirmată pe baza unor noi verificări în cazurile în care:

- au intervenit evenimente de natură să modifice situaţia constatată la data aprobării;
- betonarea nu a început în interval de 10 zile de la data aprobării.

Inainte de turnarea betonului trebuie verificată funcţionarea corectă a utilajelor pentru transport local şi pentru compactarea betonului.

Se interzice începerea betonării înainte de efectuarea verificărilor şi măsurilor indicate mai sus.

Cofrajele şi susţinerile lor

Cofrajele şi susţinerile lor trebuie să fie astfel alcătuite încât să îndeplinească următoarele condiţii:

- să asigure obţinerea formei, dimensiunilor şi a gradului de finisare, respectandu-se înscrierea în abaterile admisibile;
- să fie etanşe astfel încât să nu permită pierderea laptelui de ciment;
- să fie stabile şi rezistente, sub acţiunea încărcărilor care apar în procesul de execuţie;
- să asigure ordinea de montare şi demontare stabilită fără a degrada elementele de beton cofrate;
- cofrajele se pot confecţiona din: lemn sau produse pe bază de lemn, metal sau produse pe baze de polimeri.

Pentru a reduce aderenţa între beton şi cofraje acestea se ung cu agenţi de decofrare pe feţele care vin în contact cu betonul. Agenţii de decofrare trebuie să nu păteze betonul, să nu corodeze betonul şi cofrajul, să se aplice uşor, să-şi păstreze proprietăţile neschimbate în condiţiile climatice de execuţie a lucrărilor.

• Montarea cofrajelor va cuprinde următorele operaţii:

- trasarea poziţiei cofrajelor
- asamblarea şi susţinerea provizorie a panourilor
- verificarea, legarea şi sprijinirea definitivă a cofrajelor.

Armarea betonului

Oţelul beton trebuie să îndeplinească condiţiile tehnice prevăzute în STAS 438/1-80 pentru PC52 (oţel beton cu profil periodic) şi OB 37 (oţel beton rotund, neted).

Pentru fiecare cantitate şi sortiment aprovizionat operaţia de control al calităţii va consta din:

- constatarea existenţei certificatului de calitate sau de garanţie
- examinarea aspectului
- verificarea prin îndoire la rece.

Fasonarea barelor, confecţionarea şi montarea armăturii se va face în strictă conformitate cu prevederile proiectului. Inainte de a se trece la fasonarea armăturilor, executantul va analiza prevederile proiectului ţinând seama de posibilităţile practice de montare şi fixare a barelor.

Fasonarea ciocurilor se excută cu o mişcare lentă, fără şocuri. In cazul armăturilor profilate ciocul se îndoaie la 90° cu raza interioară minimă de 2 mm şi porţiunea dreaptă de capăt de minium 7 mm. Se interzice fasonarea armăturilor la temperaturi sub -10° C.

Armăturile care se fasonează trebuie să fie curate şi drepte. Oţelul beton livrat în colaci se va îndrepta înainte de a se fasona, fără a se deteriora profilul.

Eventualele impurităţi de pe suprafaţa lor se vor îndepărta cu perii de sârmă. După îndepărtarea ruginei nu este permisă reducerea dimensiunilor secţiunii barelor.

Montarea armăturilor

Montarea armăturilor poate să înceapă numai după recepţionarea calitativă a cofrajelor.

La montarea armăturilor se vor adopta măsuri pentru asigurarea bunei desfăşurări a turnării şi compactării betonului prin:

- crearea de intervale de maximum 3 cm a unor spaţii libere între armăturile de la partea superioară care să permită pătrunderea liberă a betonului sau a furtunelor prin care se descarcă betonul;
- crearea spaţiilor necesare pătrunderii vibratorului (min 2,5 x Φ vibrator) la interval de max. 5 ori grosimea elementului.

In acest scop după caz:

- se va monta sau încheia parţial armătura superioară urmând a se completa înainte de ultima etapă de betonare;
- se va solicita reexaminarea dispoziţiilor de armare prevăzute în proiect;
- armăturile vor fi montate în poziţia prevăzută în proiect, luându-se măsuri să se asigure menţinerea acesteia în timpul turnării betonului (distanţieri, agrafe, capre, etc.). Se vor prevedea:
  - cel puţin 2 distanţieri la fiecare mp. de placă sau perete;
  - cel puţin un distanţier la fiecare metru liniar de grindă (buiandrug). Praznurile şi piesele metalice înglobate vor fi fixate prin puncte de sudură şi vor fi fixate de cofraj cu sârme pentru menţinerea poziţiei lor în tot timpul turnării betonului.

Legarea armăturilor

La încrucişări, barele armate trebuie să fie legate între ele prin legături de sârmă neagră (STAS 889 -80) de 1,5 mm.

Reţelele de armătură din plăci şi din pereţi vor avea legate în mod obligatoriu două rânduri de încrucişări marginale pe întreg conturul.

Restul încrucişărilor din mijlocul reţelelor vor fi legate din 2 în 2 în ambele sensuri (în şah).

La grinzi (buiandrugi) vor fi legate toate încrucişările barelor armăturii, cu colţurile etrierilor sau cu ciocurile agrafelor.

Reguli generale de betonare

Betonarea unei construcţii va fi condusă nemijlocit de şeful punctului de lucru, care va fi prezent permanent la locul de turnare şi va respecta cu stricteţe prevederile acestui normativ.

Betonul trebuie pus în operă în maximum 15 minute de la aducerea lui la locul de turnare (sau maximum 30 minute, numai în cazul în care durata transportului este mai mică de o oră).

La turnarea betonului trebuiesc respectate următoarele reguli generale :

- cofrajele de lemn care vor veni în contact cu betonui proaspăt vor fi udate cu apă cu 2-3 ore înainte şi imediat înainte de turnarea betonului, iar apa rămasă în denivelări va fi înlăturată;
- din mijlocul de transport, descărcarea betonului se va face în bene, pompe, benzi transportoare, jgheaburi sau direct în lucrare;
- dacă betonul adus la locul de punere în operă nu se încadrează în limitele de lucrabilitate admise sau prezintă segregări, va fi refuzat fiind interzisă punerea lui în lucrare;
- înălţimea de cădere liberă a betonului, nu trebuie să fie mai mare de 1,5 m;
- elementele verticale se vor turna dintr-o singura bucata pe toata inaltimea, executandu-se ferestrele laterale in cofraj;
- betonul trebuie să fie răspândit uniform în lungul elementului, urmărindu-se realizarea unor straturi orizontale de maximum 50 cm înălţime şi turnarea noului strat înainte de începerea prizei betonului din stratul turnat anterior;
- se vor lua măsuri pentru a evita deformarea sau deplasarea armăturilor faţă de poziţia prevăzută; dacă se vor produce asemenea defecte, ele vor fi corectate în timpul turnării;
- se va urmări cu atenţie înglobarea completă în beton a armăturilor, respectându-se grosimea stratului de acoperire în conformitate cu prevederile proiectului;
- nu este permisă ciocnirea sau scuturarea armăturii în timpul betonării şi nici aşezarea pe armături a vibratorului;
- în zonele de armături dese, se va urmări cu toată atenţia, umplerea completă a secţiunii prin îndesarea laterală a betonului cu şipci sau vergele de oţel, concomitent cu vibrarea lui;
- în cazul că aceste măsuri nu sunt eficiente, se vor crea posibilităţi de acces lateral al betonului prin spaţii care să permită şi pătrunderea vibratorului;
- se va urmări comportarea şi menţinerea poziţiei iniţiale a cofrajelor şi susţinerile acestora, luându-se măsuri operative de remediere în cazul constatării unor deplasări sau cedări;
- circulaţia muncitorilor şi a utilajului de transport în timpul betonării se va face pe podine astfel rezemate încât să nu modifice poziţia armăturii;
- este interzisă circulaţia directă pe armături sau pe zonele de beton proaspăt;
- betonarea se va face continuu până la rosturile de lucru prevăzute în proiect;
- durata maximă admisă a întreruperilor de betonare, pentru care nu este necesară luarea unor măsuri speciale, nu trebuie să depăşească timpul de începere a prizei betonului;
- în cazul în care s-a produs o întrerupere de betonare mai mare, reluarea turnării betonului este admisă numai după pregătirea suprafeţelor rosturilor, conform punctelor enunţate mai sus;
- instalarea podinelor pentru circulaţia lucrătorilor şi a mijloacelor de transport pe planşeele betonate, precum şi depozitarea pe ele a unor schele, cofraje, armături, este permisă numai după 24 - 48 ore în funcţie de temperatura mediului şi tipului de ciment utilizat.

In cursul betonării elementelor de construcţii se va verifica dacă:

- datele înscrise în bonurile de transport ale betonului corespund comenzii şi nu s-a depăşit durata admisă de transport;
- lucrabilitatea betonului corespunde celui prevăzut;
- condiţiile de turnare şi compactare asigură evitarea oricăror defecte;
- se respectă frecvenţa de efectuare a încercărilor şi prelevărilor de probe;
- sunt corespunzătoare metodele, măsurile, adoptate de menţinera poziţiei armăturilor, dimensiunilor şi formei cofrajelor;
- se aplică corespunzător măsurile de protecţie a suprafeţei libere a betonului proaspăt.

In condica de betonare se va consemna:

- bonurile de transport corespunzătoare betonului pus în operă;
- locul unde a fost pus în operă;
- probe de beton prelevate;
- măsurile adoptate pentru protecţia betonului proaspăt;
- evenimente neprevăzute (intemperii, întreruperea turnării betonului);
- temperatura mediului;
- personalul care a supravegheat betonarea.

In cazul în care conducătorul punctului de lucru răspunde direct şi de prepararea betonului, acesta este obligat să verifice şi calitatea cimentului, agregatelor, conform prevederilor cap. 4 din Normativul C. 140-86, precum şi modul de amestecare şi transport al betonului. Constatările se înscriu în condica de betonare.

Compactarea betonului

Compactarea mecanică a betonului se va face prin vibrare. Se admite compactarea manuală (cu maiul, vergele sau şipci în paralel cu ciocnirea cofrajelor), atunci când:

- introducerea în beton a vibratorului nu este posibilă din cauza dimensiunilor secţiunii sau desimii armăturilor şi nu se poate aplica eficient vibrarea exterioară;
- întreruperea funcţionării vibratorului (înreruperea curentului electric). Pentru compactarea mecanică a betonului se va utiliza procedeul de vibrare internă.

Alegerea tipului de vibrator se va face funcţie de dimensiunile elementelor şi de posibilităţile de introducere a capului (buteliei) vibratorului între armături.

Durata de vibrare optimă se situează între minimum 5 sec. şi 30 sec. în funcţie de lucrabilitatea betonului şi tipul de vibrator utilizat.

Semnele exterioare după care se recunoaşte că vibrarea s-a terminat, sunt următoarele:

- betonul nu se mai tasează;
- suprafaţa blocului devine orizontal şi uşor lucioasă;
- încetează apariţia bulelor de aer la suprafaţa betonului.

Distanţa între două puncte succesive de introducere se stabilesc în funcţie de caracteristicile secţiunii şi desimea armăturilor.

Grosimea stratului de beton supus vibrării nu trebuie să depăşească 3/4 din lungimea capului vibrator.

La compactarea unui nou strat , butelia trebuie să pătrundă 5...15 cm în stratul compactat anterior.

Rosturi de lucru (de betonare)

Se vor evita rosturile de lucru, organizându-se execuţia astfel încât betonarea să se facă fără întreruperi pe nivelul respectiv.

Rosturile de lucru vor fi realizate ţinându-se seama de următoarele reguli:

- suprafaţa rostului de lucru la grinzi (buiandrugi) va fi perpendiculară pe axa acestora, iar la plăci şi pereţi perpendiculară pe suprafaţa lor;

- suprafaţa rostului de lucru va fi bine curăţată îndepărtându-se betonul ce nu a fost bine compactat şi pojghiţa de lapte de ciment, realizându-se astfel o suprafaţă rugoasă ce asigură legătura mai bună cu betonul ce urmează a se turna;
- înainte de turnarea betonului proaspăt, suprafaţa rosturilor va fi spălată cu apă.

Tratarea betonului după turnare

Pentru a asigura condiţii favorabile de întărire şi a se reduce deformaţiile de contracţie, se va asigura menţinerea umidităţii betonului numai 7 zile după turnare, protejând suprafeţele libere prin:

- acoperirea cu materiale de protecţie;
- stropirea periodică cu apă;
- aplicarea de pelicule de protecţie.

Acoperirea cu materiale de protecţie - se va realiza cu prelate, rogojini, strat de nisip, această operaţie se va face de îndată ce betonul a căpătat suficientă rezistenţă pentru ca materialul să nu adere la suprafaţa acoperită.

Stropirea cu apă va începe după 2-12 ore de la turnarea betonului, în funcţie de tipul de ciment utilizat şi temperatura mediului, dar imediat după ce betonul este suficient de întărit pentru ca prin această operaţie să nu fie antrenată pasta de ciment.

Stropirea se va repeta la intervale de 2 - 6 ore în aşa fel încât suprafaţa betonului să se menţină permanent umedă.

In cazul în care temperatura mediului este mai mică de +5°C nu se va proceda la stropirea cu apă, ci se vor aplica materiale şi pelicule de protecţie.

Pe timp ploios, suprafeţele de beton proaspăt vor fi acoperite cu prelate folii de polietilenă.

Decofrarea

Părţile laterale ale cofrajelor se pot îndepărta după ce betonul a atins o rezistenţă de minim 2,5 N/mp astfel încât feţele şi muchiile elementelor să nu fie deteriorate.

Cofrajele feţelor interioare la grinzi (buiandrugi), se vor îndepărta numai atunci când rezistenţa betonului a atins 70% din marcă (se vor menţine totuşi popi de siguranţă care se vor îndepărta atunci când rezistenţa betonului a atins 95% din marcă).

Stabilirea rezistenţelor la care au ajuns elementele de construcţii în vederea decofrării, se va face prin încercarea epruvetelor de control pe faze, confecţionate în acest scop şi păstrate în condiţii similare elementelor în cauză, conform STAS 1275/81 sau prin încercări nedistructive.

In cursul operaţiei de decofrare se vor respecta următoarele reguli:

- desfăşurarea operaţiei se va face în prezenţa conducătorului punctului de lucru;
- susţinerile cofrajelor se vor desface începâd din zona centrală a deschiderii elementului şi continuând simetric către reazeme;
- decofrarea se va face astfel încât să se evite preluarea bruscă a încărcărilor de către elementele ce se decofrează, ruperea muchiilor betonului sau degradarea materialului cofrajului şi susţinerilor.

La compactarea unui nou strat, butelia trebuie sa pătrundă 5...15 cm in stratul compactat anterior.

CAP. D. Lucrari din elemente metalice

GENERALITATI

Prezentul caiet de sarcini trateaza aspectele legate de uzinarea elementelor de constructii din otel, tehnologia de executie si montaj a constructiilor metalice cat si cele privind verificarile in vederea receptiei.

Executantul cadrelor din metal are obligatia ca inainte de inceperea constructiei sa verifice planurile de executie si in cazul unor neconcordante sa anunte proiectantul pentru a lua masurile ce se impun.

La executia constructiilor metalice se vor respecta toate reglementarile si prevederile in vigoare privind executia, verificarea calitatii executiei si receptiei acesteia.

STANDARDE, NORMATIVE SI PRESCRIPTII TEHNICE CE REGLEMENTEAZA EXECUTIA EXECUTIA DE ANSAMBLU A LUCRARII

STAS 767/0-88 - Constructii civile, industriale si agricole. Constructii din otel. Conditii generala de calitate

STAS 767/1-94 - Constructii civile, industriale si agricole. Constructii din otel. Categoria de executie a constructiilor din otel.

STAS 767/3-94 - Constructii civile, industriale si agricole. Constructiii din otel. Imbinari sudate cu arc electric. Prescriptii de executie.

STAS 9398/1-93 – Imbinari sudate automat, semiautomat si manual la oteluri, clasele de calitate ale sudurilor

STAS 500/1,2,3 – 92 – Oteluri de uz general pentru constructii.

STAS 437-87 – Table de otel, mijlocii si table groase.

STAS 505-91 – Tabla groasa. Conditii generale.

STAS 8600-79 – Sistemul de tolerante dimensionale.

STAS 3461-83 – Indreptarea laminatelor

STAS 10136/1-81 – taierea metalelor cu oxigen

STAS 10108/0-78 – Calculul elementelor de otel

STAS 5555-1,2-91 – Sudarea metalelor

STAS 7194-79 – Sudabilitatea otelurilor

STAS 8299-89 – Clasificarea si simbolizarea defectelor imbinarilor sudate

STAS 7502-87 – Imbinari sudate. Abateri limita

STAS 9101-77 – Imbinari sudate. Abateri limita

STAS 1125/1-5-91 – Sudarea metalelor. Electrozi inveliti

STAS 1126-80 – Sarma de otel pentru sudare

STAS 10014-81 – Determinarea caracteristicilor de depunere a electrozilor

STAS 6726-81 – Formele si dimensiunile rosturilor la sudarea manuala cu arc electric si cu gaze

STAS 6662-87 – Formele si dimensiunile rosturilor la sudarea manuala cu arc electric si cu gaze

STAS 5540/1-91 – Incercari mecanice ale imbinarilor sudate cap la cap

STAS 5540/2-92 – Incercari mecanice ale imbinarilor sudate cap la cap

STAS 5976/1-92 – Incercari mecanice ale sudurilor de colt

STAS 7356/1-90 – Incercari mecanice ale metalului depus prin sudare manuala la electrozi inveliti

STAS 7356/2-90 – Incercari mecanice ale metalului depus prin sudare sub flux

STAS 7356/4-90 – Incercari mecanice ale metalului depus prin sudare electrica in baie de zgura

STAS 10221-91 – Incercarea la fisurare la cald a metalului depus prin sudare

STAS 10128-92 – Protectia anticoroziva a constructiilor din otel

C150-93 – Normativ privind calitatea imbinarilor sudate executate prin topire cu arc electric la constructiile civile, industriale si agricole

C56-85 – Normativ privind verificarea, calitatea si receptia lucrarilor de constructii civile, industriale si agricole. Protectia anticoroziva

Regulament de protecti si igiena muncii in activitatea de constructii montaj (Ordin MLPAT 9/N/1993)

P118-83 – Norme tehnice de proiectare si realizare a constructiilor privind protectia la actiunea focului

MATERIALE SI STANDARDE CARE TREBUIE RESPECTATE

Materialele ce intra in componenta constructiilor metalice, table si profile metalice, fac parte din grupa de oteluri de uz general pentru constructii STAS 500/1-92, 500/2-90, 500/3-90.

Alegerea clasei de calitate s-a facut conform STAS R-8542-92.

Materialele ce se folosesc trebuie sa aiba compozitia chimica si caracteristicile mecanice corespunzatoare pentru marcile si clasele de calitate prevazute in proiect, garantate prin certificatele de calitate conform standardelor de produs, respectand STAS 11503.

Marcile si clasele de calitate ale otelurilor, materialelor de baza, precum si caracteristicile mecanice ale sudurilor nu pot fi schimbate fara acordul scris prealabil al proiectantului.

PREPARARE, CONFECTIONARE

Orice nepotrivire constatata cu ocazia verificarii proiectelor sau pe parcursul operatiilor de sablonare in uzina, se va aduce la cunostinta proiectantului pentru a efectua corectiile necesare inainte de trasarea sau debitarea materialelor.

In cazul in care procesul de uzinare necesita unele modificari, se va cere acceptul scris al proiectantului pentru acestea.

La stabilirea cotelor de debitare a materialelor se va tine seama ca valorile din proiect sunt cote finale, care trebuie realizate dupa incheierea intregului proces tehnologic de uzinare.

Trasarea se va executa cu precizie de +1,00 mm. Nu se admite acumularea mai multor tolerante pe aceeasi linie de cotare.

Debitarea laminatelor se poate executa cu fierastraul, cu foarfeca sau cu flacara. Taierile date in elemente nu au voie sa prezinte fisuri sau crestaturi, cele care prezinta, se vor prelucra pana la disparitia acestora.

Gaurile se executa cu burghiul sau prin poansonare. Poansonarea gaurilor se poate face numai la piese mai subtiri de 16 mm si diametre maximum 18 mm. Nu se admite gaurirea cu flacara oxiacetilenica. Este interzisa ajustarea gaurilor cu pila, largirea lor cu dornuri sau cu flacara oxiacetilenica. Gaurile trebuie sa fie circulare, fara reziduuri, pereti lor trebuie sa fie perpendiculari pe suprafata materialului, iar muchiile sa fie curatate de bavuri.

Toate operatiile legate de procedeul de ansamblare se vor efectua in hale inchise, ferite de umiditate, cu temperatura mediului ambiant peste +5°C. Asamblarea elementelor de constructii metalice se va face pe schele de montaj sau dispozitive potrivite care sa asigure pastrarea precisa a pozitiei pieselor asamblate in vederea sudarii. Ordinea de asamblare a pieselor componente ale unui element de constructie metalice va fi stabilita print-un proces tehnologic eleborat de serviciul tehnologic al uzinei de confectii metalice.

Procedeele si metodele de sudare, precum si eventualele tratamente termice necesare se vor stabili de catre tehnologul sef al uzinei, folosind numai procedee tehnologice omologate care se vor alege in primul rand pe consderente de calitate si in al doilea rand pe considerente de economie. Toate materialele de adaos: electrozi, sarma si fluxuri pentru sudurile manuale, automate si semiautomate vor fi de tip bazic si se vor utiliza in asa fel incat caracteristicile mecanice de rezistenta ale cordoanelor de sudura sa depaseasca cu minim 20% rezistenta materialelor de baza.

Eventualele remedieri se vor executa cu respectarea prevederilor standardelor si normativelor in vigoare.

Constructiile metalice trebuie sa respecte abaterile limita de la forma si dimensiunile pieselor si subansamblelor sudate sunt cele specificate in STAS 767/0-88.
calitatea sudurilor se va verifica dimensional, vizual prin examinare exterioara si cu lupa, prin ciocanire si prin ultrasunete pentru 20% din lungimea sudurii.
Abaterile dimensionale si de forma ale cusaturilor sudate sunt ce date de normativul C150-86.
La verificarea prin ciocanire cu ciocan de 250 g prin care se determina compactivitatea sudurii, sunetul trebuie sa fie clar.

Se va urmari si consemna in procesele verbale de lucrari ascunse aplicarea protectiei anticorozive pe suprafetele interioare ale elementelor interioare ale elementelor care urmeaza sa fie inchise.

Conform precizarilor normativelor specifice, factorii care participa la executie isi vor alinia activitatile de fabricatie si mntaj la respectarea legislatiei in vigoare.
In santier lucrarile de executie constau in operatii de asamblare la siol si la pozitie a subansamblelor, si montajul final.
Elementele componente ale structurii de rezistenta vor fi executate in uzina si livrate pentru montaj sub forma de subansamble.
Conform normativului P100-92, montajul constructiilor metalice se va face numai pe baza proiectului de montaj intocmit de intreprinderea de montaj, in care se vor indica: cotele principale ale constructiei, ordinea in care se face montajul si se executa imbinarile, dispozitivele si utilajele folosite, etc, tinand cont de:

- tehnologia de executie a lucrarilor se va stabili pe categorii de operatii;
- montarea diferitelor parti ale constructiei se face conform prevederilor din memoriu tehnic pentru asigurarea stabilitatii structurii de rezistenta;
- fixarea constructiei si executarea imbinarilor definitive de montaj se vor face dupa verificarea pozitiilor in plan si elevatie ale elementelor constructiei si a corespondentei lor cu cotele din proiect;
- se interize fortarea constructiei prin presare, indoire sau lovire, evitandu-se astfel deformarea pieselor si/sau aparitia in acestea a unor eforturi suplimentare;
- definitivarea imbinarilor se va face in ordinea prevazuta in proiectul de montaj.

Fermele se vor cala si centra la montaj.
Innadirile prevazute in proiect pentru realizarea constructiilor metalice se vor efectua la pozitie.
Lucrarile de sudare nu se fac la o temperatura sub +5° C. In cazul in care trebuie sudat sub aceasta temperatura, se va stabili o tehnologie speciala avizata de proiectant.

PROTECTIA LUCRARILOR IN PERIOADA DE EXECUTIE

Constructiile vor fi manipulate si depozitate astfel incat sa se evite deteriorarea, suprasolicitarea sau deformarea acestora.

In timpul executiei constructiei metalice, elementele si subansamblele componenete ce intra in alcatuirea structurii sunt protejate prin straturile de vopsea anticoroziva prevazuta in proiect. In zonele in care au fost executate suduri de montaj se vor aplica protectiile anticorozive conform proiectului.

CONTROLUL SI VERIFICAREA CALITATII

Verificarea conditiilor generale de calitate se va efectua cu respectarea STAS 767/0-88, a prevederilor normativelor C56-85, C150-93 si C133-82.

DISPOZITII FINALE

Prevederile prezentului caiet de sarcini nu sunt limitative, putandu-se completa cu orice masuri suplimentare propuse de executant, propuneri care sa nu contravina celor cuprinse mai sus, ducand la sporirea calitatii executiei.

CAP. E. RECEPŢIA STRUCTURII DE REZISTENŢĂ

Se va efectua pe întreaga construcţie sau pe părţi de construcţie, în funcţie de prevederile programului privind controlul de calitate pe şantier stabilit de proiectant împreună cu beneficiarul şi constructorul.

Suplimentar se vor verifica:

- certificatele de garanţie pentru calitatea materialelor livrate;
- existenţa şi conţinutul proceselor verbale de recepţie calitativă privind cofrajele, armarea, aspectul elementelor după decofrare, aprecierea calităţii betonului pus în operă, precum şi existenţa proceselor verbale pentru fazele determinante.

Verificările efectuate şi constatările rezultate la recepţia structurii de rezistenţă se consemnează printr-un proces verbal încheiat între beneficiar, proiectant, constructor precizându-se în concluzie dacă structura în cauză se acceptă sau se respinge.

In cazul în care se constată deficienţe în executarea structurii, se vor stabili măsurile de remediere, iar după executarea acestora se va proceda la o nouă recepţie.

Intocmit,
Ing. N. Cotoara

S.C. ATELIER 2005 S.R.L. SUCEAVA

FORMULAR F1

OBIECTIV
AMENAJARE RAMPE DE ACCES A PERSOANELOR CU DIZABILITATI IN 7 CLADIRI, orasul Solca, judetul Suceava

CENTRALIZATORUL
cheltuielilor pe obiectiv

Nr. Crt.	Nr.cap./subcap. deviz general	Denumirea capitolelor de cheltuieli	Valoarea cheltuielilor/obiect exclusiv TVA		Din care C+M	
			Lei	Euro	Lei	Euro
0	1	2	3	4	5	6
1	1.2	Amenajarea terenului				
2	1.3	Amenajari pentru protectia mediului si aducerea la starea initiala				
3	2	Realizarea utilitatilor necesare obiectivului				
4	3.1	Studii de teren				
5	3.3	Proiectare				
6	4	Investitia de baza 6.001 AMENAJARE RAMPE DE ACCES A PERSOANELOR CU DIZABILITATI IN 7 CLADIRI				
7	5.1	Organizare de santier				
TOTAL VALOARE (exclusiv TVA) :						
Taxa pe valoarea adaugata						
TOTAL VALOARE (inclusiv TVA) :						

Proiectant
SC ATELIER 2005 SRL

ATELIER 2005 S.R.L. SUCEAVA

FORMULAR F2

OBIECTIV
AMENAJARE RAMPE DE ACCES A PERSOANELOR CU DIZABILITATI IN 7 CLADIRI, orasul Solca, judetul Suceava

CENTRALIZATORUL
cheltuielilor pe categorii de lucrari,pe obiecte
OBIECT: AMENAJARE RAMPE DE ACCES A PERSOANELOR CU DIZABILITATI IN 7 CLADIRI

Nr. Crt.	Nr.cap./subcap. deviz pe obiect	Cheltuieli pe categoria de lucrari	Valoarea, exclusiv TVA	
			Lei	Euro
0	1	2	3	4
1	I	Lucrari de constructii		
2	4.1	Constructii si Instalatii		
3		Constructii		
		841108 AMENAJARE RAMPA PERSOANE DIZABILITATI-BIBLIOTECA		
		841118 AMENAJARE RAMPA PERSOANE DIZABILITATI-CABINET STOMATOLOGIC		
		841128 AMENAJARE RAMPA PERSOANE DIZABILITATI-DISPENSAR URBAN		
		841138 AMENAJARE RAMPA PERSOANE DIZABILITATI-GRADINITA		
		841148 AMENAJARE RAMPA PERSOANE DIZABILITATI-LICEU TEHNOLOGIC		
		841158 AMENAJARE RAMPA PERSOANE DIZABILITATI-PRIMARIE		
		841168 AMENAJARE RAMPA PERSOANE DIZABILITATI-CAMIN DE BATRANI		
		TOTAL I		
4	II	Montaj utilaje si echipamente tehnologice		
		TOTAL II		
5	III	Procurare		
6	4.3	Utilaje si echipamente tehnologice		
7	4.4	Utilaje si echipamente de transport		

8	4.5	Dotari		
		TOTAL III		
		TOTAL VALOARE (exclusiv TVA):		
		Taxa pe valoarea adaugata		
		TOTAL (inclusiv TVA) :		

Proiectant
SC ATELIER 2005 SRL

S.C. ATELIER 2005 S.R.L. SUCEAVA

Persoana juridica achizitoare Formularul F3
ORASUL SOLCA

Obiectivul: AMENAJARE RAMPE DE ACCES A PERSOANELOR CU DIZABILITATI IN 7 CLADIRI, orasul Solca, judetul Suceava

Obiectul: AMENAJARE RAMPE DE ACCES A PERSOANELOR CU DIZABILITATI IN 7 CLADIRI

Lista cu cantitatile de lucrari
Deviz AMENAJARE RAMPA PERSOANE DIZABILITATI-BIBLIOTECA

NR.	SIMBOL ART.	CANTITATE	UM	PU MAT / PU MAN / PU UTI / PU TRA	VAL MAT / VAL MAN / VAL UTI / VAL TRA
	D E N U M I R E				
		A R T I C O L			
	SPOR MAT MAN UTI	GR./UA	GR.TOT.		T O T A L
001	RPCT09B1		M.C.		2.500
	DEMOLAREA ELEMENTELOR DE BETON SIMPLU SI ARMAT CU MIJLOACE MANUALE CU DOZAJ PESTE 150 KG CIM.LA				
002	TRA01A05P		TONA		6.000
	TRANSPORTUL RUTIER AL PAMINTULUI SAU MOLOZULUI CU AUTOBASCULANTA DIST.= 5 KM				
003	TSA02G1		M.C.		10.400
	SAP.MAN.IN SPATII LIMIT.SUB 1M CU TALUZ VERT.NESPR.IN PAM.COEZ.MIJ.SI F.COEZ. ADINC.<1,5M T.F.TAR				
004	TSD01D1		M.C.		10.400
	IMPRASTIEREA CU LOPATA A PAMINT.AFINAT, STRAT UNIFORM 10-30CM.GROS CU SFARIM. BULG.TEREN F.TARE				
005	TSD04D1		M.C.		10.400
	COMPACTAREA CU MAI.DE MINA A UMPLUT. EXECUT.PE STRAT.CU UDAREA FIEC.STRAT DE 20CM GROS.T.COEZIV				
006	CB18F1		MP.		9.000
	STRAT DIN PFL POROS DE 20 MM GROS LA ROST DILATATIE INTRE TRONSOANE BETON LIPIT CU BITUM TOPIT				
006	3273246		MP.		9.000
	POLISTIREN EXPANDAT - POLISTIREN 20 KG/ M3 2 CM BAX 12,5M2				
007	CB11E1		MP.		26.000
	COFRAJE PT BETON IN ELEVATIE DIN PANOURI LA ZID DREPTE CU H<3M,CU PLACAJ DE 15MM GROSIME				
008	CA01B1		M.C.		11.500
	TURNARE BETON SIMPLU IN FUNDATII (CONTINUE,IZOLATE)SI SOCLURI CU VOLUM > 3MC,SI IN ZIDURI DE SPRIJ				
008	2100910		M.C.		11.500
	BETON MARFA CLASA C 10/8 (BC 10/B 150)				

009 CC01C1 KG 210.000
MONTARE ARMATURI DIN OTEL BETON IN FUNDATII CONTI NUE,PLACI DE RADIERE,CU DIST DIN MASE PLASTICE

010 CZ0301G1 KG 210.000
CONFECT.ARMAT.FASONARE BARE PT.FUNDATII IZOL.CONTINUI SI RADIERE IN ATEL.SANT.OB 37 D=6-8 MM

011 DA06A1 M.C. 5.300
STRAT AGREG NAT(BALAST)CILINDR CU FUNCT REZIST FILTRANT IZOL AERISIRE ANTCAP CU ASTERNERE MANUAL

012 CA02G1 M.C. 5.500
TURNARE BETON ARMAT LA CONSTRUCTII CU H <35M,IN PERETI SI DIAFRAGME CU GROS <30CM

012 2100912 M.C. 3.400
BETON MARFA CLASA C 20/16 (BC 20/B 250)

012 2100911 M.C. 2.200
BETON MARFA CLASA C 15/12 (BC 15/B 200)

013 RPCE34A1 M 15.000
UMPLEREA ROSTURILOR DINTRE TROTUAR SI SOCLUL CLADIRII CU BITUM TIP D

014 CL21A1 KG 57.600
MONTAREA CONFECTIILOR METALICE DIVERSE INGLOBATE IN BETON

014 6309886 KG 57.600
CONFECTII METALICE INGLOBATE IN BETON

CF DETALIU

015 RPCJ15D# [1] MP. 20.000
Finisarea suprafetelor netede de beton CU CUART

015 7674042 MP. 20.000
STRAT DE UZURA DIN BETON CU CUART DE 5 CM GROSIME, ADERENTA SPORITA

016 CG03A1 [2] MP. 6.400
PARDOSELI DIN MATERIALE PLASTICE

016 7674040 MP. 28.000
MARCAJ TACTIL PENTRU NEVAZATORI CARE MARCHEAZA TRECEREA, PLASTIC, 40CM*40CM*

8MM

016 7674041 BUC. 12.000
MARCAJ TACTIL PENTRU NEVAZATORI CARE MARCHEAZA OPRIREA, PLASTIC, 40CM*40CM* 8MM

017 CH05A1 [3] M 28.000
BALUSTRADA METALICA TIP 1 - CONFORM DETALIU

017 7674043 M 28.000
BALUSTRADA METALICA VOPSITA, ALCATUITA DIN MANA CURENTA LA 90CM (76MM), MANA CURENTA LA 65 CM(51MM), MONTANTI VERTICALI (76MM) INTERAX 1M SI ELEMNTE VERTICALE (32 MM)-CONFORM DETALIU

018 TRA06A30 TONA 40.000
TRANSPORTUL RUTIER AL BETONULUI-MORTARULUI CU AUTOBETONIERA DE 5,5 MC DIST.=30 KM

019 TRA01A30 TONA 15.000
TRANSPORTUL RUTIER AL MATERIALELOR, SEMIFABRICATELOR CU AUTOBASCULANTA PE DIST.= 30 KM.

Cheltuieli directe din articole:

GREUTATE MATERIALE MANOPERA UTILAJ TRANSPORT TOTAL
Din care:
Valoare aferenta utilaje termice =
Valoare aferenta utilaje electrice =

Detaliere transporturi:
-Articole TRA

Alte cheltuieli directe:

-CAS:
-SOMAJ:
-SANATATE
-CONCEDII MEDICALE
-FD GARANTARE SALARII
-FOND DE RISC

Total cheltuieli directe:

GREUTATE MATERIALE MANOPERA UTILAJ TRANSPORT TOTAL

Cheltuieli indirecte:
Profit:

TOTAL GENERAL DEVIZ:
TVA
TOTAL cu TVA

PROIECTANT
SC ATELIER 2005 SRL

S.C. ATELIER 2005 S.R.L. SUCEAVA

Persoana juridica achizitoare Formularul F3
ORASUL SOLCA

Obiectivul: AMENAJARE RAMPE DE ACCES A PERSOANELOR CU DIZABILITATI IN 7 CLADIRI, orasul Solca, judetul Suceava

Obiectul: AMENAJARE RAMPE DE ACCES A PERSOANELOR CU DIZABILITATI IN 7 CLADIRI

Lista cu cantitatile de lucrari

Deviz AMENAJARE RAMPA PERSOANE DIZABILITATI-CABINET STOMATOLOGIC

NR.	SIMBOL ART. / DENUMIRE ARTICOL	CANTITATE	UM	PU MAT / PU MAN / PU UTI / PU TRA	VAL MAT / VAL MAN / VAL UTI / VAL TRA
SPOR MAT MAN UTI		GR./UA	GR.TOT.		TOTAL
001	RPCT09B1 DEMOLAREA ELEMENTELOR DE BETON SIMPLU SI ARMAT CU MIJLOACE MANUALE CU DOZAJ PESTE 150 KG CIM.LA		M.C.		1.600
002	TRA01A05P TRANSPORTUL RUTIER AL PAMINTULUI SAU MOLOZULUI CU AUTOBASCULANTA DIST.= 5 KM		TONA		3.840
003	TSA02G1 SAP.MAN.IN SPATII LIMIT.SUB 1M CU TALUZ VERT.NESPR.IN PAM.COEZ.MIJ.SI F.COEZ. ADINC.<1,5M T.F.TAR		M.C.		9.200
004	TSD01D1 IMPRASTIEREA CU LOPATA A PAMINT.AFINAT, STRAT UNIFORM 10-30CM.GROS CU SFARIM. BULG.TEREN F.TARE		M.C.		9.200
005	TSD04D1 COMPACTAREA CU MAI.DE MINA A UMPLUT. EXECUT.PE STRAT.CU UDAREA FIEC.STRAT DE 20CM GROS.T.COEZIV		M.C.		9.200
006	CB18F1 STRAT DIN PFL POROS DE 20 MM GROS LA ROST DILATATIE INTRE TRONSOANE BETON LIPIT CU BITUM TOPIT		MP.		5.000
006	3273246 POLISTIREN EXPANDAT - POLISTIREN 20 KG/ M3 2 CM BAX 12,5M2		MP.		5.000
007	CB11E1 COFRAJE PT BETON IN ELEVATIE DIN PANOURI LA ZID DREPTE CU H<3M,CU PLACAJ DE 15MM GROSIME		MP.		24.300
008	CA01B1 TURNARE BETON SIMPLU IN FUNDATII (CONTINUE,IZOLATE)SI SOCLURI CU VOLUM > 3MC,SI IN ZIDURI DE SPRIJ		M.C.		10.600
008	2100910 BETON MARFA CLASA C 10/8 (BC 10/B 150)		M.C.		10.600

009 CC01C1 KG 215.000
MONTARE ARMATURI DIN OTEL BETON IN FUNDATII CONTI NUE,PLACI DE RADIERE,CU DIST DIN MASE PLASTICE

010 CZ0301G1 KG 215.000
CONFECT.ARMAT.FASONARE BARE PT.FUNDATII IZOL.CONTINUI SI RADIERE IN ATEL.SANT.OB 37 D=6-8 MM

011 DA06A1 M.C. 5.600
STRAT AGREG NAT(BALAST)CILINDR CU FUNCT REZIST FILTRANT IZOL AERISIRE ANTCAP CU ASTERNERE MANUAL

012 CA02G1 M.C. 8.200
TURNARE BETON ARMAT LA CONSTRUCTII CU H <35M,IN PERETI SI DIAFRAGME CU GROS <30CM

012 2100912 M.C. 3.400
BETON MARFA CLASA C 20/16 (BC 20/B 250)

012 2100911 M.C. 4.800
BETON MARFA CLASA C 15/12 (BC 15/B 200)

013 RPCE34A1 M 7.000
UMPLEREA ROSTURILOR DINTRE TROTUAR SI SOCLUL CLADIRII CU BITUM TIP D

014 CL21A1 KG 66.600
MONTAREA CONFECTIILOR METALICE DIVERSE INGLOBATE IN BETON

014 6309886 KG 66.600
CONFECTII METALICE INGLOBATE IN BETON

CF DETALIU

015 RPCJ15D# [1] MP. 22.000
Finisarea suprafetelor netede de beton CU CUART

015 7674042 MP. 22.000
STRAT DE UZURA DIN BETON CU CUART DE 5 CM GROSIME, ADERENTA SPORITA

016 CG03A1 [2] MP. 9.600
PARDOSELI DIN MATERIALE PLASTICE

016 7674040 MP. 20.000
MARCAJ TACTIL PENTRU NEVAZATORI CARE MARCHEAZA TRECEREA, PLASTIC, 40CM*40CM*

8MM

016 7674041 BUC. 40.000
MARCAJ TACTIL PENTRU NEVAZATORI CARE MARCHEAZA OPRIREA, PLASTIC, 40CM*40CM* 8MM

017 CH05A1 [3] M 32.000
BALUSTRADA METALICA TIP 1 - CONFORM DETALIU

017 7674043 M 32.000
BALUSTRADA METALICA VOPSITA, ALCATUITA DIN MANA CURENTA LA 90CM (76MM), MANA CURENTA LA 65 CM(51MM), MONTANTI VERTICALI (76MM) INTERAX 1M SI ELEMNTE VERTICALE (32 MM)-CONFORM DETALIU

018 TRA06A30 TONA 45.000
TRANSPORTUL RUTIER AL BETONULUI-MORTARULUI CU AUTOBETONIERA DE 5,5 MC DIST.=30 KM

019 TRA01A30 TONA 15.000
TRANSPORTUL RUTIER AL MATERIALELOR, SEMIFABRICATELOR CU AUTOBASCULANTA PE DIST.= 30 KM.

Cheltuieli directe din articole:

GREUTATE MATERIALE MANOPERA UTILAJ TRANSPORT TOTAL
Din care:
Valoare aferenta utilaje termice =
Valoare aferenta utilaje electrice =

Detaliere transporturi:
-Articole TRA

Alte cheltuieli directe:

-CAS:
-SOMAJ:
-SANATATE
-CONCEDII MEDICALE
-FD GARANTARE SALARII
-FOND DE RISC

Total cheltuieli directe:

GREUTATE MATERIALE MANOPERA UTILAJ TRANSPORT TOTAL

Cheltuieli indirecte:
Profit:

TOTAL GENERAL DEVIZ:
TVA
TOTAL cu TVA

PROIECTANT
SC ATELIER 2005 SRL

S.C. ATELIER 2005 S.R.L. SUCEAVA

Persoana juridica achizitoare Formularul F3
ORASUL SOLCA

Obiectivul: AMENAJARE RAMPE DE ACCES A PERSOANELOR CU DIZABILITATI IN 7 CLADIRI, orasul Solca, judetul Suceava

Obiectul: AMENAJARE RAMPE DE ACCES A PERSOANELOR CU DIZABILITATI IN 7 CLADIRI

Lista cu cantitatile de lucrari
Deviz AMENAJARE RAMPA PERSOANE DIZABILITATI-DISPENSAR URBAN

NR. SIMBOL ART. / DENUMIRE ARTICOL / SPOR MAT MAN UTI	CANTITATE	UM	GR./UA	GR.TOT.	PU MAT / PU MAN / PU UTI / PU TRA	VAL MAT / VAL MAN / VAL UTI / VAL TRA / TOTAL
001 RPCT09B1 DEMOLAREA ELEMENTELOR DE BETON SIMPLU SI ARMAT CU MIJLOACE MANUALE CU DOZAJ PESTE 150 KG CIM.LA		M.C.		1.000		
002 TRA01A05P TRANSPORTUL RUTIER AL PAMINTULUI SAU MOLOZULUI CU AUTOBASCULANTA DIST.= 5 KM		TONA		2.400		
003 TSA02G1 SAP.MAN.IN SPATII LIMIT.SUB 1M CU TALUZ VERT.NESPR.IN PAM.COEZ.MIJ.SI F.COEZ. ADINC.<1,5M T.F.TAR		M.C.		8.600		
004 TSD01D1 IMPRASTIEREA CU LOPATA A PAMINT.AFINAT, STRAT UNIFORM 10-30CM.GROS CU SFARIM. BULG.TEREN F.TARE		M.C.		8.600		
005 TSD04D1 COMPACTAREA CU MAI.DE MINA A UMPLUT. EXECUT.PE STRAT.CU UDAREA FIEC.STRAT DE 20CM GROS.T.COEZIV		M.C.		8.600		
006 CB18F1 STRAT DIN PFL POROS DE 20 MM GROS LA ROST DILATATIE INTRE TRONSOANE BETON LIPIT CU BITUM TOPIT		MP.		4.000		
006 3273246 POLISTIREN EXPANDAT - POLISTIREN 20 KG/ M3 2 CM BAX 12,5M2		MP.		4.000		
007 CB11E1 COFRAJE PT BETON IN ELEVATIE DIN PANOURI LA ZID DREPTE CU H<3M,CU PLACAJ DE 15MM GROSIME		MP.		19.000		
008 CA01B1 TURNARE BETON SIMPLU IN FUNDATII (CONTINUE,IZOLATE)SI SOCLURI CU VOLUM > 3MC,SI IN ZIDURI DE SPRIJ		M.C.		9.000		
008 2100910 BETON MARFA CLASA C 10/8 (BC 10/B 150)		M.C.		9.000		

009 CC01C1 KG 200.000
MONTARE ARMATURI DIN OTEL BETON IN FUNDATII CONTI NUE,PLACI DE RADIERE,CU DIST DIN MASE PLASTICE

010 CZ0301G1 KG 200.000
CONFECT.ARMAT.FASONARE BARE PT.FUNDATII IZOL.CONTINUI SI RADIERE IN ATEL.SANT.OB 37 D=6-8 MM

011 DA06A1 M.C. 5.400
STRAT AGREG NAT(BALAST)CILINDR CU FUNCT REZIST FILTRANT IZOL AERISIRE ANTCAP CU ASTERNERE MANUAL

012 CA02G1 M.C. 5.100
TURNARE BETON ARMAT LA CONSTRUCTII CU H <35M,IN PERETI SI DIAFRAGME CU GROS <30CM

012 2100912 M.C. 3.100
BETON MARFA CLASA C 20/16 (BC 20/B 250)

012 2100911 M.C. 2.000
BETON MARFA CLASA C 15/12 (BC 15/B 200)

013 RPCE34A1 M 7.000
UMPLEREA ROSTURILOR DINTRE TROTUAR SI SOCLUL CLADIRII CU BITUM TIP D

014 CL21A1 KG 45.000
MONTAREA CONFECTIILOR METALICE DIVERSE INGLOBATE IN BETON

014 6309886 KG 45.000
CONFECTII METALICE INGLOBATE IN BETON

CF DETALIU

015 RPCJ15D# [1] MP. 20.000
Finisarea suprafetelor netede de beton CU CUART

015 7674042 MP. 20.000
STRAT DE UZURA DIN BETON CU CUART DE 5 CM GROSIME, ADERENTA SPORITA

016 CG03A1 [2] MP. 8.000
PARDOSELI DIN MATERIALE PLASTICE

016 7674040 MP. 20.000
MARCAJ TACTIL PENTRU NEVAZATORI CARE MARCHEAZA TRECEREA, PLASTIC, 40CM*40CM*

8MM

016 7674041 BUC. 30.000
MARCAJ TACTIL PENTRU NEVAZATORI CARE
MARCHEAZA OPRIREA, PLASTIC, 40CM*40CM*
8MM

017 CH05A1 [3] M 23.000
BALUSTRADA METALICA TIP 1 - CONFORM
DETALIU

017 7674043 M 2.000
BALUSTRADA METALICA VOPSITA, ALCATUITA
DIN MANA CURENTA LA 90CM (76MM), MANA
CURENTA LA 65 CM(51MM), MONTANTI
VERTICALI (76MM) INTERAX 1M SI ELEMNTE
VERTICALE (32 MM)-CONFORM DETALIU

018 TRA06A30 TONA 34.000
TRANSPORTUL RUTIER AL BETONULUI-
MORTARULUI CU AUTOBETONIERA DE 5,5 MC
DIST.=30 KM

019 TRA01A30 TONA 13.000
TRANSPORTUL RUTIER AL MATERIALELOR,
SEMIFABRICATELOR CU AUTOBASCULANTA PE
DIST.= 30 KM.

Cheltuieli directe din articole:

GREUTATE MATERIALE MANOPERA UTILAJ TRANSPORT TOTAL
Din care:
Valoare aferenta utilaje termice =
Valoare aferenta utilaje electrice =

Detaliere transporturi:
-Articole TRA

Alte cheltuieli directe:

-CAS:
-SOMAJ:
-SANATATE
-CONCEDII MEDICALE
-FD GARANTARE SALARII
-FOND DE RISC

Total cheltuieli directe:

GREUTATE MATERIALE MANOPERA UTILAJ TRANSPORT TOTAL

Cheltuieli indirecte:
Profit:

TOTAL GENERAL DEVIZ:
TVA
TOTAL cu TVA

PROIECTANT
SC ATELIER 2005 SRL

S.C. ATELIER 2005 S.R.L. SUCEAVA

Persoana juridica achizitoare Formularul F3
ORASUL SOLCA

Obiectivul: AMENAJARE RAMPE DE ACCES A PERSOANELOR CU DIZABILITATI IN 7 CLADIRI, orasul Solca, judetul Suceava

Obiectul: AMENAJARE RAMPE DE ACCES A PERSOANELOR CU DIZABILITATI IN 7 CLADIRI

Lista cu cantitatile de lucrari
Deviz AMENAJARE RAMPA PERSOANE DIZABILITATI-GRADINITA

NR.	SIMBOL ART. / DENUMIRE / ARTICOL	CANTITATE	UM	PU MAT / PU MAN / PU UTI / PU TRA	VAL MAT / VAL MAN / VAL UTI / VAL TRA / TOTAL
	SPOR MAT MAN UTI	GR./UA	GR.TOT.		
001	RPCT09B1 DEMOLAREA ELEMENTELOR DE BETON SIMPLU SI ARMAT CU MIJLOACE MANUALE CU DOZAJ PESTE 150 KG CIM.LA		M.C.		3.500
002	TRA01A05P TRANSPORTUL RUTIER AL PAMINTULUI SAU MOLOZULUI CU AUTOBASCULANTA DIST.= 5 KM		TONA		8.400
003	TSA02G1 SAP.MAN.IN SPATII LIMIT.SUB 1M CU TALUZ VERT.NESPR.IN PAM.COEZ.MIJ.SI F.COEZ. ADINC.<1,5M T.F.TAR		M.C.		6.100
004	TSD01D1 IMPRASTIEREA CU LOPATA A PAMINT.AFINAT, STRAT UNIFORM 10-30CM.GROS CU SFARIM. BULG.TEREN F.TARE		M.C.		6.100
005	TSD04D1 COMPACTAREA CU MAI.DE MINA A UMPLUT. EXECUT.PE STRAT.CU UDAREA FIEC.STRAT DE 20CM GROS.T.COEZIV		M.C.		6.100
006	CB18F1 STRAT DIN PFL POROS DE 20 MM GROS LA ROST DILATATIE INTRE TRONSOANE BETON LIPIT CU BITUM TOPIT		MP.		6.000
006	3273246 POLISTIREN EXPANDAT - POLISTIREN 20 KG/ M3 2 CM BAX 12,5M2		MP.		6.000
007	CB11E1 COFRAJE PT BETON IN ELEVATIE DIN PANOURI LA ZID DREPTE CU H<3M,CU PLACAJ DE 15MM GROSIME		MP.		12.000
008	CA01B1 TURNARE BETON SIMPLU IN FUNDATII (CONTINUE,IZOLATE)SI SOCLURI CU VOLUM > 3MC,SI IN ZIDURI DE SPRIJ		M.C.		6.600
008	2100910 BETON MARFA CLASA C 10/8 (BC 10/B 150)		M.C.		6.600

BETON MARFA CLASA C 10/8 (BC 10/B 150)

009 CC01C1 KG 160.000
MONTARE ARMATURI DIN OTEL BETON IN FUNDATII CONTI NUE,PLACI DE RADIERE,CU DIST DIN MASE PLASTICE

010 CZ0301G1 KG 160.000
CONFECT.ARMAT.FASONARE BARE PT.FUNDATII IZOL.CONTINUI SI RADIERE IN ATEL.SANT.OB 37 D=6-8 MM

011 DA06A1 M.C. 3.000
STRAT AGREG NAT(BALAST)CILINDR CU FUNCT REZIST FILTRANT IZOL AERISIRE ANTCAP CU ASTERNERE MANUAL

012 CA02G1 M.C. 2.700
TURNARE BETON ARMAT LA CONSTRUCTII CU H <35M,IN PERETI SI DIAFRAGME CU GROS <30CM

012 2100912 M.C. 1.700
BETON MARFA CLASA C 20/16 (BC 20/B 250)

012 2100911 M.C. 1.000
BETON MARFA CLASA C 15/12 (BC 15/B 200)

013 RPCE34A1 M 4.000
UMPLEREA ROSTURILOR DINTRE TROTUAR SI SOCLUL CLADIRII CU BITUM TIP D

014 CL21A1 KG 29.000
MONTAREA CONFECTIILOR METALICE DIVERSE INGLOBATE IN BETON

014 6309886 KG 29.000
CONFECTII METALICE INGLOBATE IN BETON

CF DETALIU

015 RPCJ15D# [1] MP. 12.000
Finisarea suprafetelor netede de beton CU CUART

015 7674042 MP. 12.000
STRAT DE UZURA DIN BETON CU CUART DE 5 CM GROSIME, ADERENTA SPORITA

016 CG03A1 [2] MP. 7.040
PARDOSELI DIN MATERIALE PLASTICE

016 7674040 MP. 20.000
MARCAJ TACTIL PENTRU NEVAZATORI CARE MARCHEAZA TRECEREA, PLASTIC, 40CM*40CM*

8MM

016 7674041 BUC. 24.000
MARCAJ TACTIL PENTRU NEVAZATORI CARE
MARCHEAZA OPRIREA, PLASTIC, 40CM*40CM*
8MM

017 CH05A1 [3] M 12.000
BALUSTRADA METALICA TIP 1 - CONFORM
DETALIU

017 7674043 M 12.000
BALUSTRADA METALICA VOPSITA, ALCATUITA
DIN MANA CURENTA LA 90CM (76MM), MANA
CURENTA LA 65 CM(51MM), MONTANTI
VERTICALI (76MM) INTERAX 1M SI ELEMNTE
VERTICALE (32 MM)-CONFORM DETALIU

018 CH05A1 [4] M 7.000
BALUSTRADA METALICA TIP2-CF DETALIU

018 7674044 M 7.000
BALUSTRADA METALICA VOPSITA, MONTAJ LA
PERETE, MANA CURENTA LA 90 CM(76MM),
MANA CURENTA LA 65 CM (76MM)-CF DETALIU

019 TRA06A30 TONA 22.500
TRANSPORTUL RUTIER AL BETONULUI-
MORTARULUI CU AUTOBETONIERA DE 5,5 MC
DIST.=30 KM

020 TRA01A30 TONA 8.000
TRANSPORTUL RUTIER AL MATERIALELOR,
SEMIFABRICATELOR CU AUTOBASCULANTA PE
DIST.= 30 KM.

Cheltuieli directe din articole:

GREUTATE MATERIALE MANOPERA UTILAJ TRANSPORT TOTAL
Din care:
Valoare aferenta utilaje termice =
Valoare aferenta utilaje electrice =

Detaliere transporturi:
-Articole TRA

Alte cheltuieli directe:

-CAS:
-SOMAJ:
-SANATATE
-CONCEDII MEDICALE
-FD GARANTARE SALARII
-FOND DE RISC

Total cheltuieli directe:

GREUTATE MATERIALE MANOPERA UTILAJ TRANSPORT TOTAL

Cheltuieli indirecte:
Profit:

TOTAL GENERAL DEVIZ:

TVA
TOTAL cu TVA

PROIECTANT
SC ATELIER 2005 SRL

S.C. ATELIER 2005 S.R.L.
SUCEAVA

Persoana juridica achizitoare Formularul F3
ORASUL SOLCA

Obiectivul: AMENAJARE RAMPE DE ACCES A PERSOANELOR CU DIZABILITATI IN 7 CLADIRI, orasul Solca, judetul Suceava

Obiectul: AMENAJARE RAMPE DE ACCES A PERSOANELOR CU DIZABILITATI IN 7 CLADIRI

Lista cu cantitatile de lucrari
Deviz AMENAJARE RAMPA PERSOANE DIZABILITATI-LICEU TEHNOLOGIC

NR.	SIMBOL ART. / DENUMIRE ARTICOL	CANTITATE	UM	PU MAT / PU MAN / PU UTI / PU TRA	VAL MAT / VAL MAN / VAL UTI / VAL TRA / TOTAL
	SPOR MAT MAN UTI	GR./UA	GR.TOT.		
001	RPCT09B1 DEMOLAREA ELEMENTELOR DE BETON SIMPLU SI ARMAT CU MIJLOACE MANUALE CU DOZAJ PESTE 150 KG CIM.LA		M.C.		4.000
002	TRA01A05P TRANSPORTUL RUTIER AL PAMINTULUI SAU MOLOZULUI CU AUTOBASCULANTA DIST.= 5 KM		TONA		9.600
003	TSA02G1 SAP.MAN.IN SPATII LIMIT.SUB 1M CU TALUZ VERT.NESPR.IN PAM.COEZ.MIJ.SI F.COEZ. ADINC.<1,5M T.F.TAR		M.C.		11.100
004	TSD01D1 IMPRASTIEREA CU LOPATA A PAMINT.AFINAT, STRAT UNIFORM 10-30CM.GROS CU SFARIM. BULG.TEREN F.TARE		M.C.		11.100
005	TSD04D1 COMPACTAREA CU MAI.DE MINA A UMPLUT. EXECUT.PE STRAT.CU UDAREA FIEC.STRAT DE 20CM GROS.T.COEZIV		M.C.		11.100
006	CB18F1 STRAT DIN PFL POROS DE 20 MM GROS LA ROST DILATATIE INTRE TRONSOANE BETON LIPIT CU BITUM TOPIT		MP.		7.000
006	3273246 POLISTIREN EXPANDAT - POLISTIREN 20 KG/ M3 2 CM BAX 12,5M2		MP.		7.000
007	CB11E1 COFRAJE PT BETON IN ELEVATIE DIN PANOURI LA ZID DREPTE CU H<3M,CU PLACAJ DE 15MM GROSIME		MP.		46.000
008	CA01B1 TURNARE BETON SIMPLU IN FUNDATII (CONTINUE,IZOLATE)SI SOCLURI CU VOLUM > 3MC,SI IN ZIDURI DE SPRIJ		M.C.		15.800
008	2100910 BETON MARFA CLASA C 10/8 (BC 10/B 150)		M.C.		15.800

009 CC01C1 KG 400.000
MONTARE ARMATURI DIN OTEL BETON IN FUNDATII CONTI NUE,PLACI DE RADIERE,CU DIST DIN MASE PLASTICE

010 CZ0301G1 KG 400.000
CONFECT.ARMAT.FASONARE BARE PT.FUNDATII IZOL.CONTINUI SI RADIERE IN ATEL.SANT.OB 37 D=6-8 MM

011 DA06A1 M.C. 6.900
STRAT AGREG NAT(BALAST)CILINDR CU FUNCT REZIST FILTRANT IZOL AERISIRE ANTCAP CU ASTERNERE MANUAL

012 CA02G1 M.C. 5.800
TURNARE BETON ARMAT LA CONSTRUCTII CU H <35M,IN PERETI SI DIAFRAGME CU GROS <30CM

012 2100912 M.C. 4.400
BETON MARFA CLASA C 20/16 (BC 20/B 250)

012 2100911 M.C. 1.400
BETON MARFA CLASA C 15/12 (BC 15/B 200)

013 RPCE34A1 M 8.000
UMPLEREA ROSTURILOR DINTRE TROTUAR SI SOCLUL CLADIRII CU BITUM TIP D

014 CL21A1 KG 74.000
MONTAREA CONFECTIILOR METALICE DIVERSE INGLOBATE IN BETON

014 6309886 KG 74.000
CONFECTII METALICE INGLOBATE IN BETON

CF DETALIU

015 RPCJ15D# [1] MP. 30.000
Finisarea suprafetelor netede de beton CU CUART

015 7674042 MP. 30.000
STRAT DE UZURA DIN BETON CU CUART DE 5 CM GROSIME, ADERENTA SPORITA

016 CG03A1 [2] MP. 7.040
PARDOSELI DIN MATERIALE PLASTICE

016 7674040 MP. 20.000
MARCAJ TACTIL PENTRU NEVAZATORI CARE MARCHEAZA TRECEREA, PLASTIC, 40CM*40CM*

8MM

016 7674041 BUC. 24.000
MARCAJ TACTIL PENTRU NEVAZATORI CARE
MARCHEAZA OPRIREA, PLASTIC, 40CM*40CM*
8MM

017 CH05A1 [3] M 38.000
BALUSTRADA METALICA TIP 1 - CONFORM
DETALIU

017 7674043 M 38.000
BALUSTRADA METALICA VOPSITA, ALCATUITA
DIN MANA CURENTA LA 90CM (76MM), MANA
CURENTA LA 65 CM(51MM), MONTANTI
VERTICALI (76MM) INTERAX 1M SI ELEMNTE
VERTICALE (32 MM)-CONFORM DETALIU

018 TRA06A30 TONA 52.000
TRANSPORTUL RUTIER AL BETONULUI-
MORTARULUI CU AUTOBETONIERA DE 5,5 MC
DIST.=30 KM

019 TRA01A30 TONA 20.000
TRANSPORTUL RUTIER AL MATERIALELOR,
SEMIFABRICATELOR CU AUTOBASCULANTA PE
DIST.= 30 KM.

Cheltuieli directe din articole:

GREUTATE MATERIALE MANOPERA UTILAJ TRANSPORT TOTAL
Din care:
Valoare aferenta utilaje termice =
Valoare aferenta utilaje electrice =

Detaliere transporturi:
-Articole TRA

Alte cheltuieli directe:

-CAS:
-SOMAJ:
-SANATATE
-CONCEDII MEDICALE
-FD GARANTARE SALARII
-FOND DE RISC

Total cheltuieli directe:

GREUTATE MATERIALE MANOPERA UTILAJ TRANSPORT TOTAL

Cheltuieli indirecte:
Profit:

TOTAL GENERAL DEVIZ:
TVA
TOTAL cu TVA

PROIECTANT
SC ATELIER 2005 SRL

S.C. ATELIER 2005 S.R.L. SUCEAVA

Persoana juridica achizitoare Formularul F3
ORASUL SOLCA

Obiectivul: AMENAJARE RAMPE DE ACCES A PERSOANELOR CU DIZABILITATI IN 7 CLADIRI, orasul Solca, judetul Suceava

Obiectul: AMENAJARE RAMPE DE ACCES A PERSOANELOR CU DIZABILITATI IN 7 CLADIRI

Lista cu cantitatile de lucrari
Deviz AMENAJARE RAMPA PERSOANE DIZABILITATI-PRIMARIE

NR.	SIMBOL ART.	CANTITATE	UM	PU MAT	VAL MAT
	D E N U M I R E			PU MAN	VAL MAN
		A R T I C O L		PU UTI	VAL UTI
				PU TRA	VAL TRA
SPOR	MAT MAN UTI	GR./UA	GR.TOT.	T O T A L	

001 RPCT09B1 M.C. 3.000
DEMOLAREA ELEMENTELOR DE BETON SIMPLU SI ARMAT CU MIJLOACE MANUALE CU DOZAJ PESTE 150 KG CIM.LA

002 RPCT03A1 M.C. 1.000
DEMOLAREA ZIDURILOR DIN CARAMIDA CU MORTAR VAR+CIMENT VOLUM SUB 1,000 MC *

003 TRA01A05P TONA 9.200
TRANSPORTUL RUTIER AL PAMINTULUI SAU MOLOZULUI CU AUTOBASCULANTA DIST.= 5 KM

004 CK25A# MP. 3.000
Usi profiluri mase plastice,1 canat, supraf toc<= 7 mp,incl armaturi si accesorii,montate in zid de orice fel la ctii cu H<= 35 m

004 7000110 MP. 3.000
@USI DIN PVC CU GEAM TERMOPAN

005 TSA02G1 M.C. 13.600
SAP.MAN.IN SPATII LIMIT.SUB 1M CU TALUZ VERT.NESPR.IN PAM.COEZ.MIJ.SI F.COEZ. ADINC.<1,5M T.F.TAR

006 TSD01D1 M.C. 13.600
IMPRASTIEREA CU LOPATA A PAMINT.AFINAT, STRAT UNIFORM 10-30CM.GROS CU SFARIM. BULG.TEREN F.TARE

007 TSD04D1 M.C. 13.600
COMPACTAREA CU MAI.DE MINA A UMPLUT. EXECUT.PE STRAT.CU UDAREA FIEC.STRAT DE 20CM GROS.T.COEZIV

008 CB18F1 MP. 17.000
STRAT DIN PFL POROS DE 20 MM GROS LA ROST DILATATIE INTRE TRONSOANE BETON LIPIT CU BITUM TOPIT

008 3273246 MP. 17.000
POLISTIREN EXPANDAT - POLISTIREN 20 KG/

M3 2 CM BAX 12,5M2

009 CB11E1 MP. 49.000
COFRAJE PT BETON IN ELEVATIE DIN PANOURI LA ZID DREPTE CU H<3M,CU PLACAJ DE 15MM GROSIME

010 CA01B1 M.C. 19.500
TURNARE BETON SIMPLU IN FUNDATII (CONTINUE,IZOLATE)SI SOCLURI CU VOLUM > 3MC,SI IN ZIDURI DE SPRIJ

010 2100910 M.C. 19.500
BETON MARFA CLASA C 10/8 (BC 10/B 150)

011 CC01C1 KG 160.000
MONTARE ARMATURI DIN OTEL BETON IN FUNDATII CONTI NUE,PLACI DE RADIERE,CU DIST DIN MASE PLASTICE

012 CZ0301G1 KG 160.000
CONFECT.ARMAT.FASONARE BARE PT.FUNDATII IZOL.CONTINUI SI RADIERE IN ATEL.SANT.OB 37 D=6-8 MM

013 DA06A1 M.C. 7.800
STRAT AGREG NAT(BALAST)CILINDR CU FUNCT REZIST FILTRANT IZOL AERISIRE ANTCAP CU ASTERNERE MANUAL

014 CA02G1 M.C. 8.100
TURNARE BETON ARMAT LA CONSTRUCTII CU H <35M,IN PERETI SI DIAFRAGME CU GROS <30CM

014 2100912 M.C. 3.600
BETON MARFA CLASA C 20/16 (BC 20/B 250)

014 2100911 M.C. 4.500
BETON MARFA CLASA C 15/12 (BC 15/B 200)

015 RPCE34A1 M 16.000
UMPLEREA ROSTURILOR DINTRE TROTUAR SI SOCLUL CLADIRII CU BITUM TIP D

016 CL21A1 KG 31.000
MONTAREA CONFECTIILOR METALICE DIVERSE INGLOBATE IN BETON

016 6309886 KG 31.000
CONFECTII METALICE INGLOBATE IN BETON

CF DETALIU

017 RPCJ15D# [1] MP. 24.000
Finisarea suprafetelor netede de beton

CU CUART

017 7674042 MP. 24.000
STRAT DE UZURA DIN BETON CU CUART DE 5 CM GROSIME, ADERENTA SPORITA

018 CG03A1 [2] MP. 5.120
PARDOSELI DIN MATERIALE PLASTICE

018 7674040 MP. 32.000
MARCAJ TACTIL PENTRU NEVAZATORI CARE MARCHEAZA TRECEREA, PLASTIC, 40CM*40CM* 8MM

019 CH05A1 [3] M 17.500
BALUSTRADA METALICA TIP 1 - CONFORM DETALIU

019 7674043 M 17.500
BALUSTRADA METALICA VOPSITA, ALCATUITA DIN MANA CURENTA LA 90CM (76MM), MANA CURENTA LA 65 CM(51MM), MONTANTI VERTICALI (76MM) INTERAX 1M SI ELEMNTE VERTICALE (32 MM)-CONFORM DETALIU

020 CH05A1 [4] M 14.000
BALUSTRADA METALICA TIP2-CF DETALIU

020 7674044 M 14.000
BALUSTRADA METALICA VOPSITA, MONTAJ LA PERETE, MANA CURENTA LA 90 CM(76MM), MANA CURENTA LA 65 CM (76MM)-CF DETALIU

021 TRA06A30 TONA 65.000
TRANSPORTUL RUTIER AL BETONULUI-MORTARULUI CU AUTOBETONIERA DE 5,5 MC DIST.=30 KM

022 TRA01A30 TONA 35.000
TRANSPORTUL RUTIER AL MATERIALELOR, SEMIFABRICATELOR CU AUTOBASCULANTA PE DIST.= 30 KM.

Cheltuieli directe din articole:

GREUTATE	MATERIALE	MANOPERA	UTILAJ	TRANSPORT	TOTAL

Din care:
Valoare aferenta utilaje termice =
Valoare aferenta utilaje electrice =

Detaliere transporturi:
-Articole TRA

Alte cheltuieli directe:

-CAS:
-SOMAJ:
-SANATATE
-CONCEDII MEDICALE

-FD GARANTARE SALARII
-FOND DE RISC

Total cheltuieli directe:

GREUTATE	MATERIALE	MANOPERA	UTILAJ	TRANSPORT	TOTAL

Cheltuieli indirecte:
Profit:

TOTAL GENERAL DEVIZ:
TVA
TOTAL cu TVA

PROIECTANT
SC ATELIER 2005 SRL

S.C. ATELIER 2005 S.R.L. SUCEAVA

Persoana juridica achizitoare Formularul F3
ORASUL SOLCA

Obiectivul: AMENAJARE RAMPE DE ACCES A PERSOANELOR CU DIZABILITATI IN 7 CLADIRI, orasul Solca, judetul Suceava

Obiectul: AMENAJARE RAMPE DE ACCES A PERSOANELOR CU DIZABILITATI IN 7 CLADIRI

Lista cu cantitatile de lucrari
Deviz AMENAJARE RAMPA PERSOANE DIZABILITATI-CAMIN DE BATRANI

NR.	SIMBOL ART. / DENUMIRE ARTICOL / SPOR MAT MAN UTI	CANTITATE	UM	PU MAT / PU MAN / PU UTI / PU TRA	VAL MAT / VAL MAN / VAL UTI / VAL TRA	GR./UA	GR.TOT.	TOTAL
001	RPCT09B1 DEMOLAREA ELEMENTELOR DE BETON SIMPLU SI ARMAT CU MIJLOACE MANUALE CU DOZAJ PESTE 150 KG CIM.LA	4.000	M.C.					
002	TRA01A05P TRANSPORTUL RUTIER AL PAMINTULUI SAU MOLOZULUI CU AUTOBASCULANTA DIST.= 5 KM	9.600	TONA					
003	TSA02G1 SAP.MAN.IN SPATII LIMIT.SUB 1M CU TALUZ VERT.NESPR.IN PAM.COEZ.MIJ.SI F.COEZ. ADINC.<1,5M T.F.TAR	7.800	M.C.					
004	TSD01D1 IMPRASTIEREA CU LOPATA A PAMINT.AFINAT, STRAT UNIFORM 10-30CM.GROS CU SFARIM. BULG.TEREN F.TARE	7.800	M.C.					
005	TSD04D1 COMPACTAREA CU MAI.DE MINA A UMPLUT. EXECUT.PE STRAT.CU UDAREA FIEC.STRAT DE 20CM GROS.T.COEZIV	7.800	M.C.					
006	CB11E1 COFRAJE PT BETON IN ELEVATIE DIN PANOURI LA ZID DREPTE CU H<3M,CU PLACAJ DE 15MM GROSIME	12.000	MP.					
007	CA01B1 TURNARE BETON SIMPLU IN FUNDATII (CONTINUE,IZOLATE)SI SOCLURI CU VOLUM > 3MC,SI IN ZIDURI DE SPRIJ	7.000	M.C.					
007	2100910 BETON MARFA CLASA C 10/8 (BC 10/B 150)	7.000	M.C.					
008	CC01C1 MONTARE ARMATURI DIN OTEL BETON IN FUNDATII CONTI NUE,PLACI DE RADIERE,CU DIST DIN MASE PLASTICE	50.000	KG					
009	CZ0301G1 CONFECT.ARMAT.FASONARE BARE PT.FUNDATII IZOL.CONTINUI SI RADIERE IN ATEL.SANT.OB	50.000	KG					

37 D=6-8 MM

010 CL20C1 KG 832.000
MONTAREA CONFECTIILOR METALICE APARENTE: DIVERSE EXCLUSIV PARAPETI,BALUSTRAZI, CHEPENGURI

010 6309903 KG 832.000
CONFECTII METALICE SUDATE CORNIER < 70 MM PENTRU ESAFODAJE

PLATFORMA METALICA CF DETALIU

011 DA06A1 M.C. 3.000
STRAT AGREG NAT(BALAST)CILINDR CU FUNCT REZIST FILTRANT IZOL AERISIRE ANTCAP CU ASTERNERE MANUAL

012 CA02G1 M.C. 4.500
TURNARE BETON ARMAT LA CONSTRUCTII CU H <35M,IN PERETI SI DIAFRAGME CU GROS <30CM

012 2100911 M.C. 4.500
BETON MARFA CLASA C 15/12 (BC 15/B 200)

013 RPCE34A1 M 8.000
UMPLEREA ROSTURILOR DINTRE TROTUAR SI SOCLUL CLADIRII CU BITUM TIP D

014 CG03A1 [2] MP. 6.080
PARDOSELI DIN MATERIALE PLASTICE

014 7674040 MP. 20.000
MARCAJ TACTIL PENTRU NEVAZATORI CARE MARCHEAZA TRECEREA, PLASTIC, 40CM*40CM* 8MM

014 7674041 BUC. 18.000
MARCAJ TACTIL PENTRU NEVAZATORI CARE MARCHEAZA OPRIREA, PLASTIC, 40CM*40CM* 8MM

015 CH05A1 [3] M 15.000
BALUSTRADA METALICA TIP 1 - CONFORM DETALIU

015 7674043 M 15.000
BALUSTRADA METALICA VOPSITA, ALCATUITA DIN MANA CURENTA LA 90CM (76MM), MANA CURENTA LA 65 CM(51MM), MONTANTI VERTICALI (76MM) INTERAX 1M SI ELEMNTE VERTICALE (32 MM)-CONFORM DETALIU

016 RPCO65A1 KG 90.000
CONFECTIONARE USI METALICE DIN OTEL PROFILAT,CU UN CANAT SAU 2 CANATURI *

POARTA METALICA

017 TRA06A30 TONA 40.000
TRANSPORTUL RUTIER AL BETONULUI-
MORTARULUI CU AUTOBETONIERA DE 5,5 MC
DIST.=30 KM

018 TRA01A30 TONA 15.000
TRANSPORTUL RUTIER AL MATERIALELOR,
SEMIFABRICATELOR CU AUTOBASCULANTA PE
DIST.= 30 KM.

Cheltuieli directe din articole:

GREUTATE	MATERIALE	MANOPERA	UTILAJ	TRANSPORT	TOTAL

Din care:
Valoare aferenta utilaje termice =
Valoare aferenta utilaje electrice =

Detaliere transporturi:
-Articole TRA

Alte cheltuieli directe:

-CAS:
-SOMAJ:
-SANATATE
-CONCEDII MEDICALE
-FD GARANTARE SALARII
-FOND DE RISC

Total cheltuieli directe:

GREUTATE	MATERIALE	MANOPERA	UTILAJ	TRANSPORT	TOTAL

Cheltuieli indirecte:
Profit:

TOTAL GENERAL DEVIZ:
TVA
TOTAL cu TVA

PROIECTANT
SC ATELIER 2005 SRL

S.C. ATELIER 2005 S.R.L. SUCEAVA

PLAN DE SITUATIE
SCARA 1:500

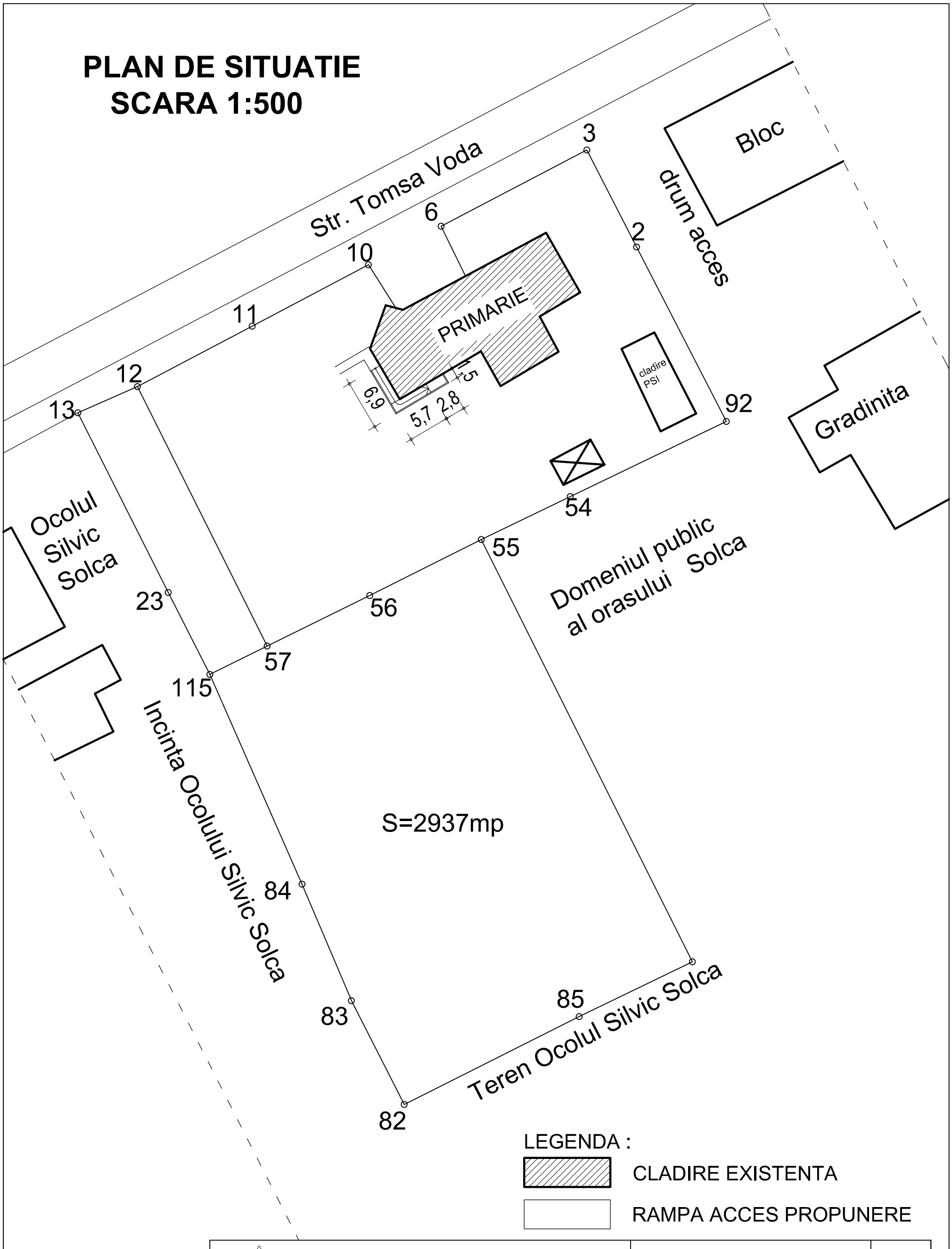

S.C. ATELIER 2005 S.R.L. **J33/292/2005**				**BENEFICIAR:** **ORASUL SOLCA**	Proiect : 37/2016
SPECIFICATIE	NUME	SEMNATURA	Scara: 1:500	**PROIECT:** **AMENAJARE RAMPE DE ACCES A PERSOANELOR CU DIZABILITATI IN 7 CLADIRI, IN ORASUL SOLCA, JUD. SUCEAVA**	Faza : P.T. + D.T.A.C.
SEF PROIECT	arh. Corina Roncea				
PROIECTAT	arh. Adelina Dascalu		Data: 2016	PRIMARIA PLAN DE SITUATIE	Plansa **A02**
DESENAT	arh. Adelina Dascalu				

PLAN DE SITUATIE
SCARA 1:500

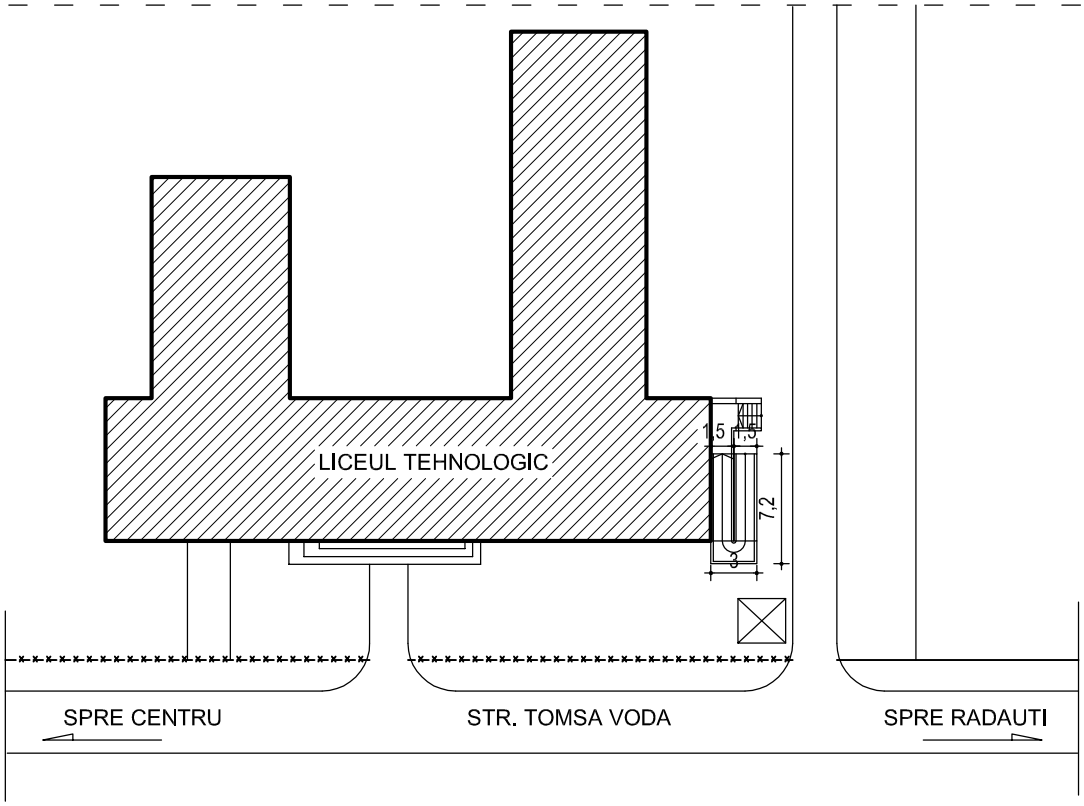

LEGENDA :

CLADIRE EXISTENTA

RAMPA ACCES PROPUNERE

S.C. ATELIER 2005 S.R.L. **J33/292/2005**				**BENEFICIAR:** **ORASUL SOLCA**	Proiect : 37/2016
SPECIFICATIE	NUME	SEMNATURA	Scara: 1:500	**PROIECT:** **AMENAJARE RAMPE DE ACCES A PERSOANELOR CU DIZABILITATI IN 7 CLADIRI, IN ORASUL SOLCA, JUD. SUCEAVA**	Faza : P.T. + D.T.A.C.
SEF PROIECT	arh. Corina Roncea				
PROIECTAT	arh. Adelina Dascalu		Data: 2016	LICEU TEHNOLOGIC PLAN DE SITUATIE	Plansa **A02**
DESENAT	arh. Adelina Dascalu				

PLAN DE SITUATIE
SCARA 1:100

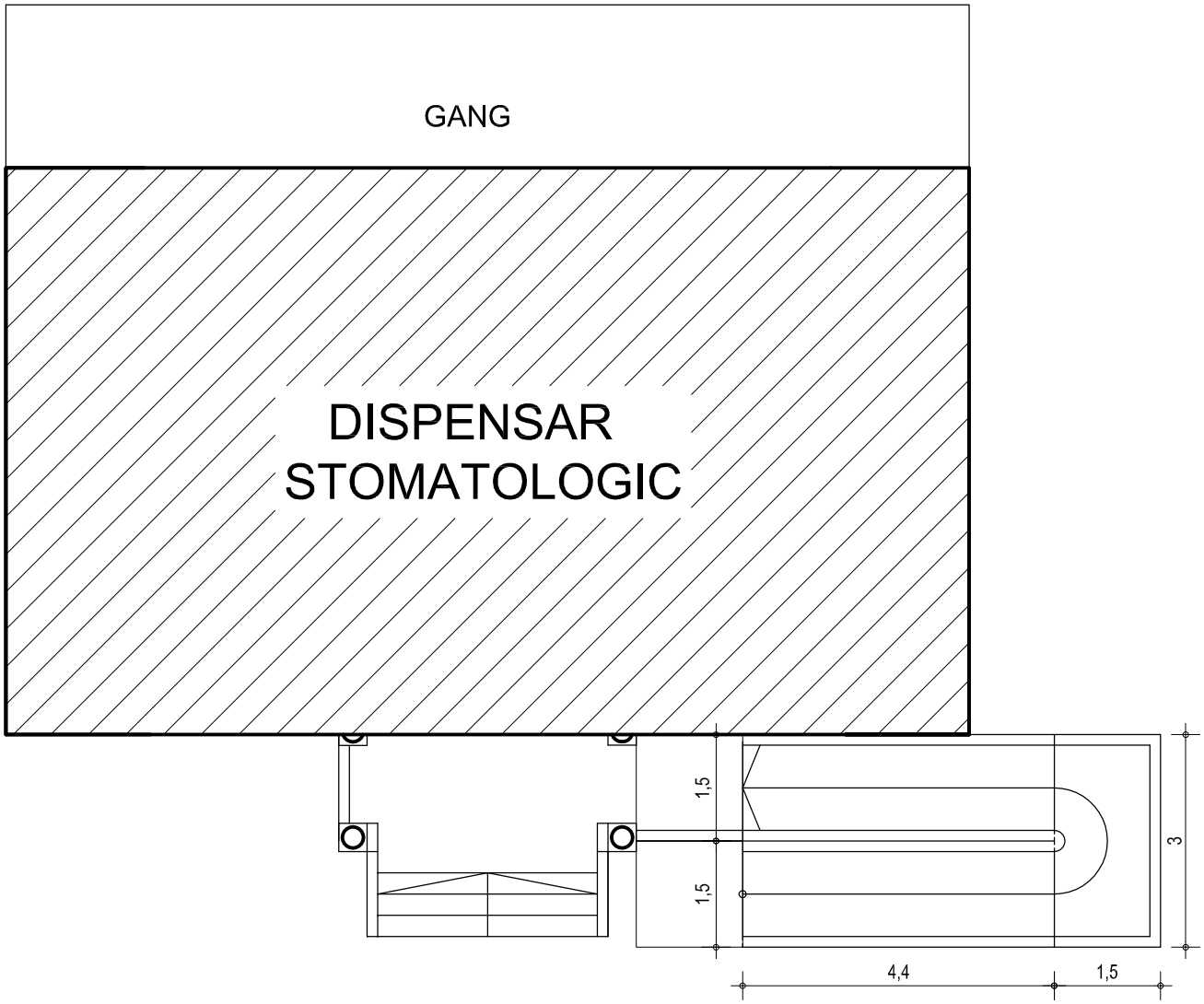

LEGENDA :

CLADIRE EXISTENTA

RAMPA ACCES PROPUNERE

S.C. ATELIER 2005 S.R.L. **J33/292/2005**				**BENEFICIAR:** **ORASUL SOLCA**	Proiect : 37/2016
SPECIFICATIE	NUME	SEMNATURA	Scara: 1:100	**PROIECT:** **AMENAJARE RAMPE DE ACCES A PERSOANELOR CU DIZABILITATI IN 7 CLADIRI, IN ORASUL SOLCA, JUD. SUCEAVA**	Faza : P.T. + D.T.A.C.
SEF PROIECT	arh. Corina Roncea				
PROIECTAT	arh. Adelina Dascalu		Data: 2016	DISPENSAR STOMATOLOGIC PLAN DE SITUATIE	Plansa **A02**
DESENAT	teh. C. Constantinovici				

PLAN DE SITUATIE
SCARA 1:200

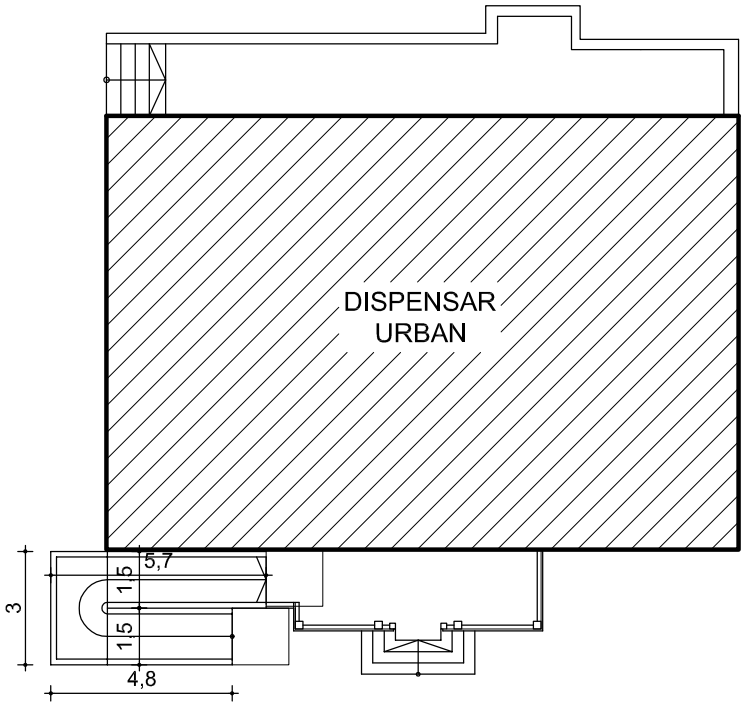

LEGENDA :

CLADIRE EXISTENTA

RAMPA ACCES PROPUNERE

S.C. ATELIER 2005 S.R.L. **J33/292/2005**				**BENEFICIAR:** **ORASUL SOLCA**	Proiect : 37/2016
SPECIFICATIE	NUME	SEMNATURA	Scara: 1:200	**PROIECT:** **AMENAJARE RAMPE DE ACCES A PERSOANELOR CU DIZABILITATI IN 7 CLADIRI, IN ORASUL SOLCA, JUD. SUCEAVA**	Faza : P.T. + D.T.A.C.
SEF PROIECT	arh. Corina Roncea				
PROIECTAT	arh. Adelina Dascalu		Data: 2016	DISPENSAR URBAN PLAN DE SITUATIE	Plansa **A02**
DESENAT	arh. Adelina Dascalu				

PLAN DE SITUATIE
SCARA 1:500

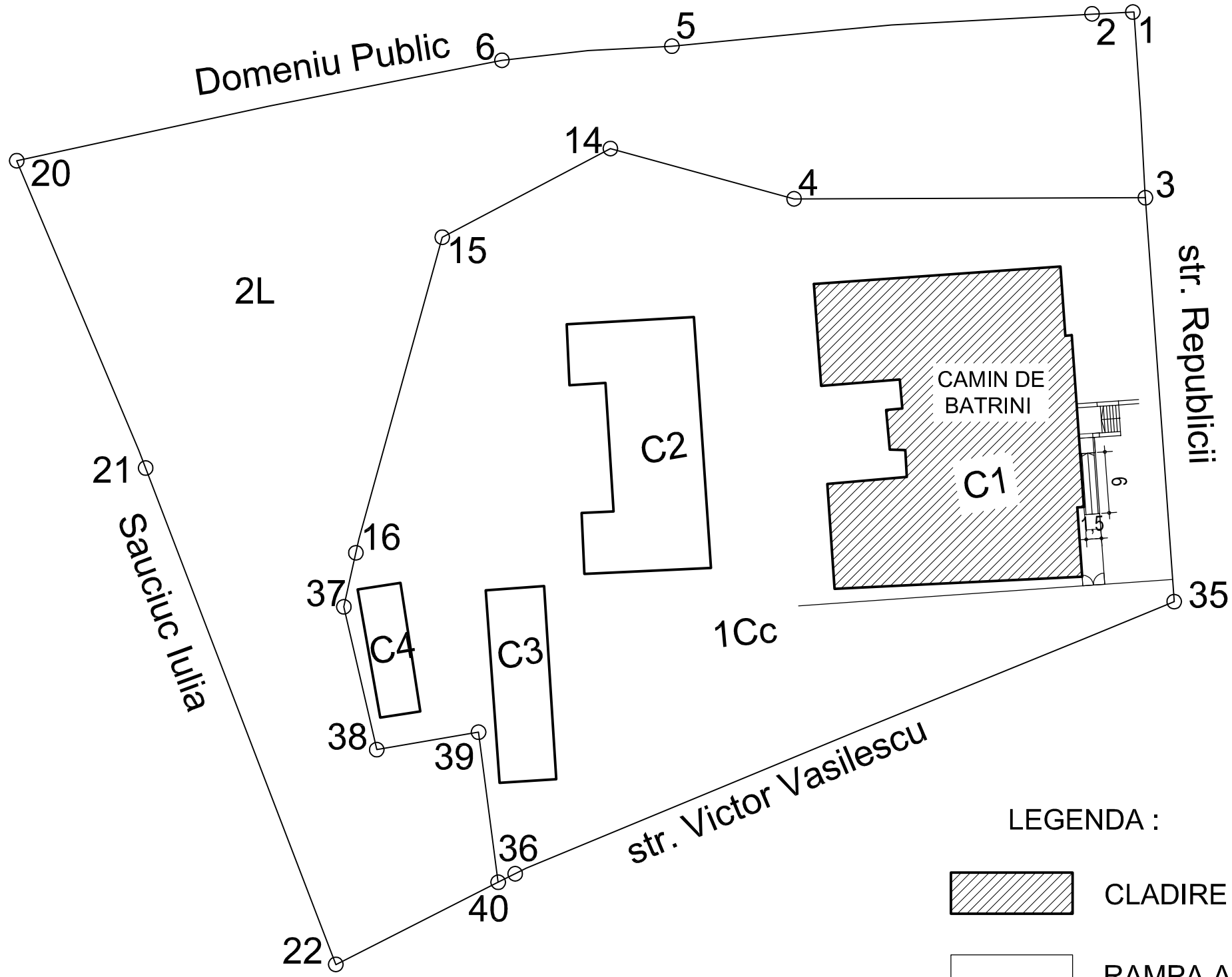

LEGENDA :

CLADIRE EXISTENTA

RAMPA ACCES PROPUNERE

S.C. ATELIER 2005 S.R.L. **J33/292/2005**				**BENEFICIAR:** **ORASUL SOLCA**	Proiect : 37/2016
SPECIFICATIE	NUME	SEMNATURA	Scara: 1:500	**PROIECT:** **AMENAJARE RAMPE DE ACCES A PERSOANELOR CU DIZABILITATI IN 7 CLADIRI, IN ORASUL SOLCA, JUD. SUCEAVA**	Faza : P.T. + D.T.A.C.
SEF PROIECT	arh. Corina Roncea				
PROIECTAT	arh. Adelina Dascalu		Data: 2016	CAMIN DE BATRINI PLAN DE SITUATIE	Plansa **A02**
DESENAT	arh. Adelina Dascalu				

PLAN DE SITUATIE
SCARA 1:200

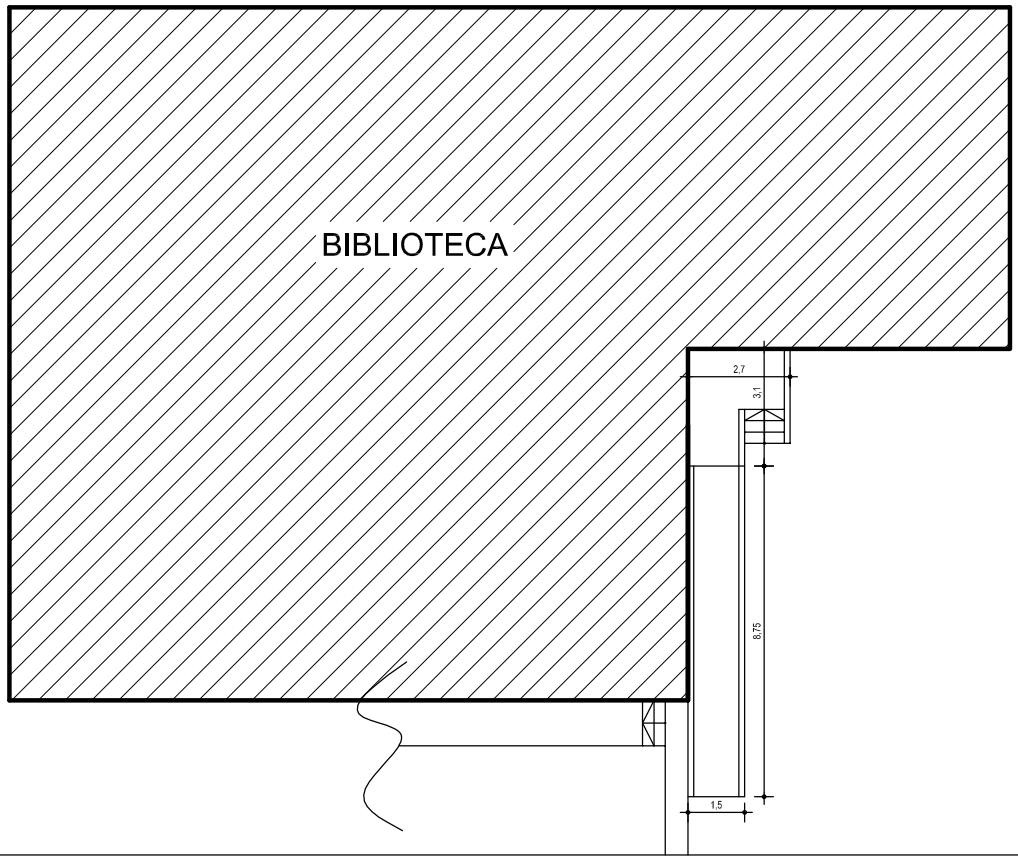

LEGENDA :

CLADIRE EXISTENTA

RAMPA ACCES PROPUNERE

S.C. ATELIER 2005 S.R.L. **J33/292/2005**				**BENEFICIAR:** **ORASUL SOLCA**	Proiect : 37/2016
SPECIFICATIE	NUME	SEMNATURA	Scara: 1:200	**PROIECT:** **AMENAJARE RAMPE DE ACCES A PERSOANELOR CU DIZABILITATI IN 7 CLADIRI, IN ORASUL SOLCA, JUD. SUCEAVA**	Faza : P.T. + D.T.A.C.
SEF PROIECT	arh. Corina Roncea				
PROIECTAT	arh. Adelina Dascalu		Data: 2016	BIBLIOTECA PLAN DE SITUATIE	Plansa **A02**
DESENAT	arh. Adelina Dascalu				

PLAN DE SITUATIE
SCARA 1:200

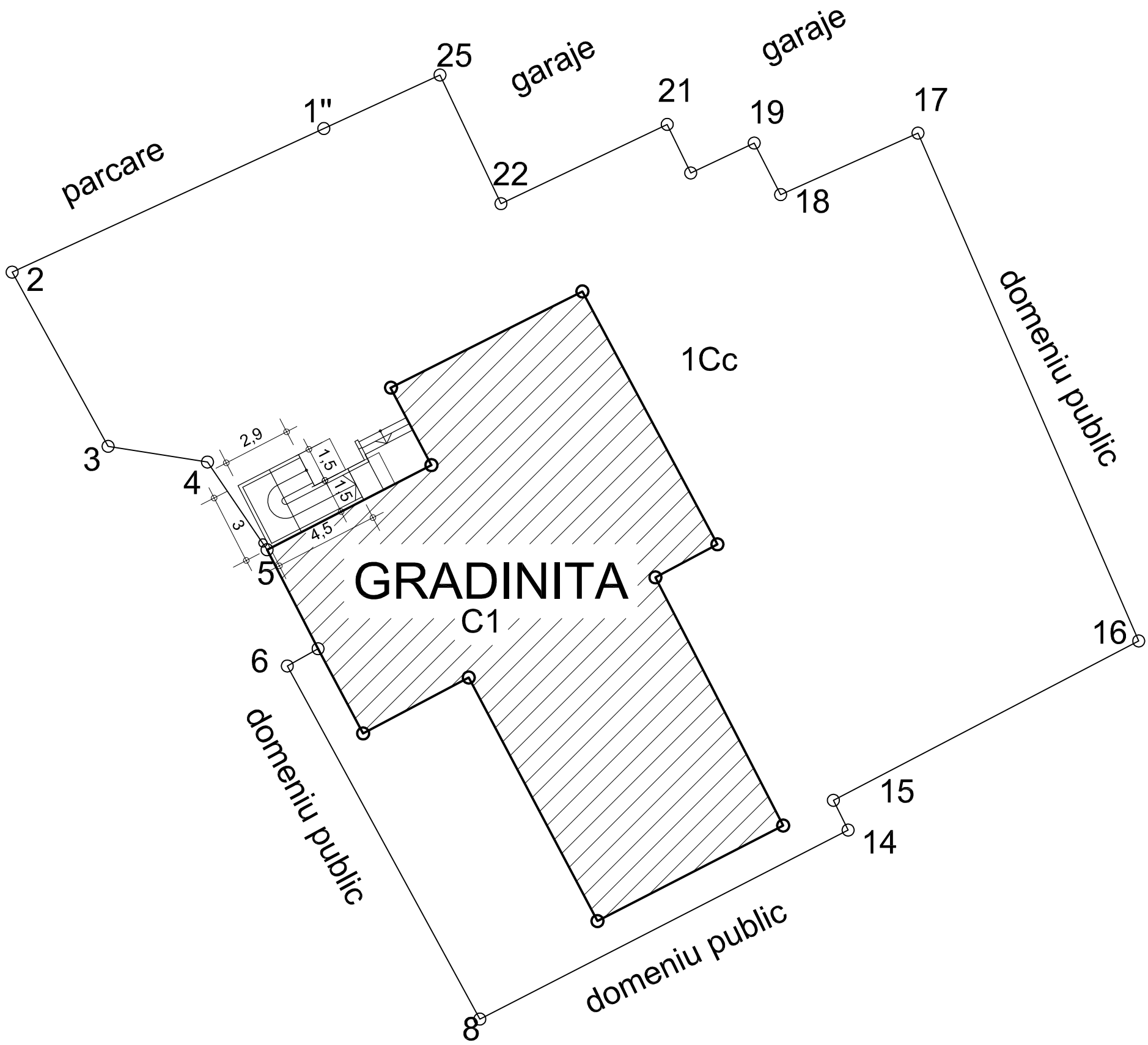

LEGENDA :

CLADIRE EXISTENTA

RAMPA ACCES PROPUNERE

S.C. ATELIER 2005 S.R.L. **J33/292/2005**				**BENEFICIAR:** **ORASUL SOLCA**	Proiect : 37/2016
SPECIFICATIE	NUME	SEMNATURA	Scara: 1:200	**PROIECT:** **AMENAJARE RAMPE DE ACCES A PERSOANELOR CU DIZABILITATI IN 7 CLADIRI, IN ORASUL SOLCA, JUD. SUCEAVA**	Faza : P.T. + D.T.A.C.
SEF PROIECT	arh. Corina Roncea				
PROIECTAT	arh. Adelina Dascalu		Data: 2016	GRADINITA PLAN DE SITUATIE	Plansa **A02**
DESENAT	arh. Adelina Dascalu				

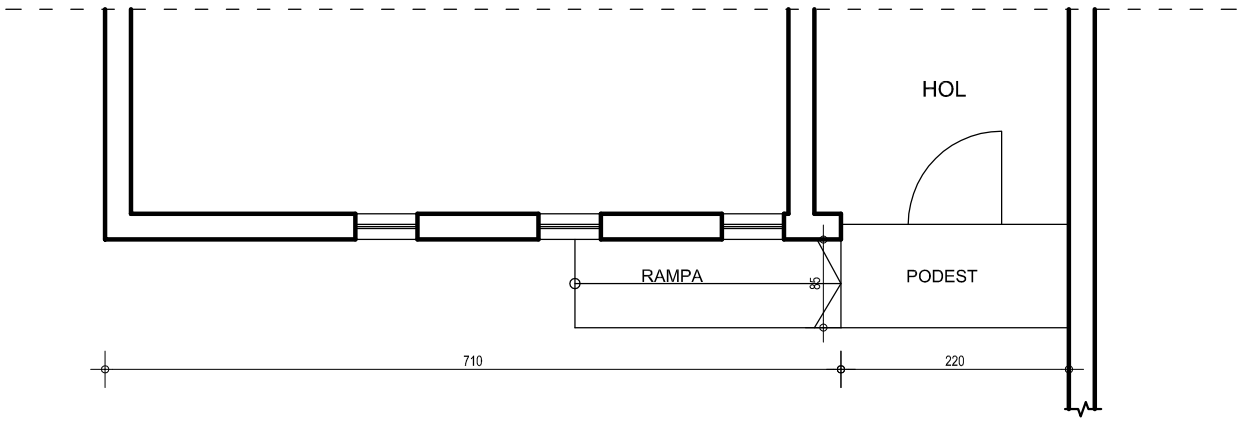

PLAN

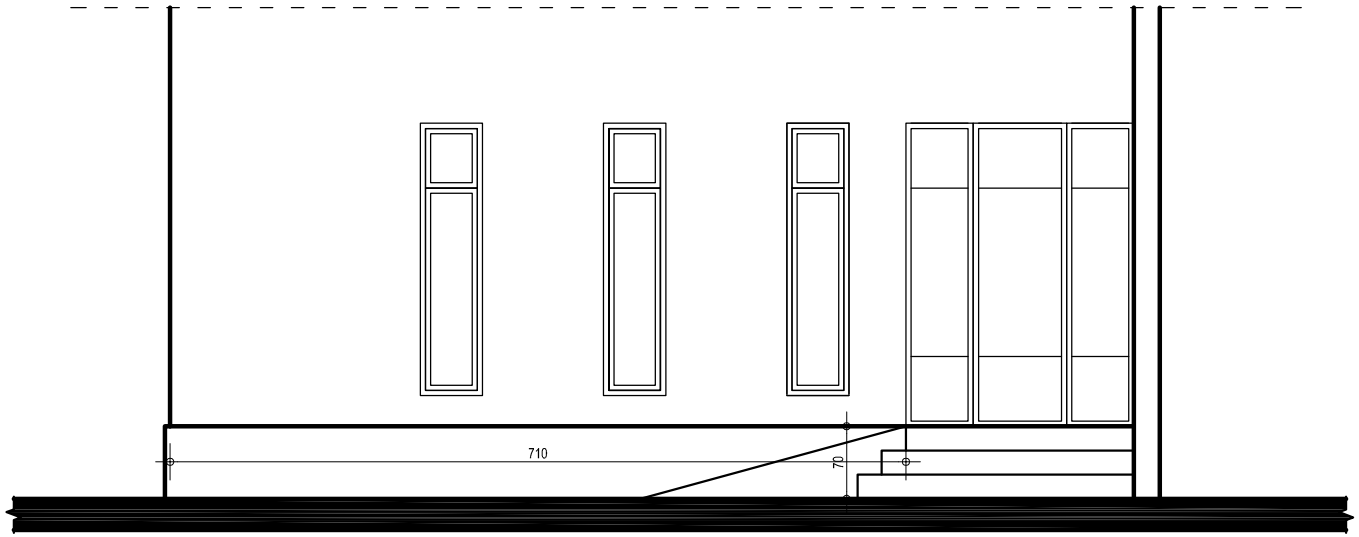

VEDERE

S.C. ATELIER 2005 S.R.L. **J33/292/2005**				**BENEFICIAR:** **ORASUL SOLCA**	Proiect : 37/2016
SPECIFICATIE	NUME	SEMNATURA	Scara: 1:50	**PROIECT:** **AMENAJARE RAMPE DE ACCES A PERSOANELOR CU DIZABILITATI IN 7 CLADIRI, IN ORASUL SOLCA, JUD. SUCEAVA**	Faza : P.T. + D.T.A.C.
SEF PROIECT	arh. Corina Roncea				
PROIECTAT	arh. Adelina Dascalu		Data: 2016	BIBLIOTECA PLAN SI VEDERE EXISTENT	Plansa **A03**
DESENAT	arh. Adelina Dascalu				

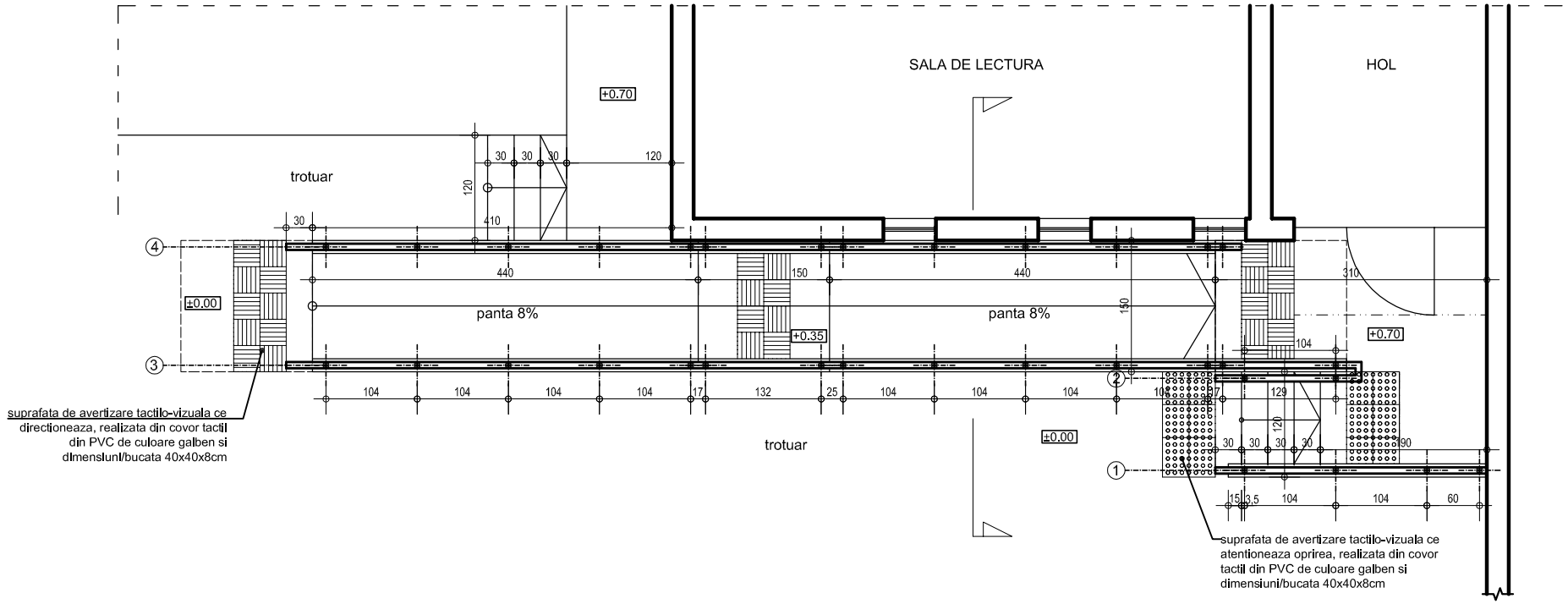

S.C. ATELIER 2005 S.R.L. **J33/292/2005**				**BENEFICIAR:** **ORASUL SOLCA**	Proiect : 37/2016
SPECIFICATIE	NUME	SEMNATURA	Scara: 1:50	**PROIECT:** **AMENAJARE RAMPE DE ACCES A PERSOANELOR CU DIZABILITATI IN 7 CLADIRI, IN ORASUL SOLCA, JUD. SUCEAVA**	Faza : P.T. + D.T.A.C.
SEF PROIECT	arh. Corina Roncea				
PROIECTAT	arh. Adelina Dascalu		Data: 2016	BIBLIOTECA PLAN PROPUNERE	Plansa **A04**
DESENAT	arh. Adelina Dascalu				

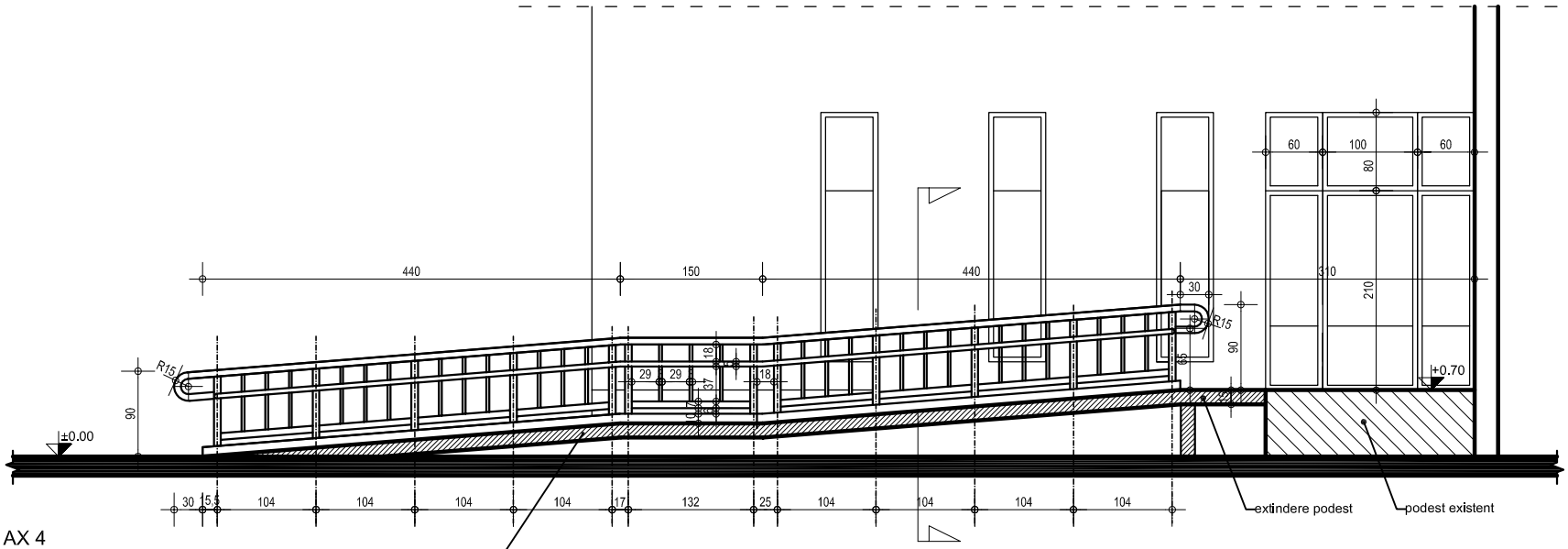

VEDERE AX 4

rampa acces persoane cu dizabilitati
din placa de beton slab armat
cu strat de uzura din beton cu cuart

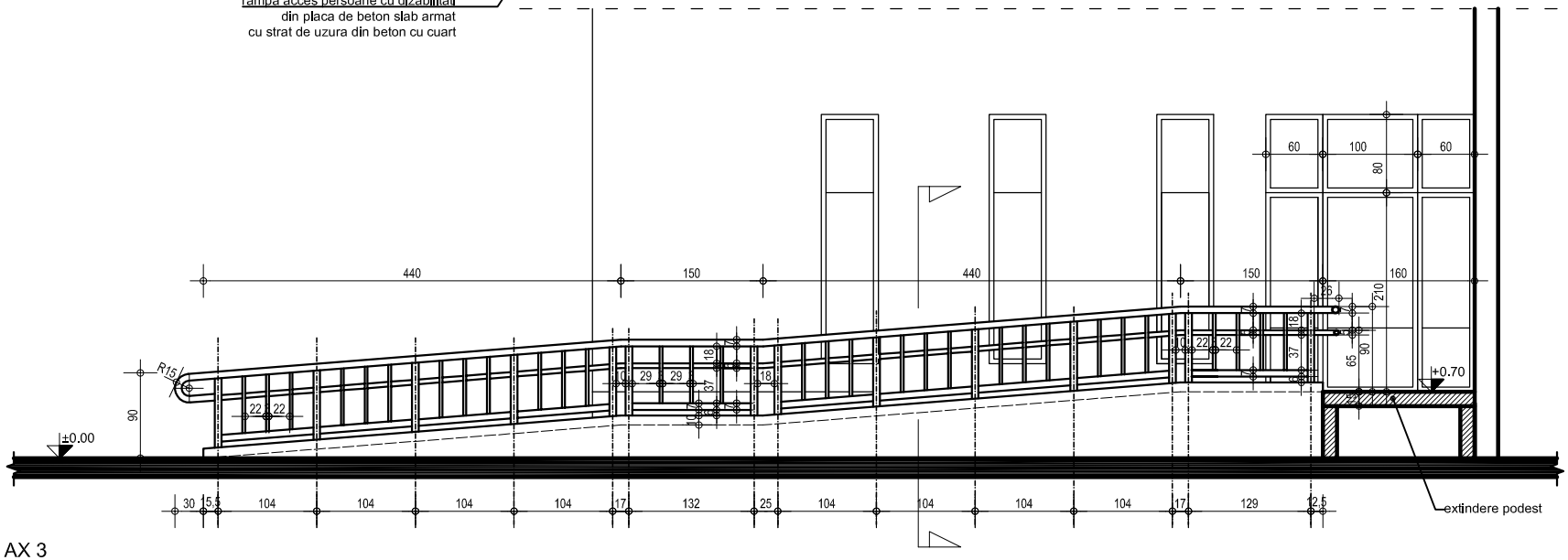

VEDERE AX 3

S.C. ATELIER 2005 S.R.L. **J33/292/2005**				**BENEFICIAR:** **ORASUL SOLCA**	Proiect : 37/2016
SPECIFICATIE	NUME	SEMNATURA	Scara: 1:50	**PROIECT:** **AMENAJARE RAMPE DE ACCES A PERSOANELOR CU DIZABILITATI IN 7 CLADIRI, IN ORASUL SOLCA, JUD. SUCEAVA**	Faza : P.T. + D.T.A.C.
SEF PROIECT	arh. Corina Roncea				
PROIECTAT	arh. Adelina Dascalu		Data: 2016	BIBLIOTECA VEDERE AX 3 SI 4 PROPUNERE	Plansa **A06**
DESENAT	arh. Adelina Dascalu				

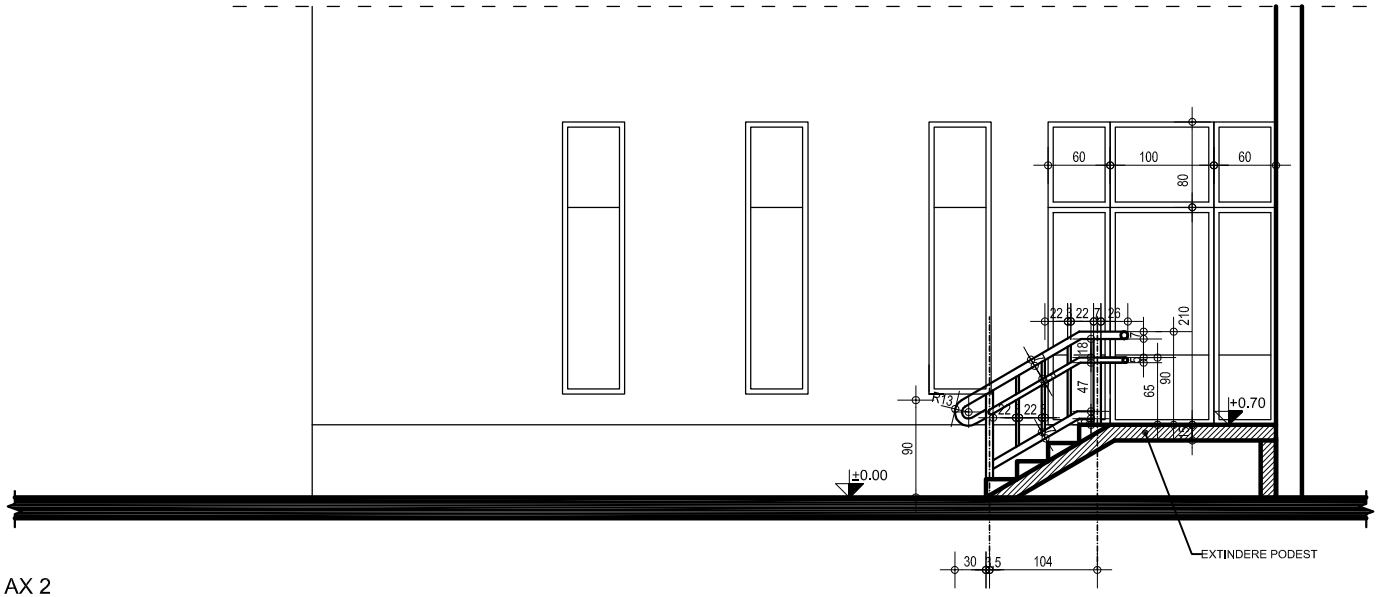

VEDERE AX 2

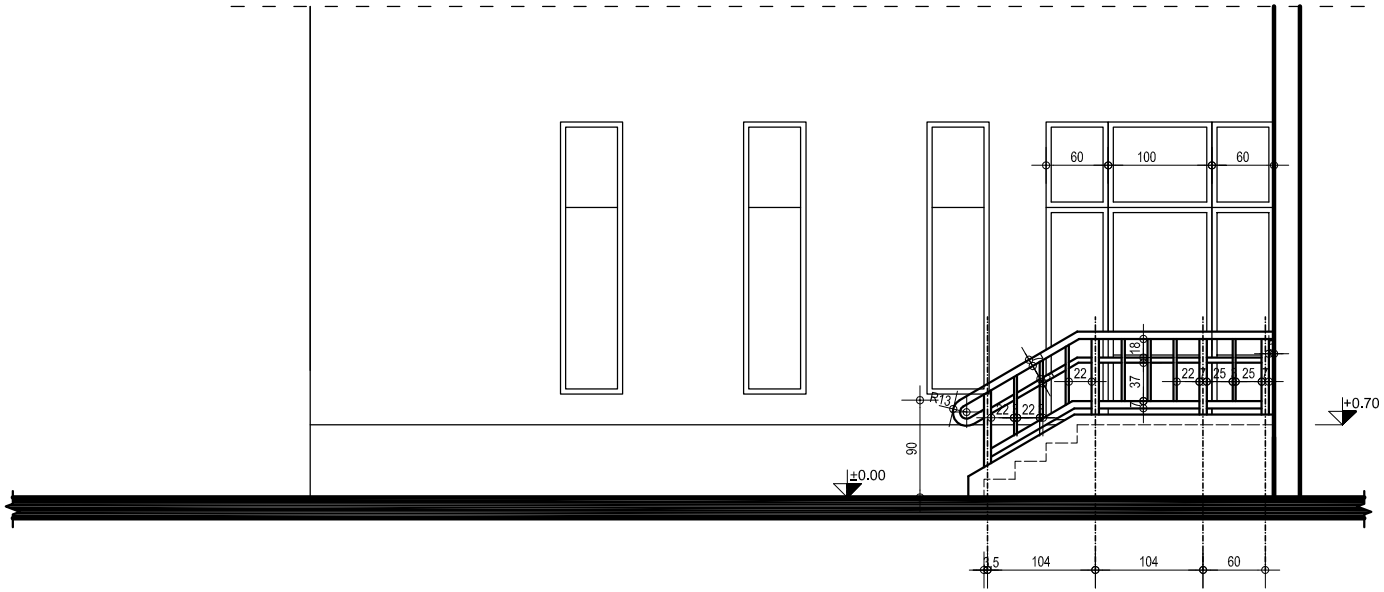

VEDERE AX 1

S.C. ATELIER 2005 S.R.L. **J33/292/2005**				**BENEFICIAR:** **ORASUL SOLCA**	Proiect : 37/2016
SPECIFICATIE	NUME	SEMNATURA	Scara: 1:50	**PROIECT:** **AMENAJARE RAMPE DE ACCES A PERSOANELOR CU DIZABILITATI IN 7 CLADIRI, IN ORASUL SOLCA, JUD. SUCEAVA**	Faza : P.T. + D.T.A.C.
SEF PROIECT	arh. Corina Roncea				
PROIECTAT	arh. Adelina Dascalu		Data: 2016	BIBLIOTECA VEDERE AX 1 SI 2 PROPUNERE	Plansa **A05**
DESENAT	arh. Adelina Dascalu				

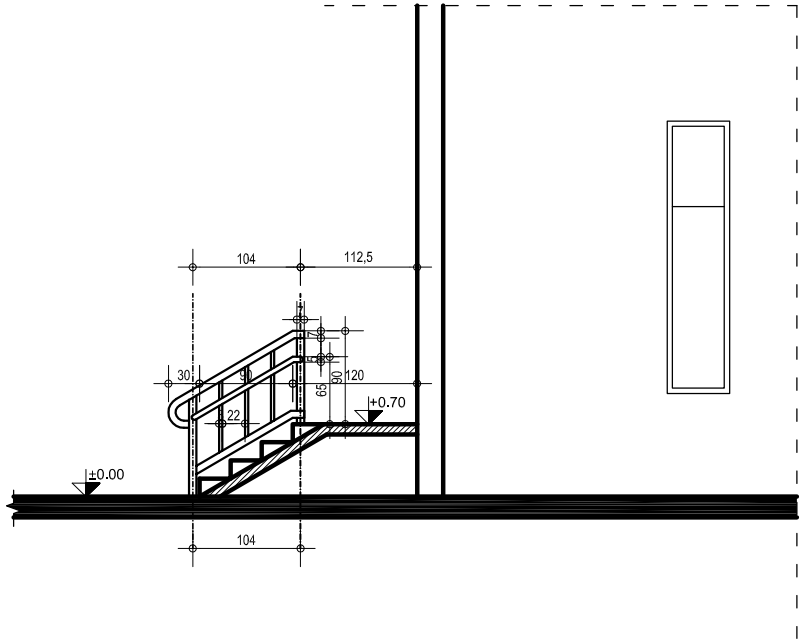

S.C. ATELIER 2005 S.R.L. **J33/292/2005**				**BENEFICIAR:** **ORASUL SOLCA**	Proiect : 37/2016
SPECIFICATIE	NUME	SEMNATURA	Scara: 1:50	**PROIECT:** **AMENAJARE RAMPE DE ACCES A PERSOANELOR CU DIZABILITATI IN 7 CLADIRI, IN ORASUL SOLCA, JUD. SUCEAVA**	Faza : P.T. + D.T.A.C.
SEF PROIECT	arh. Corina Roncea				
PROIECTAT	arh. Adelina Dascalu		Data: 2016	BIBLIOTECA VEDERE	Plansa **A05**
DESENAT	arh. Adelina Dascalu				

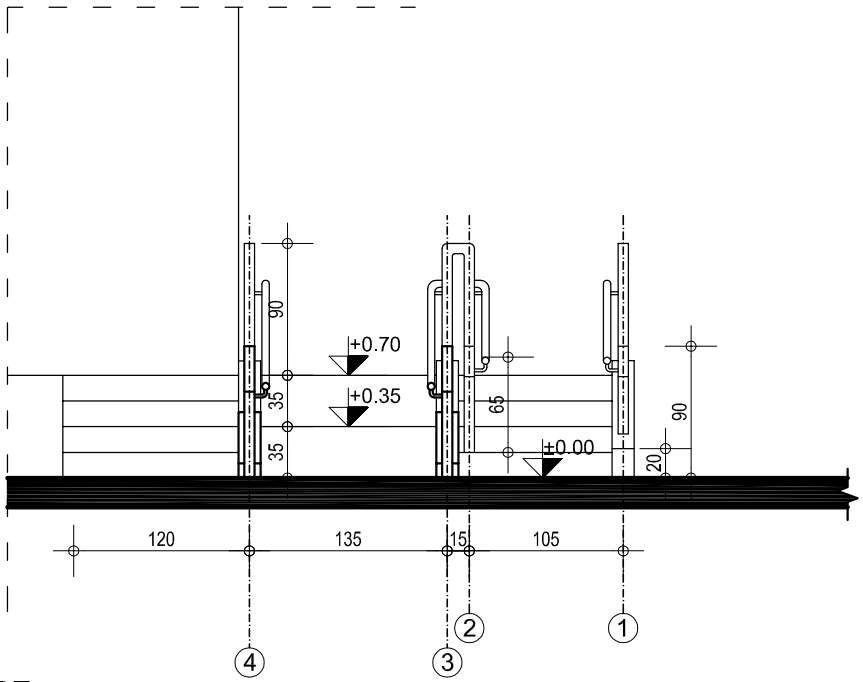

VEDERE

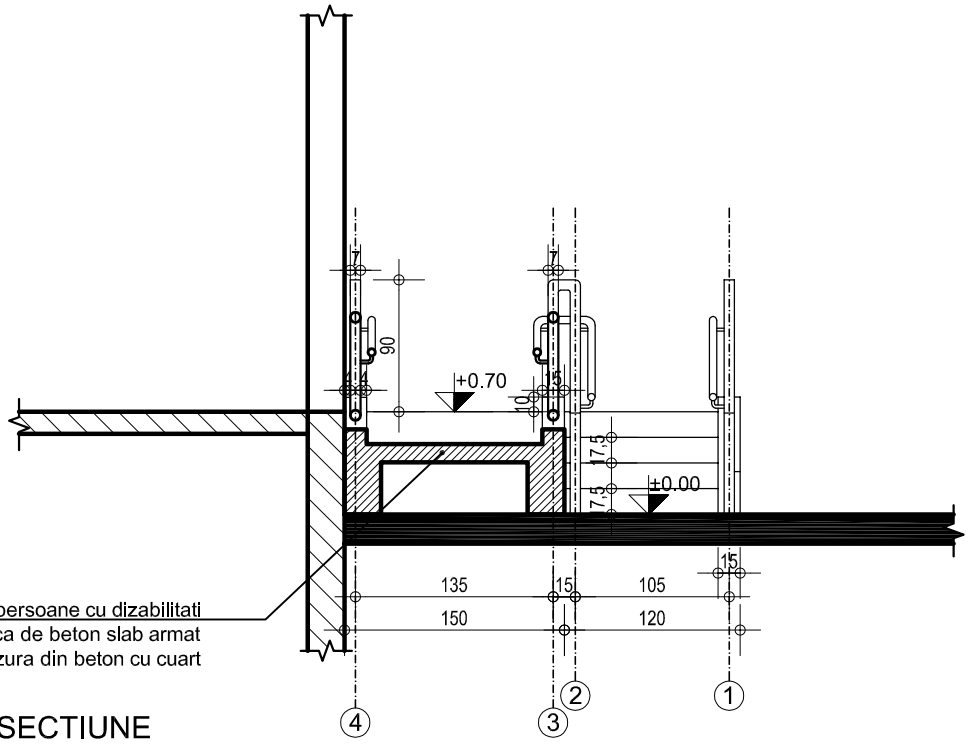

rampa acces persoane cu dizabilitati
din placa de beton slab armat
cu strat de uzura din beton cu cuart

SECTIUNE

S.C. ATELIER 2005 S.R.L. **J33/292/2005**				**BENEFICIAR:** **ORASUL SOLCA**	Proiect : 37/2016
SPECIFICATIE	NUME	SEMNATURA	Scara: 1:50	**PROIECT:** **AMENAJARE RAMPE DE ACCES A PERSOANELOR CU DIZABILITATI IN 7 CLADIRI, IN ORASUL SOLCA, JUD. SUCEAVA**	Faza : P.T. + D.T.A.C.
SEF PROIECT	arh. Corina Roncea				
PROIECTAT	arh. Adelina Dascalu		Data: 2016	BIBLIOTECA VEDERE SI SECTIUNE PROPUNERE	Plansa **A07**
DESENAT	arh. Adelina Dascalu				

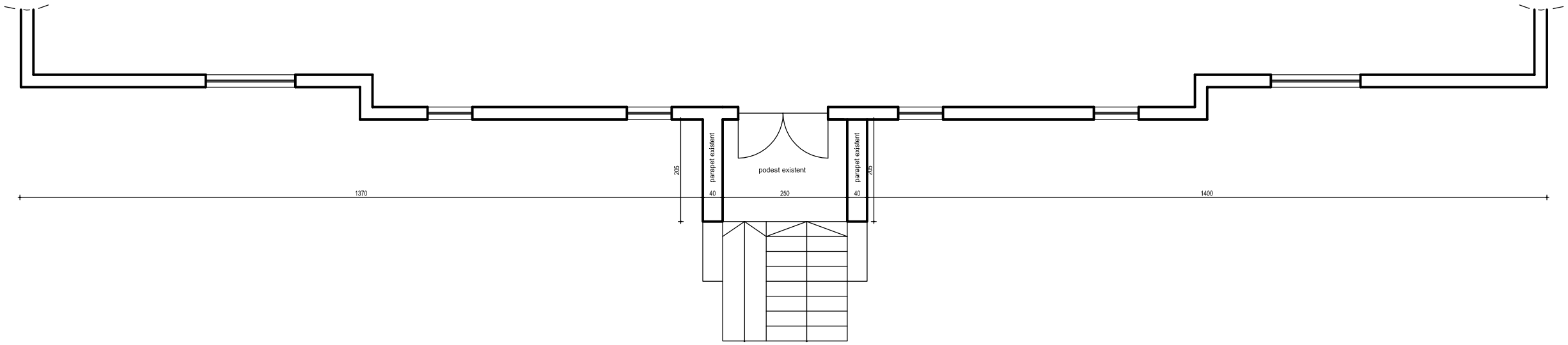

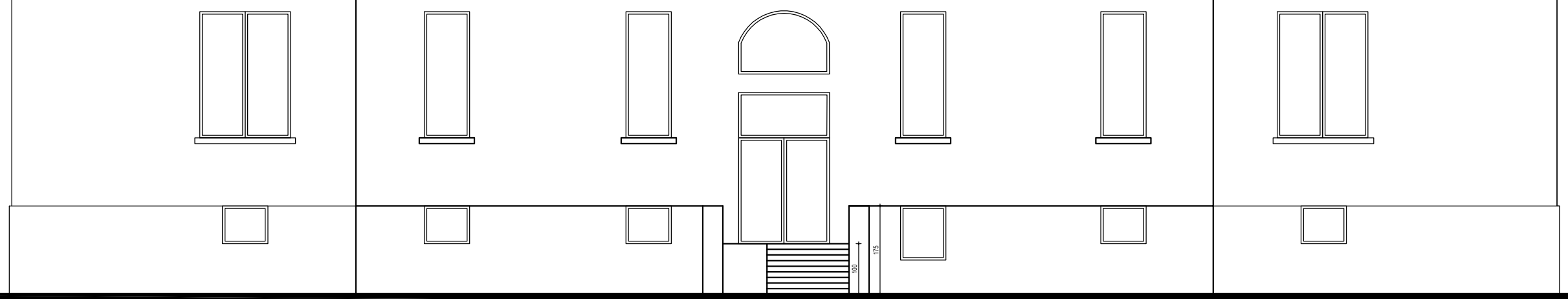

S.C. ATELIER 2005 S.R.L. **J33/292/2005**				**BENEFICIAR:** **ORASUL SOLCA**	Proiect : 37/2016
SPECIFICATIE	NUME	SEMNATURA	Scara: 1:100	**PROIECT:** **AMENAJARE RAMPE DE ACCES A PERSOANELOR CU DIZABILITATI IN 7 CLADIRI, IN ORASUL SOLCA, JUD. SUCEAVA**	Faza : P.T. + D.T.A.C.
SEF PROIECT	arh. Corina Roncea				
PROIECTAT	arh. Adelina Dascalu		Data: 2016	CAMIN BATRANI PLAN SI VEDERE EXISTENT	Plansa **A03**
DESENAT	arh. Adelina Dascalu				

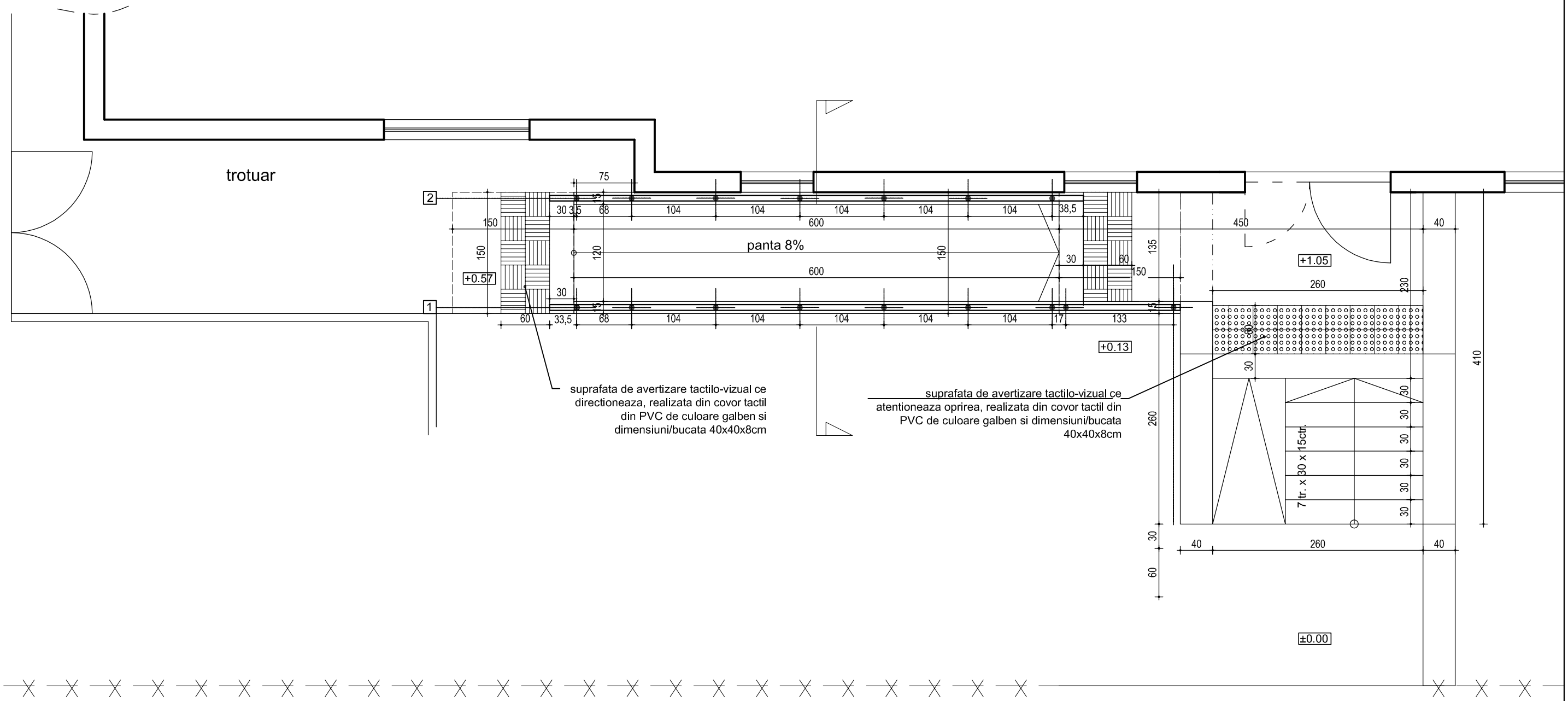

PLAN PROPUNERE

S.C. ATELIER 2005 S.R.L. **J33/292/2005**				**BENEFICIAR:** **ORASUL SOLCA**	Proiect : 37/2016
SPECIFICATIE	NUME	SEMNATURA	Scara: 1:50	**PROIECT:** **AMENAJARE RAMPE DE ACCES A PERSOANELOR CU DIZABILITATI IN 7 CLADIRI, IN ORASUL SOLCA, JUD. SUCEAVA**	Faza : P.T. + D.T.A.C.
SEF PROIECT	arh. Corina Roncea				
PROIECTAT	arh. Adelina Dascalu		Data: 2016	CAMIN BATRANI PLAN PROPUNERE	Plansa **A04**
DESENAT	arh. Adelina Dascalu				

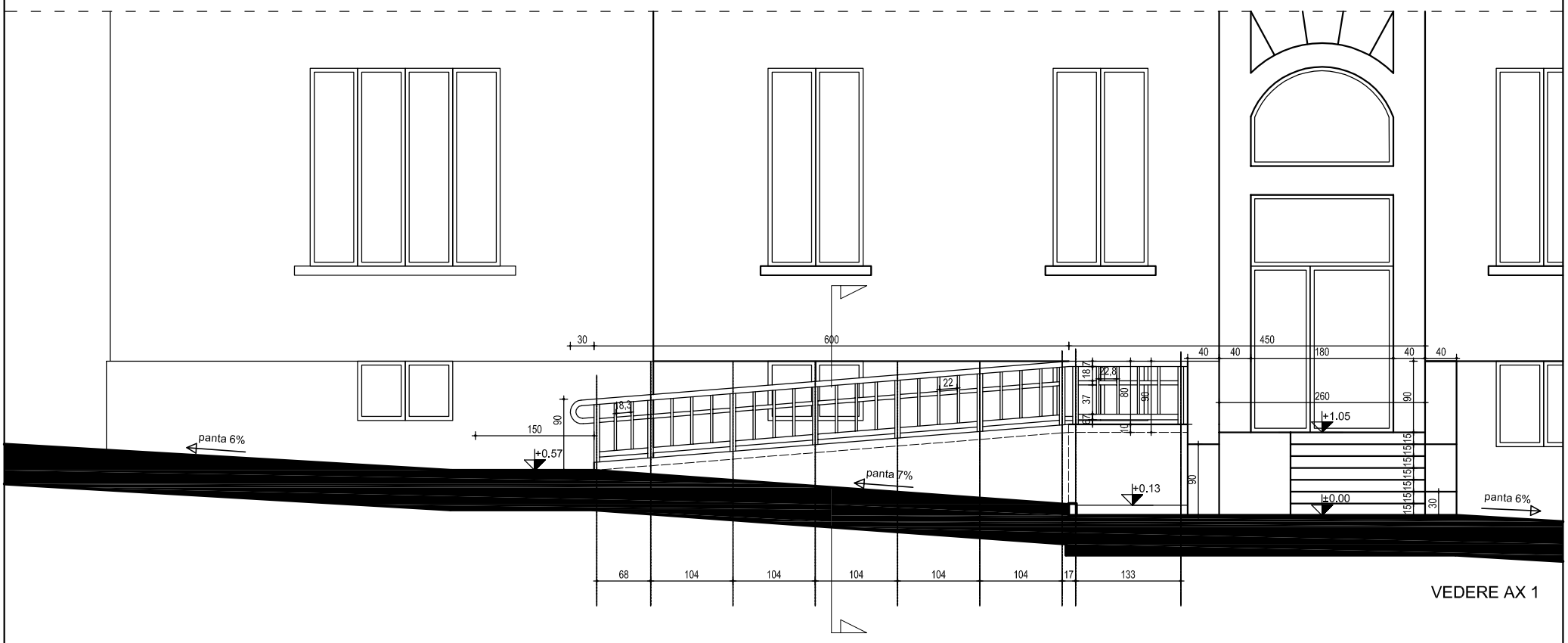

VEDERE AX 1

S.C. ATELIER 2005 S.R.L. J33/292/2005				BENEFICIAR: ORASUL SOLCA	Proiect : 37/2016
SPECIFICATIE	NUME	SEMNATURA	Scara: 1:50	PROIECT: AMENAJARE RAMPE DE ACCES A PERSOANELOR CU DIZABILITATI IN 7 CLADIRI, IN ORASUL SOLCA, JUD. SUCEAVA	Faza : P.T. + D.T.A.C.
SEF PROIECT	arh. Corina Roncea				
PROIECTAT	arh. Adelina Dascalu		Data: 2016	CAMIN BATRANI VEDERE AX 1	Plansa A05
DESENAT	arh. Adelina Dascalu				

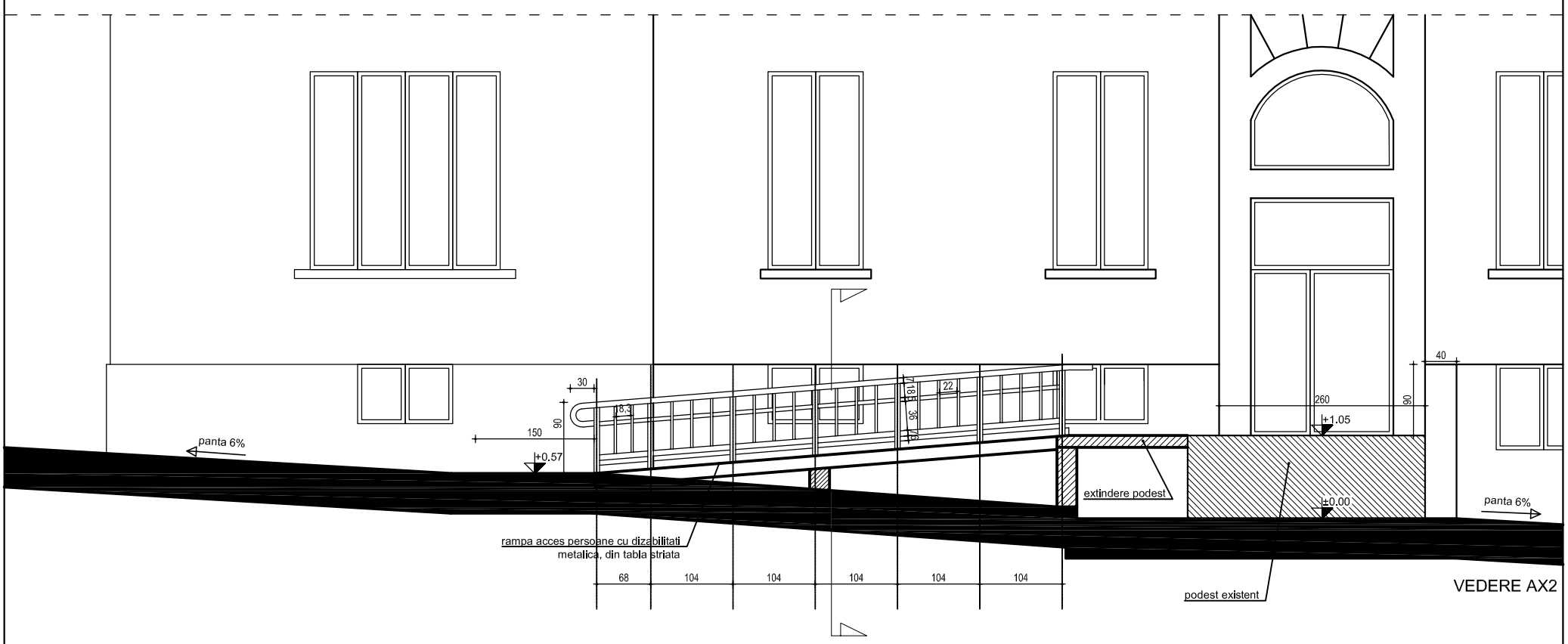

VEDERE AX2

S.C. ATELIER 2005 S.R.L. J33/292/2005				BENEFICIAR: ORASUL SOLCA	Proiect : 37/2016
SPECIFICATIE	NUME	SEMNATURA	Scara: 1:50	PROIECT: AMENAJARE RAMPE DE ACCES A PERSOANELOR CU DIZABILITATI IN 7 CLADIRI, IN ORASUL SOLCA, JUD. SUCEAVA	Faza : P.T. + D.T.A.C.
SEF PROIECT	arh. Corina Roncea				
PROIECTAT	arh. Adelina Dascalu		Data: 2016	CAMIN BATRANI VEDERE AX2	Plansa A06
DESENAT	arh. Adelina Dascalu				

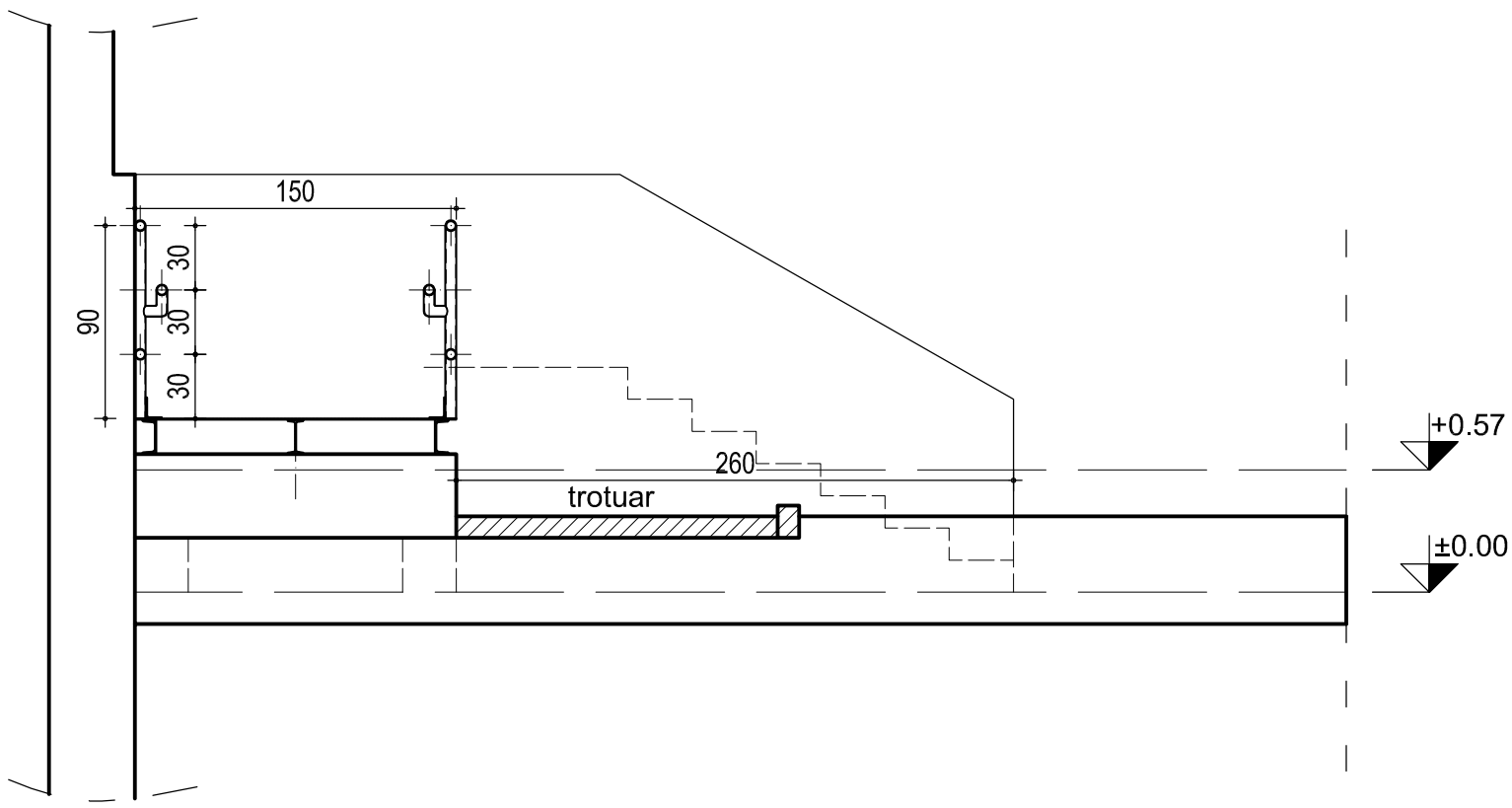

SECTIUNE TRANSVERSALA PROPUNERE

S.C. ATELIER 2005 S.R.L. **J33/292/2005**				**BENEFICIAR:** **ORASUL SOLCA**	Proiect : 37/2016
SPECIFICATIE	NUME	SEMNATURA	Scara: 1:50	**PROIECT:** **AMENAJARE RAMPE DE ACCES A PERSOANELOR CU DIZABILITATI IN 7 CLADIRI, IN ORASUL SOLCA, JUD. SUCEAVA**	Faza : P.T. + D.T.A.C.
SEF PROIECT	arh. Corina Roncea				
PROIECTAT	arh. Adelina Dascalu		Data: 2016	CAMIN BATRANI SECTIUNE TRANSVERSALA PROPUNERE	Plansa **A07**
DESENAT	arh. Adelina Dascalu				

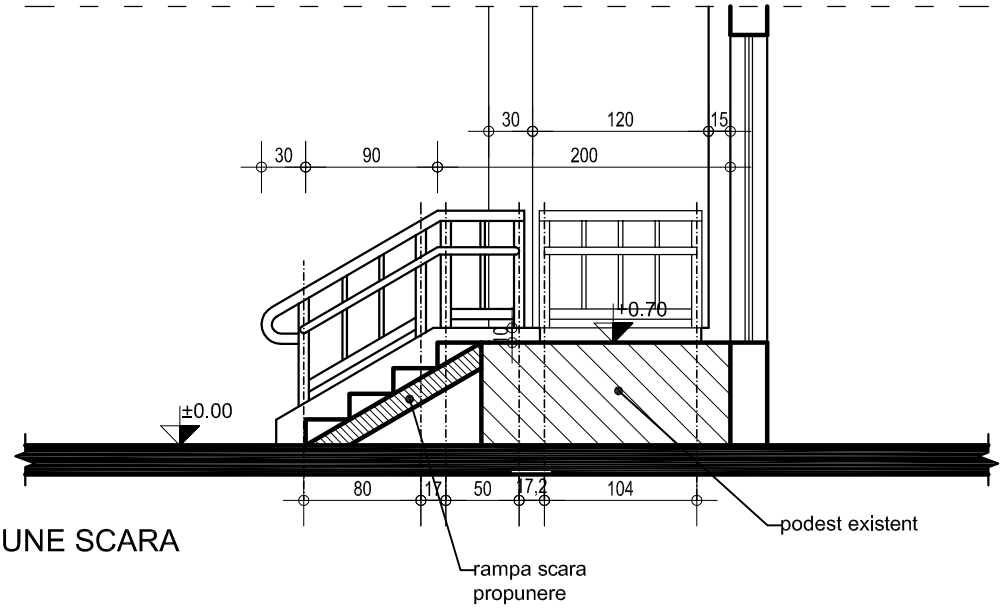

SECTIUNE SCARA

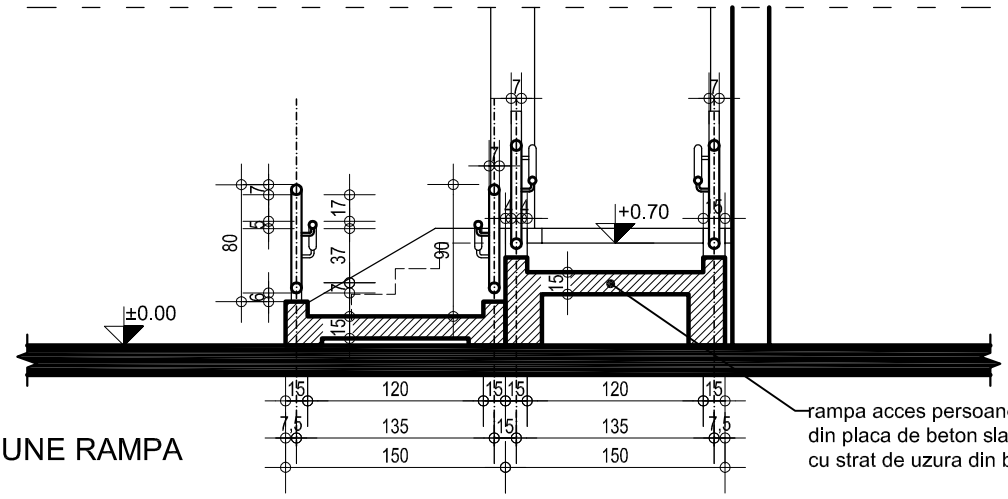

SECTIUNE RAMPA

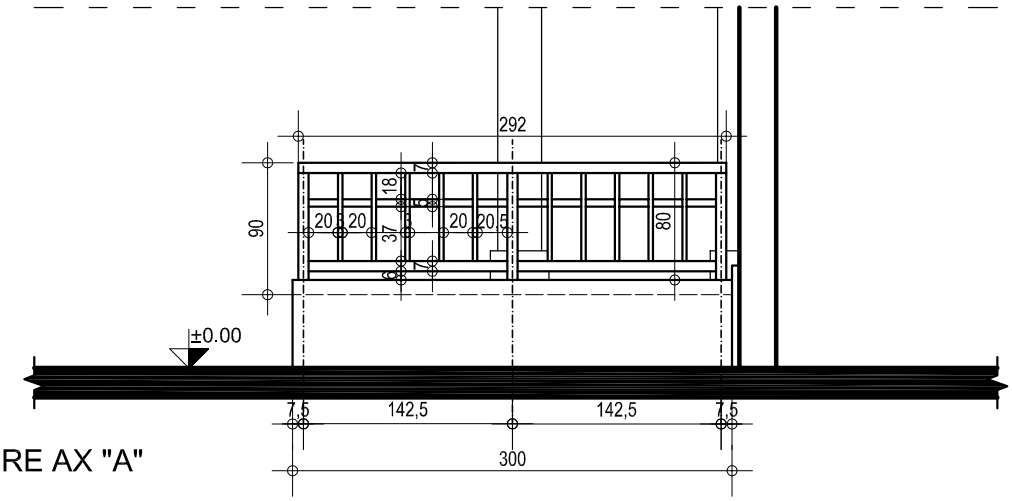

VEDERE AX "A"

S.C. ATELIER 2005 S.R.L. **J33/292/2005**				**BENEFICIAR:** **ORASUL SOLCA**	Proiect : 37/2016
SPECIFICATIE	NUME	SEMNATURA	Scara: 1:100	**PROIECT:** **AMENAJARE RAMPE DE ACCES A PERSOANELOR CU DIZABILITATI IN 7 CLADIRI, IN ORASUL SOLCA, JUD. SUCEAVA**	Faza : P.T. + D.T.A.C.
SEF PROIECT	arh. Corina Roncea				
PROIECTAT	arh. Adelina Dascalu		Data: 2016	DISPENSAR STOMATOLOGIC SECTIUNI SI VEDERE AX "A"	Plansa **A08**
DESENAT	arh. Adelina Dascalu				

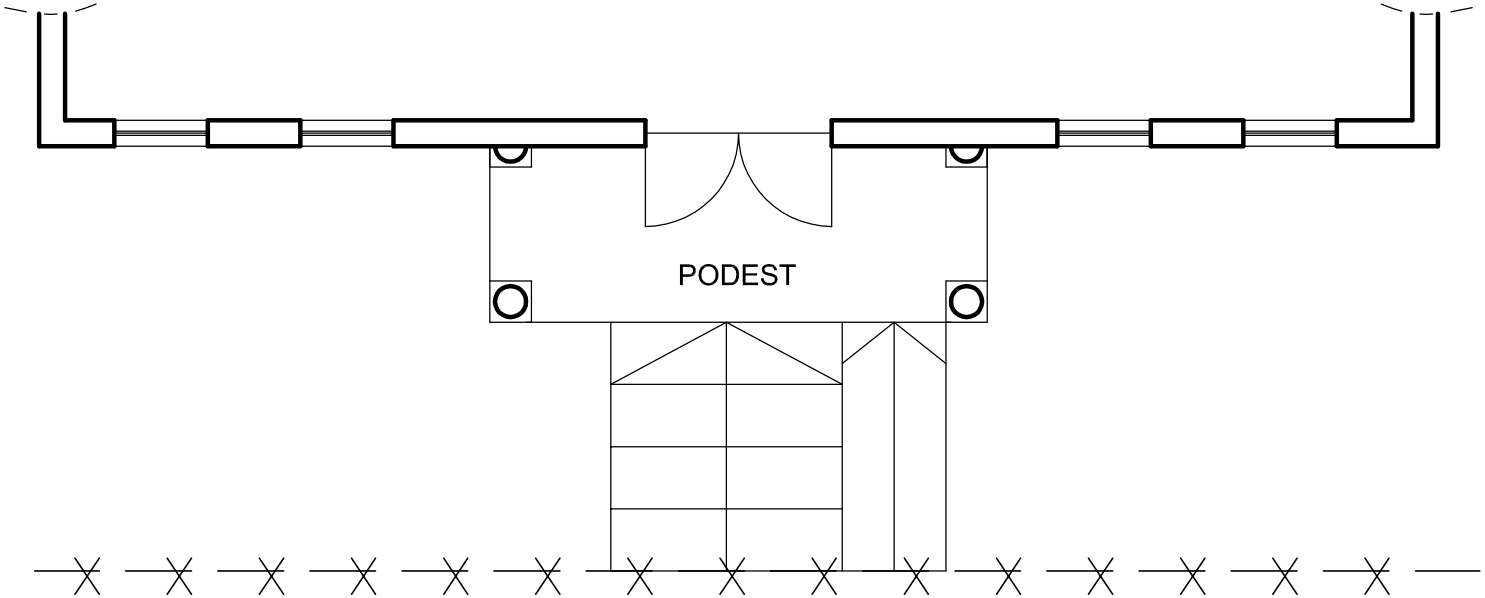

S.C. ATELIER 2005 S.R.L. **J33/292/2005**				**BENEFICIAR:** **ORASUL SOLCA**	Proiect : 37/2016
SPECIFICATIE	NUME	SEMNATURA	Scara: 1:50	**PROIECT:** **AMENAJARE RAMPE DE ACCES A PERSOANELOR CU DIZABILITATI IN 7 CLADIRI, IN ORASUL SOLCA, JUD. SUCEAVA**	Faza : P.T. + D.T.A.C.
SEF PROIECT	arh. Corina Roncea				
PROIECTAT	arh. Adelina Dascalu		Data: 2016	DISPENSAR STOMATOLOGIC PLAN EXISTENT	Plansa **A03**
DESENAT	arh. Adelina Dascalu				

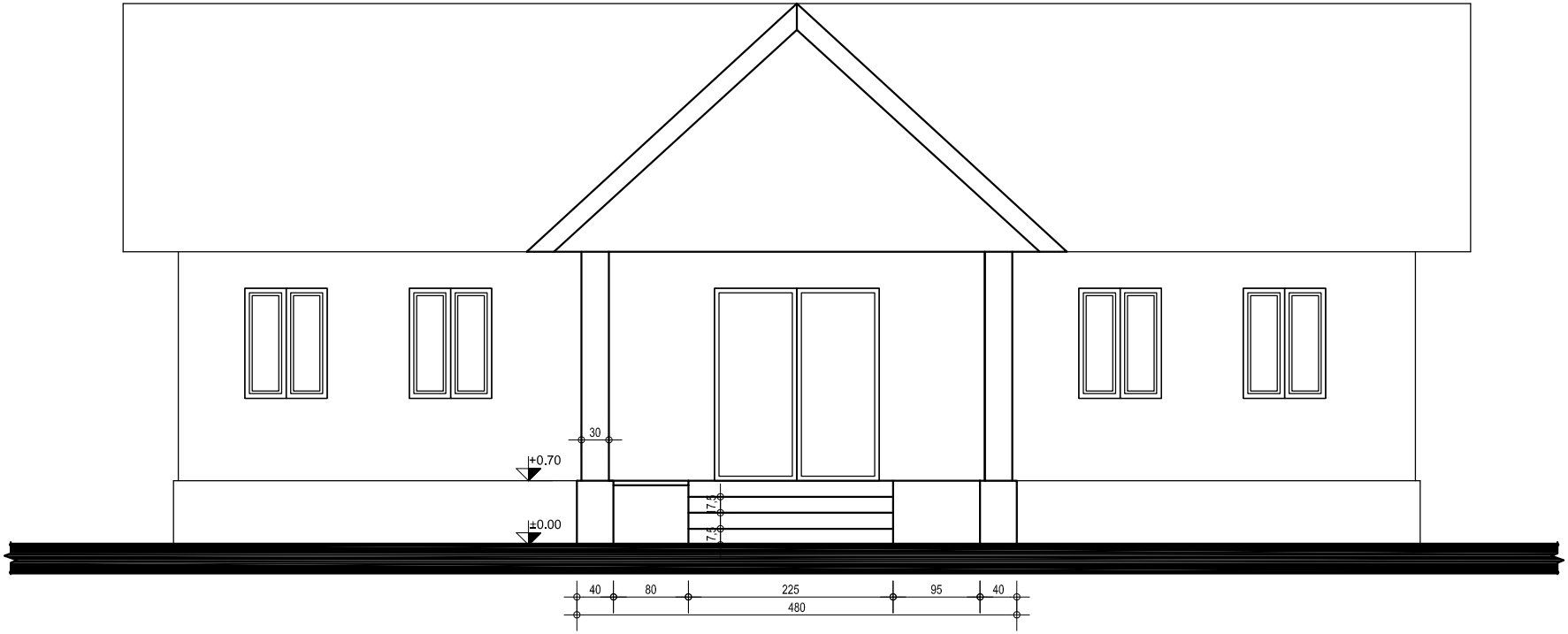

S.C. ATELIER 2005 S.R.L. **J33/292/2005**				**BENEFICIAR:** **ORASUL SOLCA**	Proiect : 37/2016
SPECIFICATIE	NUME	SEMNATURA	Scara: 1:50	**PROIECT:** **AMENAJARE RAMPE DE ACCES A PERSOANELOR CU DIZABILITATI IN 7 CLADIRI, IN ORASUL SOLCA, JUD. SUCEAVA**	Faza : P.T. + D.T.A.C.
SEF PROIECT	arh. Corina Roncea				
PROIECTAT	arh. Adelina Dascalu		Data: 2016	DISPENSAR STOMATOLOGIC VEDERE EXISTENT	Plansa **A04**
DESENAT	arh. Adelina Dascalu				

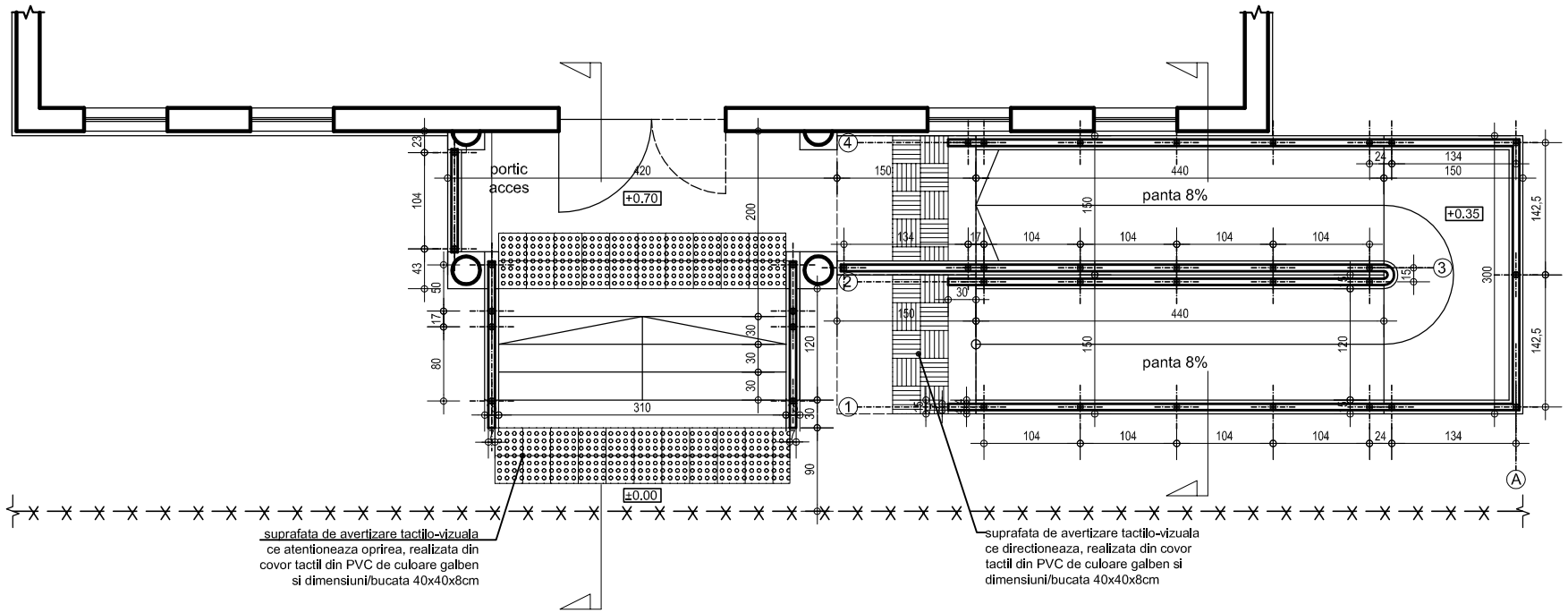

S.C. ATELIER 2005 S.R.L. **J33/292/2005**				**BENEFICIAR:** **ORASUL SOLCA**	Proiect : 37/2016
SPECIFICATIE	NUME	SEMNATURA	Scara: 1:50	**PROIECT:** **AMENAJARE RAMPE DE ACCES A PERSOANELOR CU DIZABILITATI IN 7 CLADIRI, IN ORASUL SOLCA, JUD. SUCEAVA**	Faza : P.T. + D.T.A.C.
SEF PROIECT	arh. Corina Roncea				
PROIECTAT	arh. Adelina Dascalu		Data: 2016	DISPENSAR STOMATOLOGIC PLAN PROPUNERE	Plansa **A05**
DESENAT	arh. Adelina Dascalu				

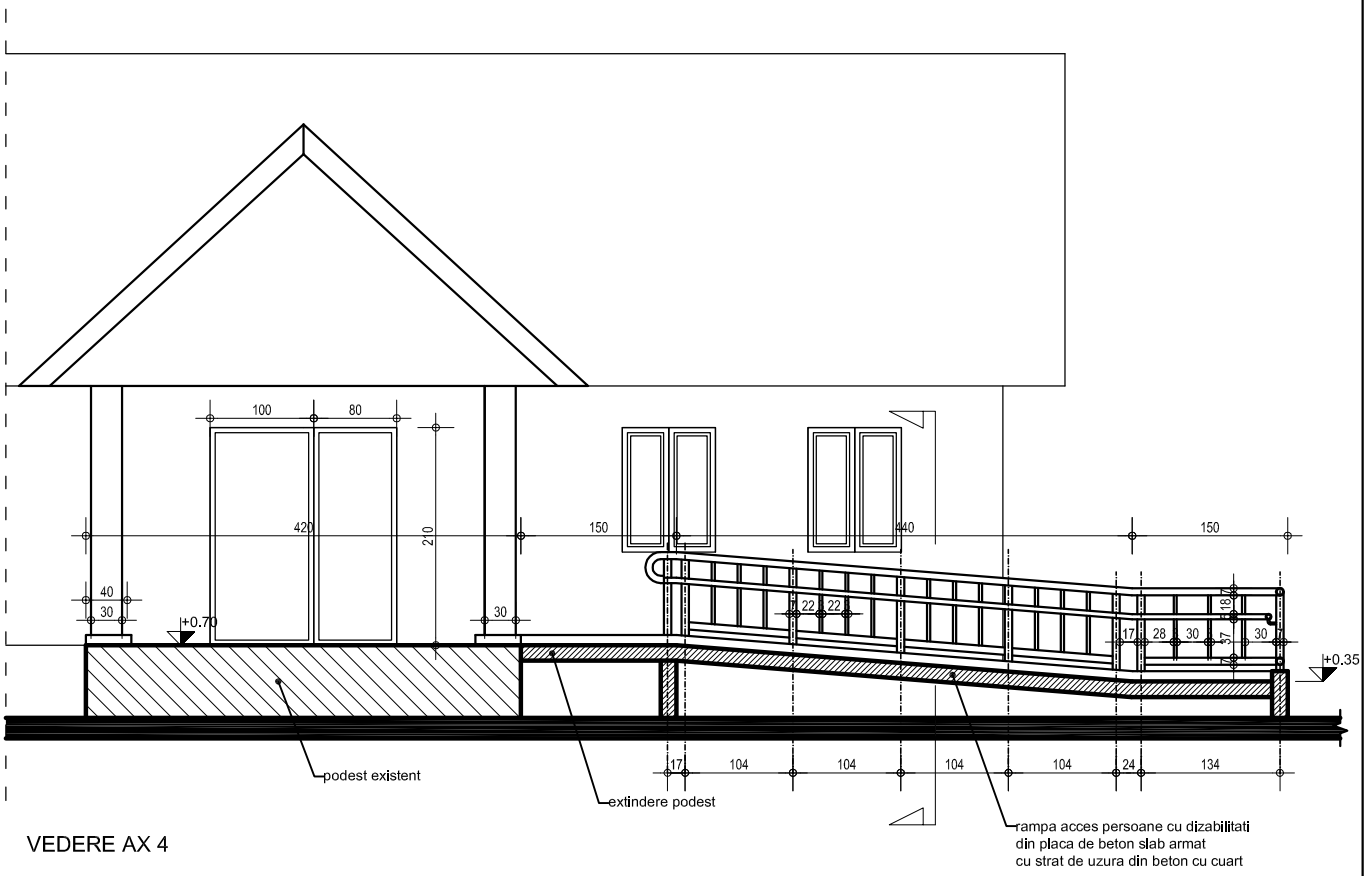

VEDERE AX 4

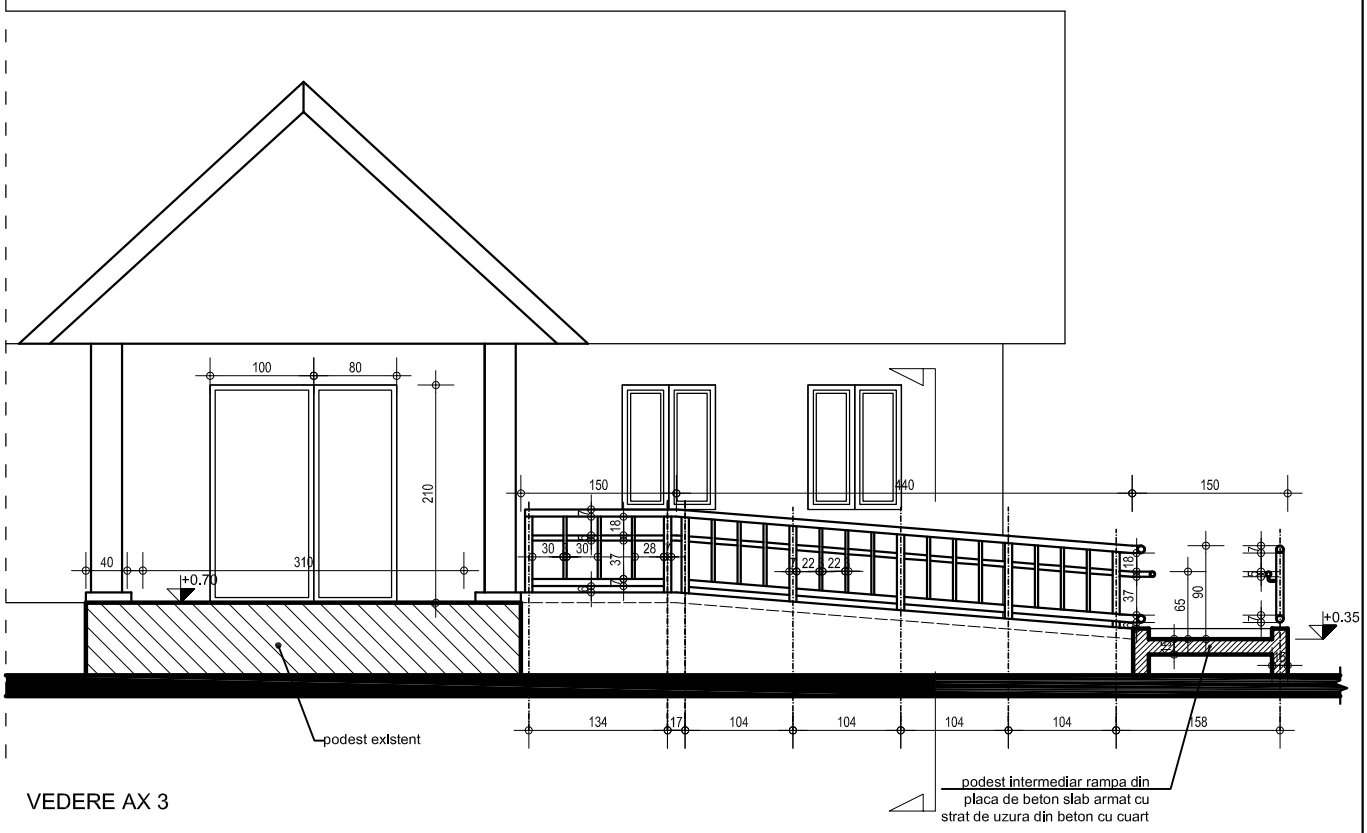

VEDERE AX 3

S.C. ATELIER 2005 S.R.L. **J33/292/2005**				**BENEFICIAR:** **ORASUL SOLCA**	Proiect : 37/2016
SPECIFICATIE	NUME	SEMNATURA	Scara: 1:50	**PROIECT:** **AMENAJARE RAMPE DE ACCES A PERSOANELOR CU DIZABILITATI IN 7 CLADIRI, IN ORASUL SOLCA, JUD. SUCEAVA**	Faza : P.T. + D.T.A.C.
SEF PROIECT	arh. Corina Roncea				
PROIECTAT	arh. Adelina Dascalu		Data: 2016	DISPENSAR STOMATOLOGIC VEDERE AX 3 SI 4 PROPUNERE	Plansa **A07**
DESENAT	arh. Adelina Dascalu				

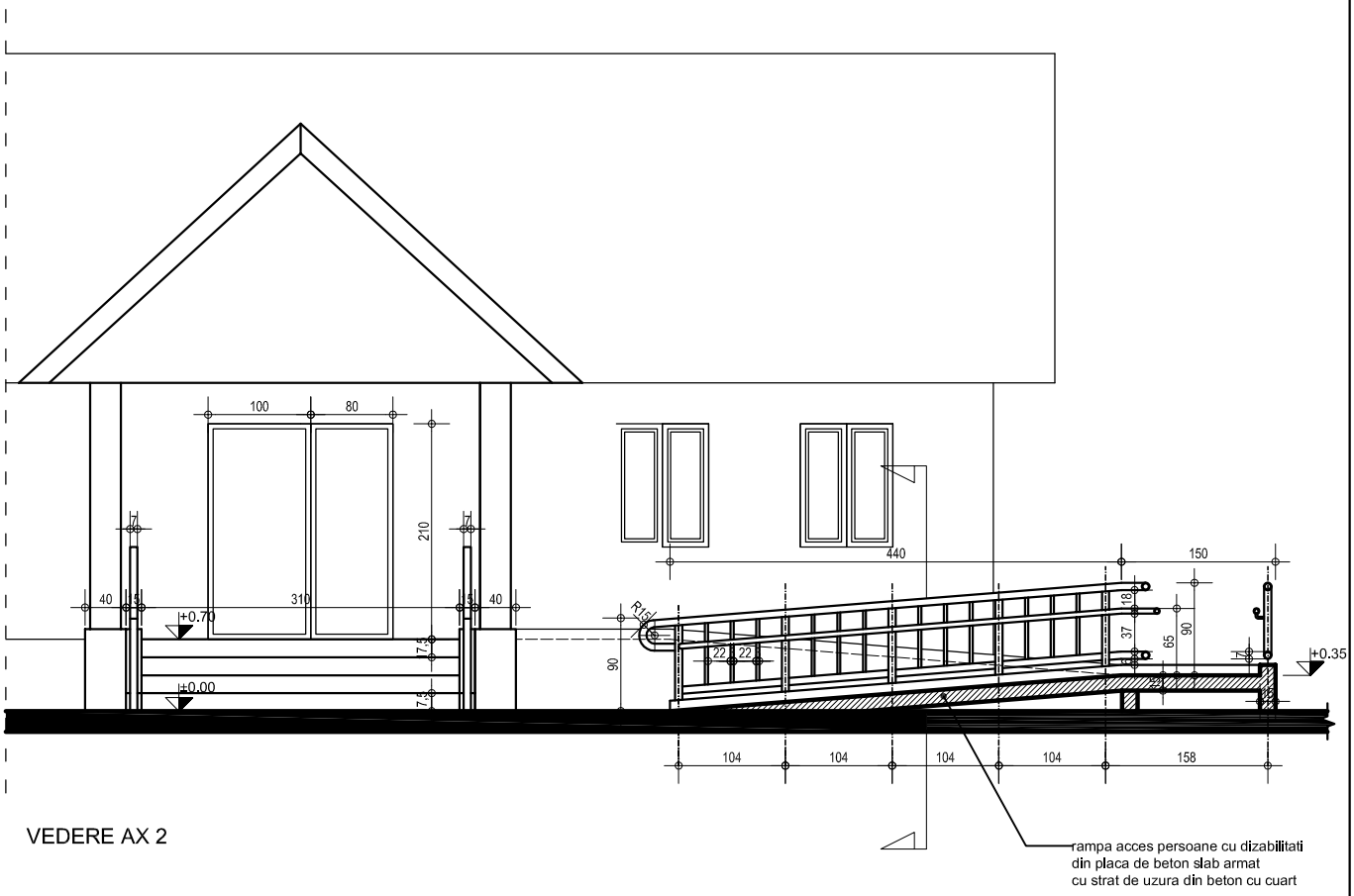

VEDERE AX 2

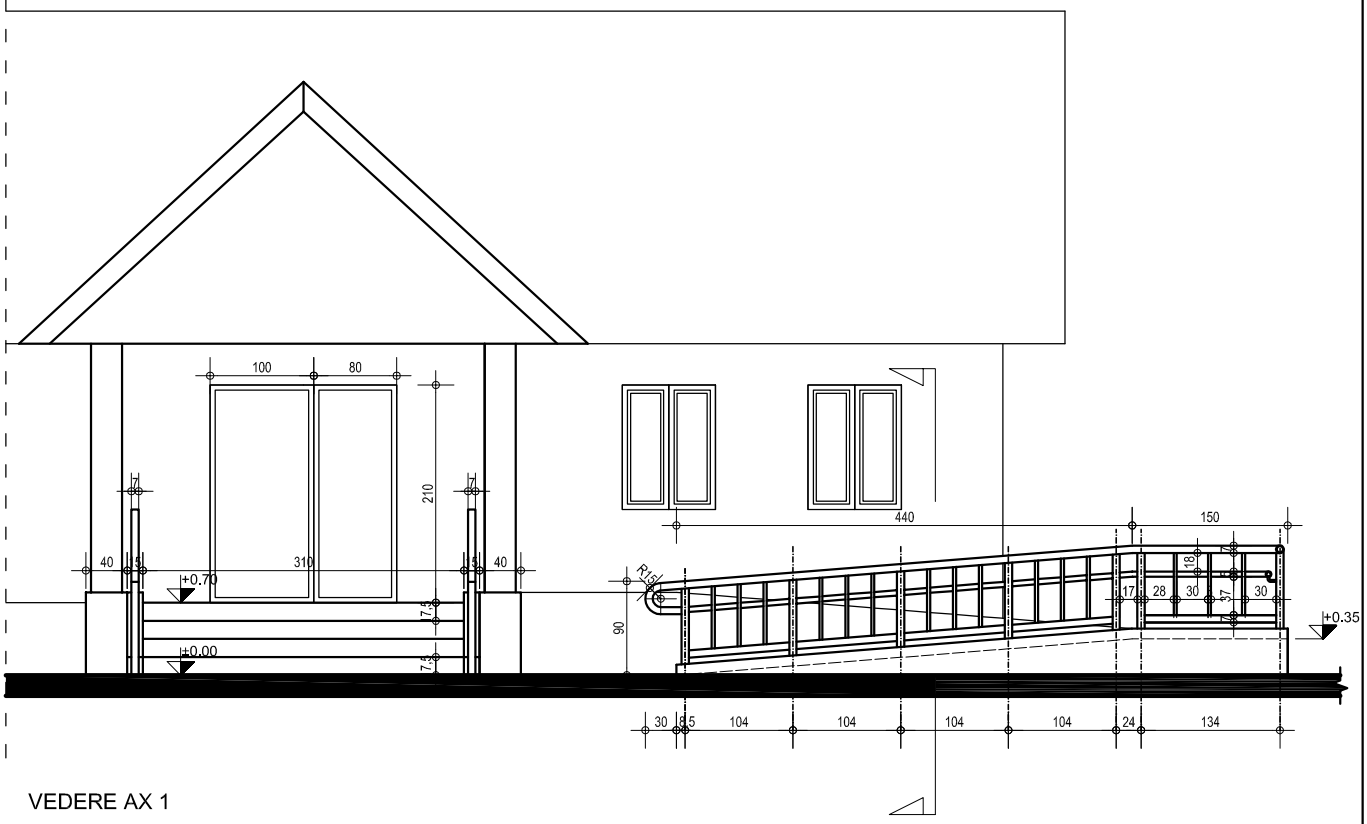

VEDERE AX 1

S.C. ATELIER 2005 S.R.L. **J33/292/2005**				**BENEFICIAR:** **ORASUL SOLCA**	Proiect : 37/2016
SPECIFICATIE	NUME	SEMNATURA	Scara: 1:50	**PROIECT:** **AMENAJARE RAMPE DE ACCES A PERSOANELOR CU DIZABILITATI IN 7 CLADIRI, IN ORASUL SOLCA, JUD. SUCEAVA**	Faza : P.T. + D.T.A.C.
SEF PROIECT	arh. Corina Roncea				
PROIECTAT	arh. Adelina Dascalu		Data: 2016	DISPENSAR STOMATOLOGIC VEDERE AX 1 SI 2 PROPUNERE	Plansa **A06**
DESENAT	arh. Adelina Dascalu				

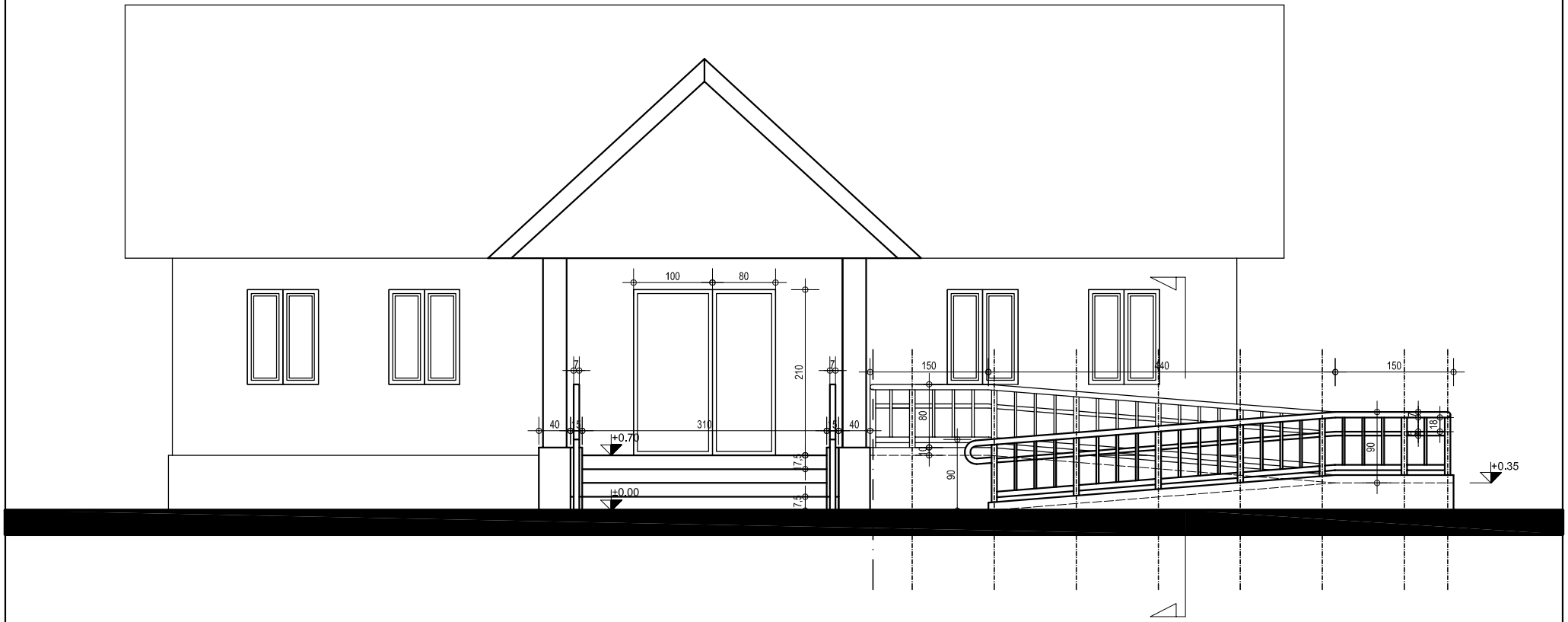

S.C. ATELIER 2005 S.R.L. **J33/292/2005**				**BENEFICIAR:** **ORASUL SOLCA**	Proiect : 37/2016
SPECIFICATIE	NUME	SEMNATURA	Scara: 1:50	**PROIECT:** **AMENAJARE RAMPE DE ACCES A PERSOANELOR CU DIZABILITATI IN 7 CLADIRI, IN ORASUL SOLCA, JUD. SUCEAVA**	Faza : P.T. + D.T.A.C.
SEF PROIECT	arh. Corina Roncea				
PROIECTAT	arh. Adelina Dascalu		Data: 2016	DISPENSAR STOMATOLOGIC VEDERE	Plansa **A06**
DESENAT	arh. Adelina Dascalu				

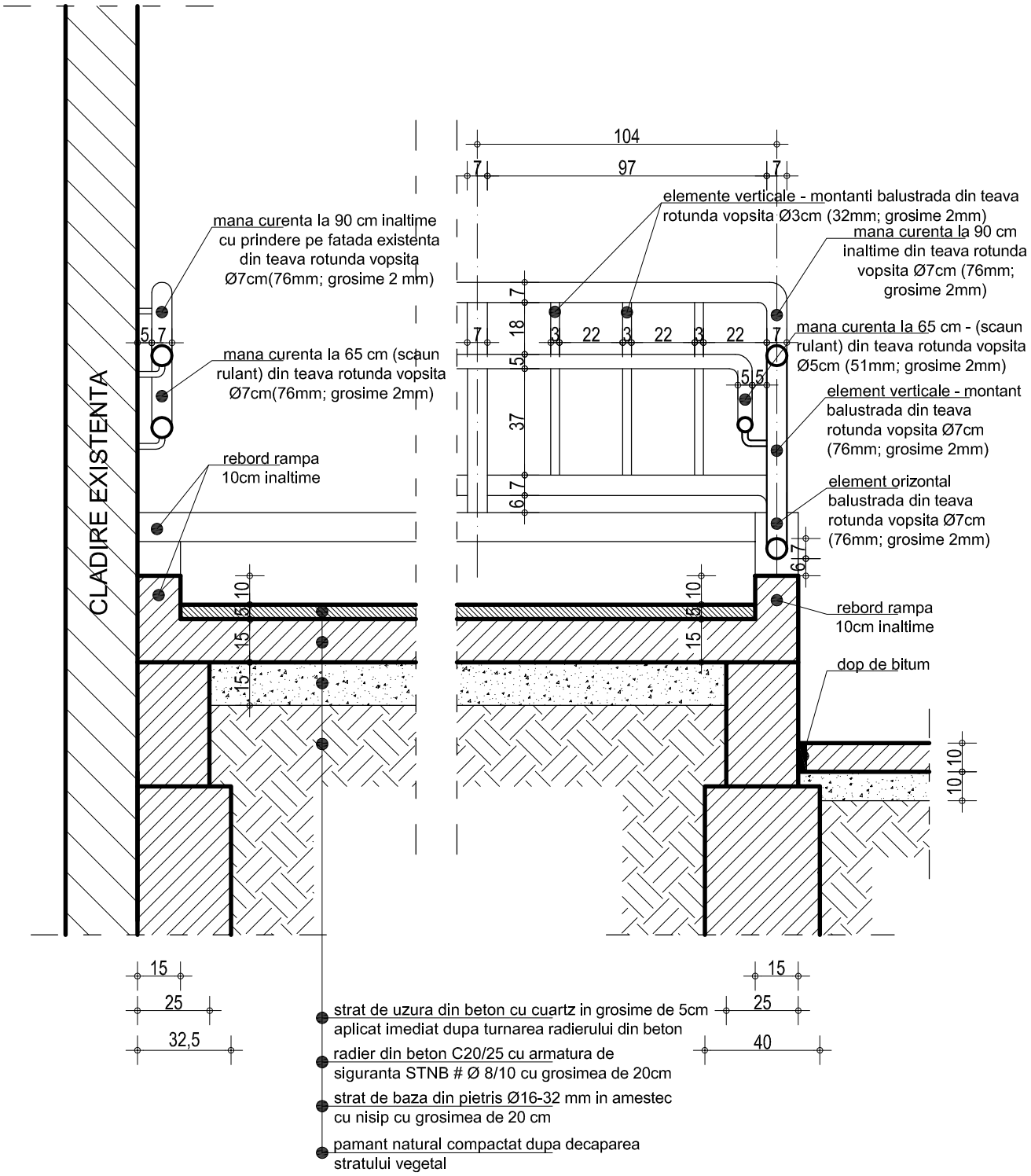

S.C. ATELIER 2005 S.R.L. **J33/292/2005**				**BENEFICIAR:** **ORASUL SOLCA**	Proiect : 37/2016
SPECIFICATIE	NUME	SEMNATURA	Scara: 1:20	**PROIECT:** **AMENAJARE RAMPE DE ACCES A PERSOANELOR CU DIZABILITATI IN 7 CLADIRI, IN ORASUL SOLCA, JUD. SUCEAVA**	Faza : P.T. + D.T.A.C.
SEF PROIECT	arh. Corina Roncea				
PROIECTAT	arh. Adelina Dascalu		Data: 2016	DETALIU BALUSTRADA SECTIUNE	Plansa **D3**
DESENAT	arh. Adelina Dascalu				

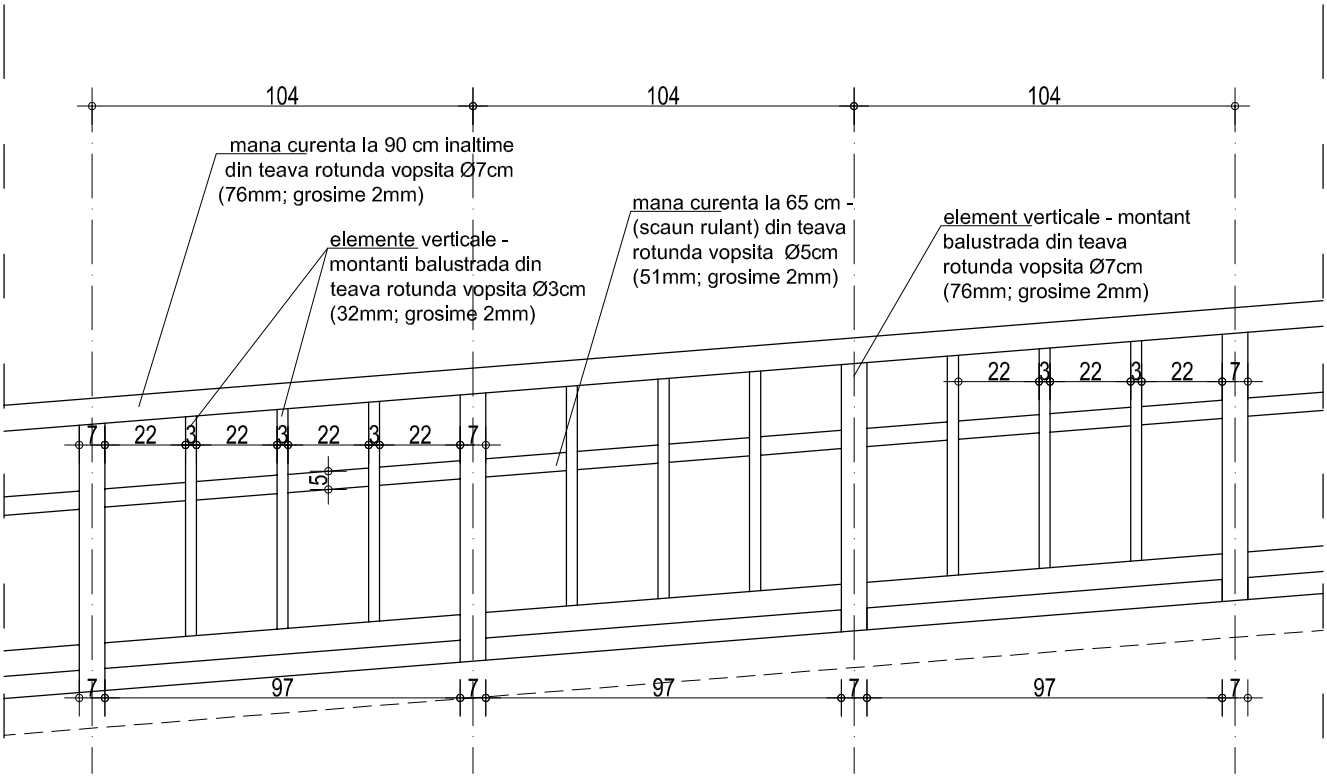

[redacted]

S.C. ATELIER 2005 S.R.L. **J33/292/2005**				**BENEFICIAR:** **ORASUL SOLCA**	Proiect : 37/2016
SPECIFICATIE	NUME	SEMNATURA	Scara: 1:20	**PROIECT:** **AMENAJARE RAMPE DE ACCES A PERSOANELOR CU DIZABILITATI IN 7 CLADIRI, IN ORASUL SOLCA, JUD. SUCEAVA**	Faza : P.T. + D.T.A.C.
SEF PROIECT	arh. Corina Roncea				
PROIECTAT	arh. Adelina Dascalu		Data: 2016	DETALIU BALUSTRADA VEDERE	Plansa **D4**
DESENAT	arh. Adelina Dascalu				

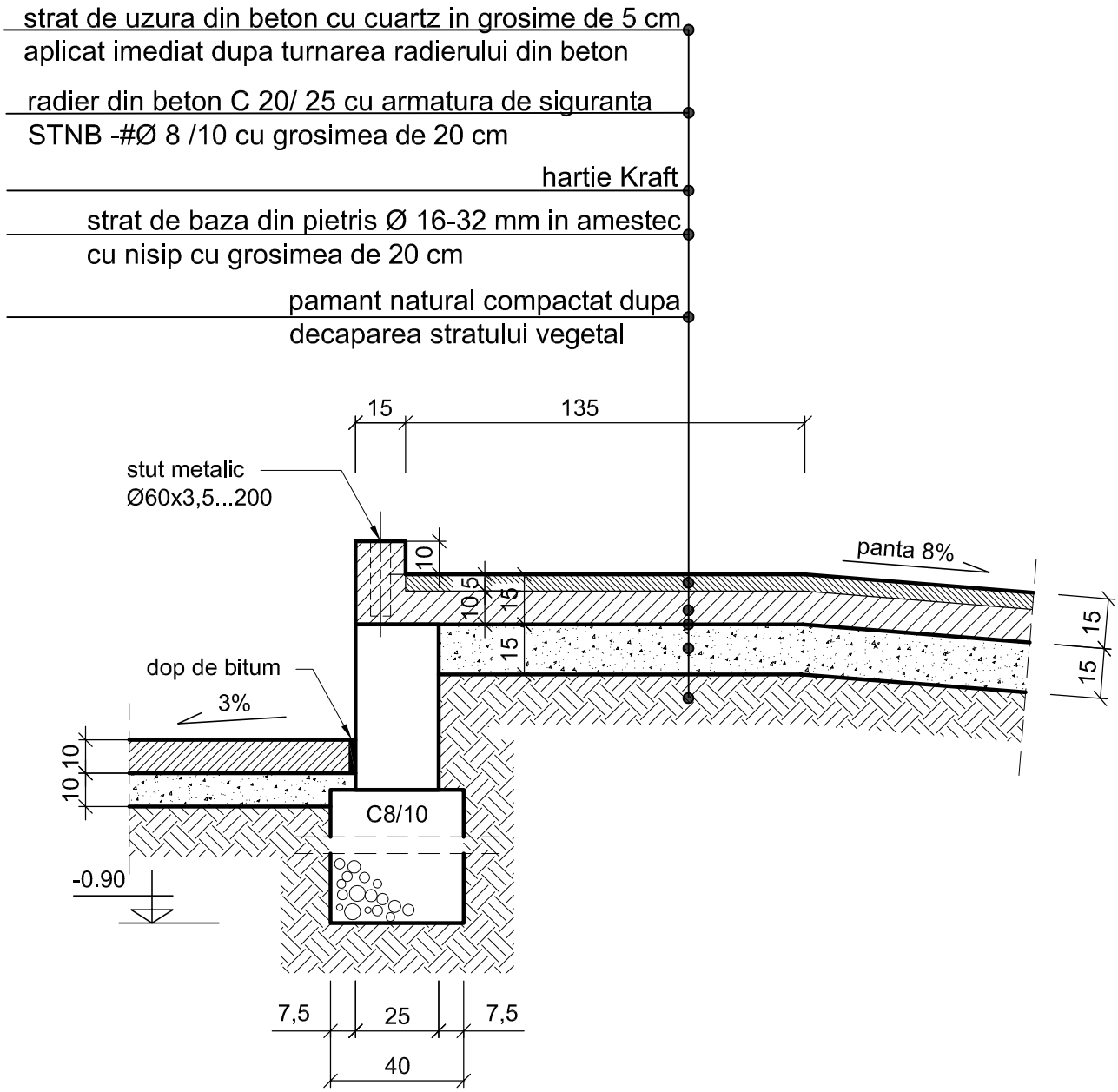

S.C. ATELIER 2005 S.R.L. **J33/292/2005**				**BENEFICIAR:** **ORASUL SOLCA**	Proiect : 37/2016
SPECIFICATIE	NUME	SEMNATURA	Scara: 1:20	**PROIECT:** **AMENAJARE RAMPE DE ACCES A PERSOANELOR CU DIZABILITATI IN 7 CLADIRI, IN ORASUL SOLCA, JUD. SUCEAVA**	Faza : P.T. + D.T.A.C.
SEF PROIECT	arh. Corina Roncea				
PROIECTAT	arh. Adelina Dascalu		Data: 2016	DETALIU RAMPA DIN BETON SECTIUNE 2	Plansa **D2**
DESENAT	arh. Adelina Dascalu				

Sectiunea 1-1 (rotita la 90°)

Sc.1:20

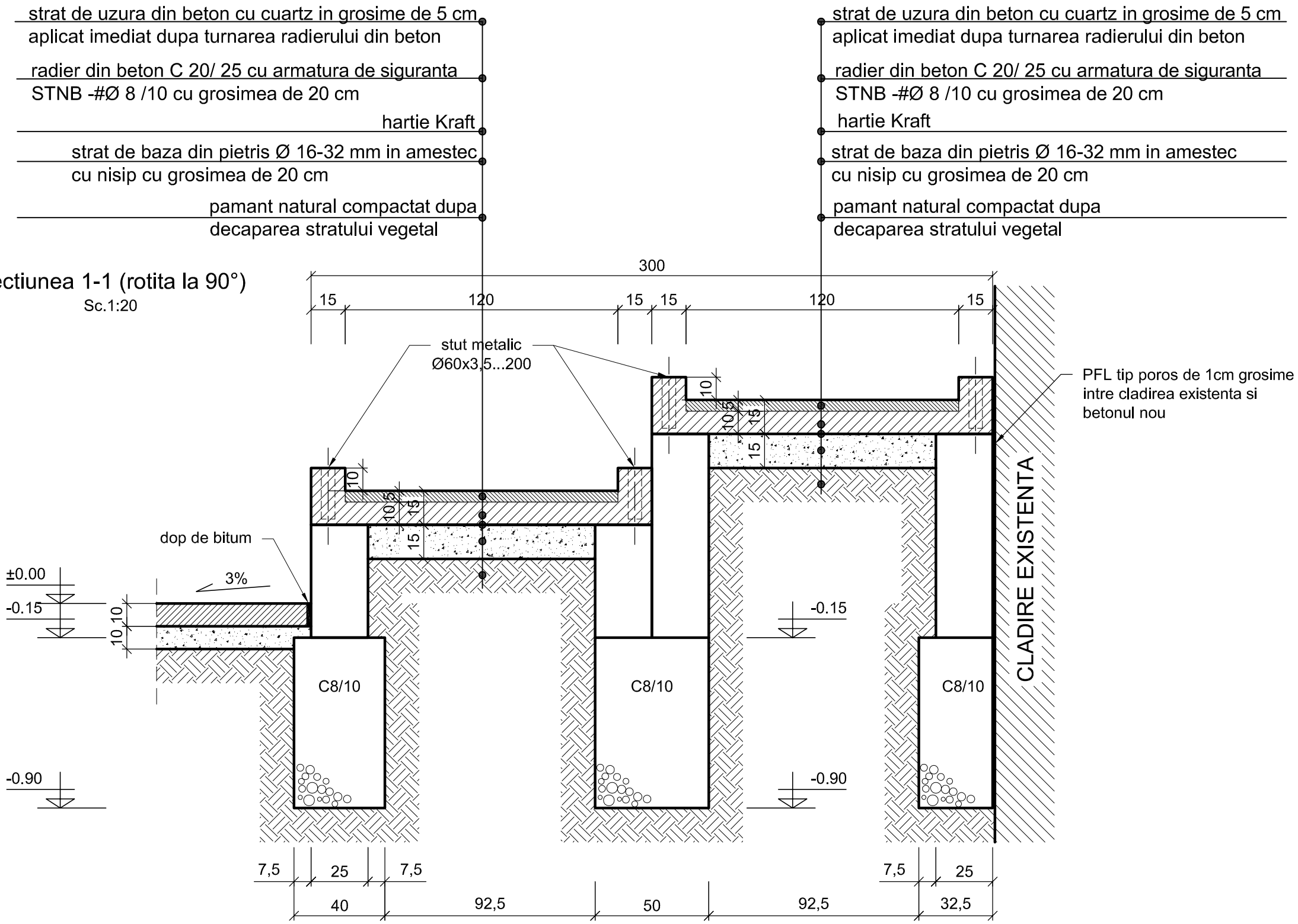

S.C. ATELIER 2005 S.R.L. **J33/292/2005**				**BENEFICIAR:** **ORASUL SOLCA**	Proiect : 37/2016
SPECIFICATIE	NUME	SEMNATURA	Scara: 1:20	**PROIECT:** **AMENAJARE RAMPE DE ACCES A PERSOANELOR CU DIZABILITATI IN 7 CLADIRI, IN ORASUL SOLCA, JUD. SUCEAVA**	Faza : P.T. + D.T.A.C.
SEF PROIECT	arh. Corina Roncea				
PROIECTAT	arh. Adelina Dascalu		Data: 2016	DETALIU RAMPA DIN BETON SECTIUNE	Plansa **D1**
DESENAT	arh. Adelina Dascalu				

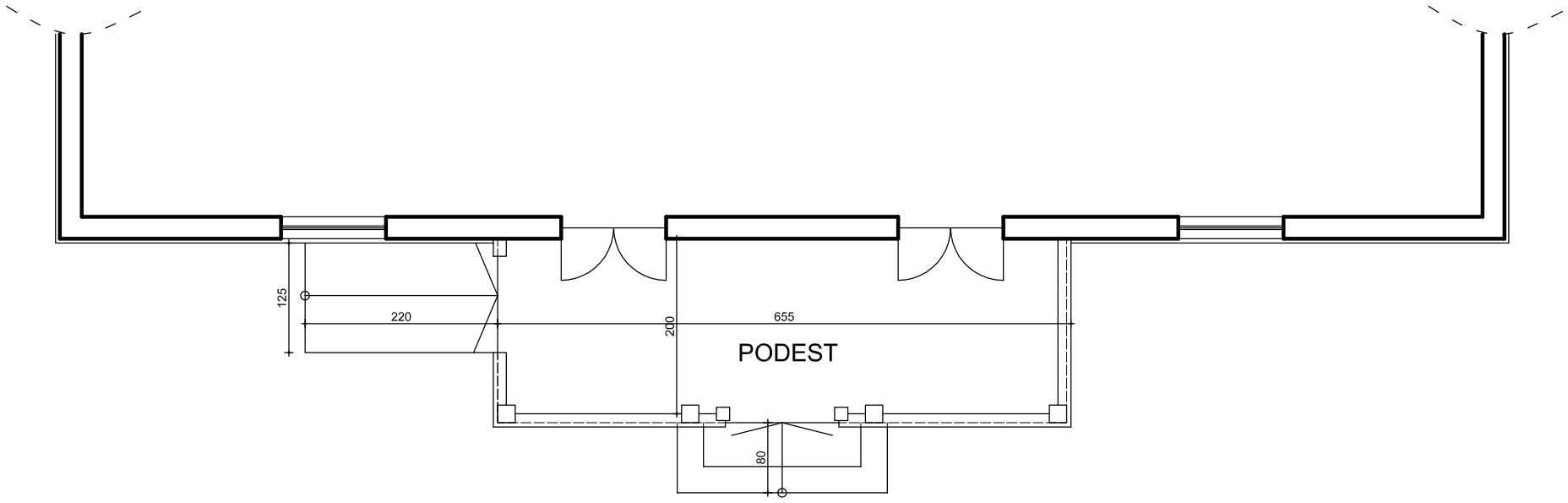

S.C. ATELIER 2005 S.R.L. **J33/292/2005**				**BENEFICIAR:** **ORASUL SOLCA**	Proiect : 37/2016
SPECIFICATIE	NUME	SEMNATURA	Scara: 1:50	**PROIECT:** **AMENAJARE RAMPE DE ACCES A PERSOANELOR CU DIZABILITATI IN 7 CLADIRI, IN ORASUL SOLCA, JUD. SUCEAVA**	Faza : P.T. + D.T.A.C.
SEF PROIECT	arh. Corina Roncea				
PROIECTAT	arh. Adelina Dascalu		Data: 2016	DISPENSAR URBAN PLAN EXISTENT	Plansa **A03**
DESENAT	arh. Adelina Dascalu				

S.C. ATELIER 2005 S.R.L. **J33/292/2005**				**BENEFICIAR:** **ORASUL SOLCA**	Proiect : 37/2016
SPECIFICATIE	NUME	SEMNATURA	Scara: 1:50	**PROIECT:** **AMENAJARE RAMPE DE ACCES A PERSOANELOR CU DIZABILITATI IN 7 CLADIRI, IN ORASUL SOLCA, JUD. SUCEAVA**	Faza : P.T. + D.T.A.C.
SEF PROIECT	arh. Corina Roncea				
PROIECTAT	arh. Adelina Dascalu		Data: 2016	DISPENSAR URBAN VEDERE EXISTENT	Plansa **A04**
DESENAT	arh. Adelina Dascalu				

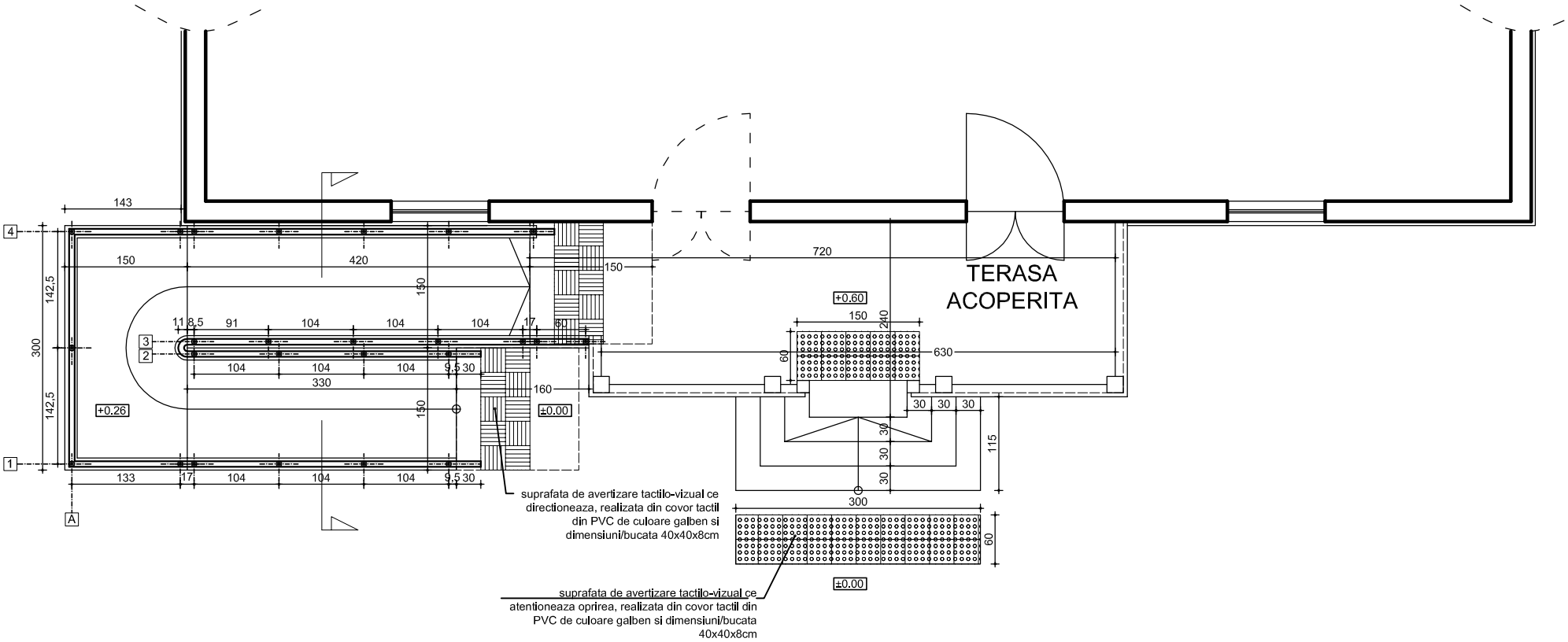

S.C. ATELIER 2005 S.R.L. **J33/292/2005**				**BENEFICIAR:** **ORASUL SOLCA**	Proiect : 37/2016
SPECIFICATIE	NUME	SEMNATURA	Scara: 1:50	**PROIECT:** **AMENAJARE RAMPE DE ACCES A PERSOANELOR CU DIZABILITATI IN 7 CLADIRI, IN ORASUL SOLCA, JUD. SUCEAVA**	Faza : P.T. + D.T.A.C.
SEF PROIECT	arh. Corina Roncea				
PROIECTAT	arh. Adelina Dascalu		Data: 2016	DISPENSAR URBAN PLAN PROPUNERE	Plansa **A05**
DESENAT	arh. Adelina Dascalu				

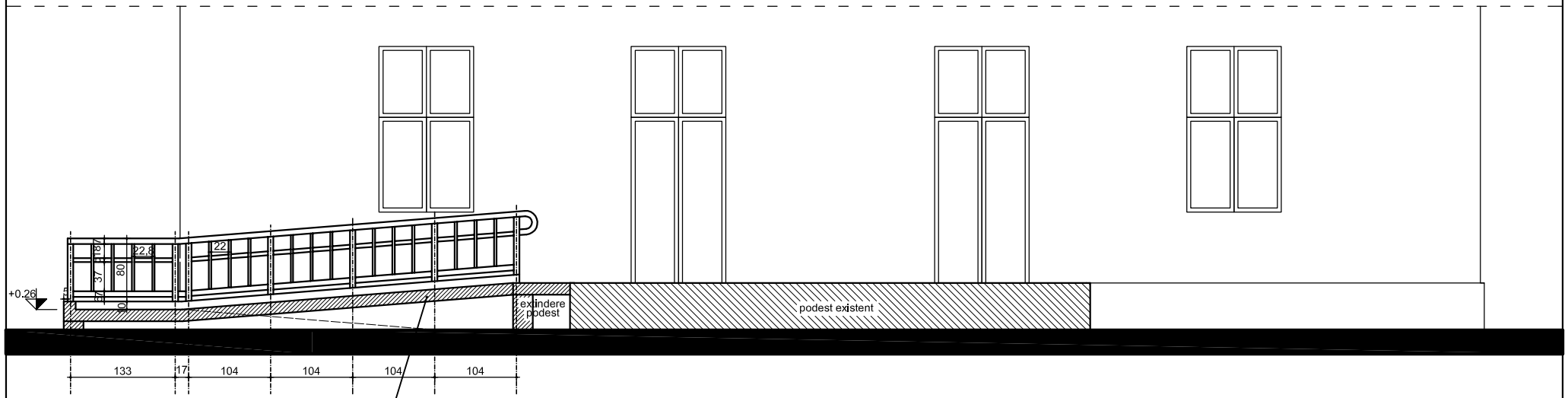

VEDERE AX 4

rampa acces persoane cu dizabilitati
din placa de beton slab armat
cu strat de uzura din beton cu cuart

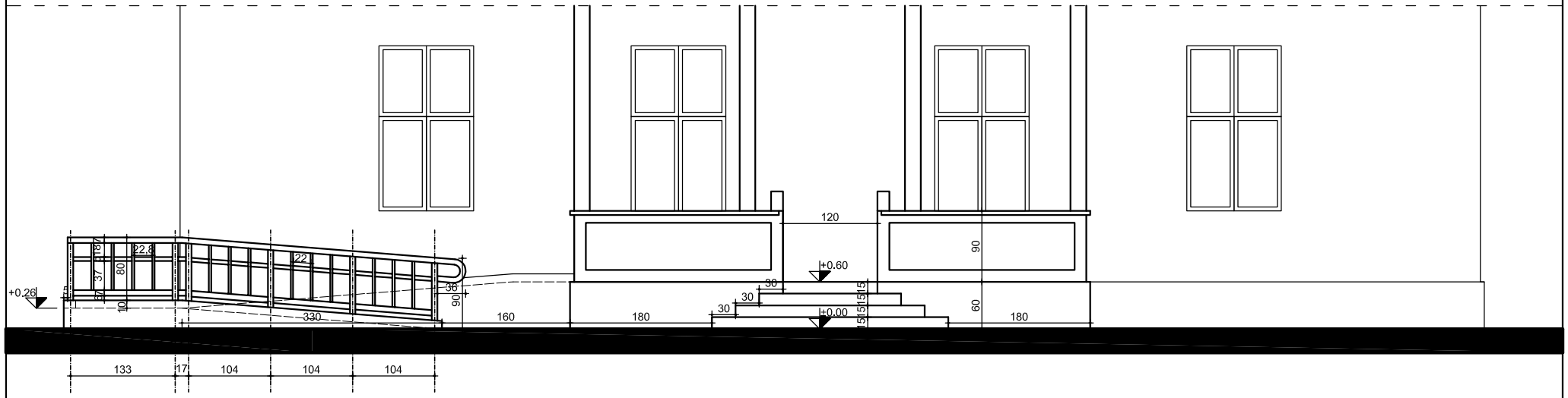

VEDERE AX 1

S.C. ATELIER 2005 S.R.L. J33/292/2005				BENEFICIAR: ORASUL SOLCA	Proiect : 37/2016
SPECIFICATIE	NUME	SEMNATURA	Scara: 1:50	PROIECT: AMENAJARE RAMPE DE ACCES A PERSOANELOR CU DIZABILITATI IN 7 CLADIRI, IN ORASUL SOLCA, JUD. SUCEAVA	Faza : P.T. + D.T.A.C.
SEF PROIECT	arh. Corina Roncea				
PROIECTAT	arh. Adelina Dascalu		Data: 2016	DISPENSAR URBAN VEDERE AX 1, VEDERE AX 4	Plansa A06
DESENAT	arh. Adelina Dascalu				

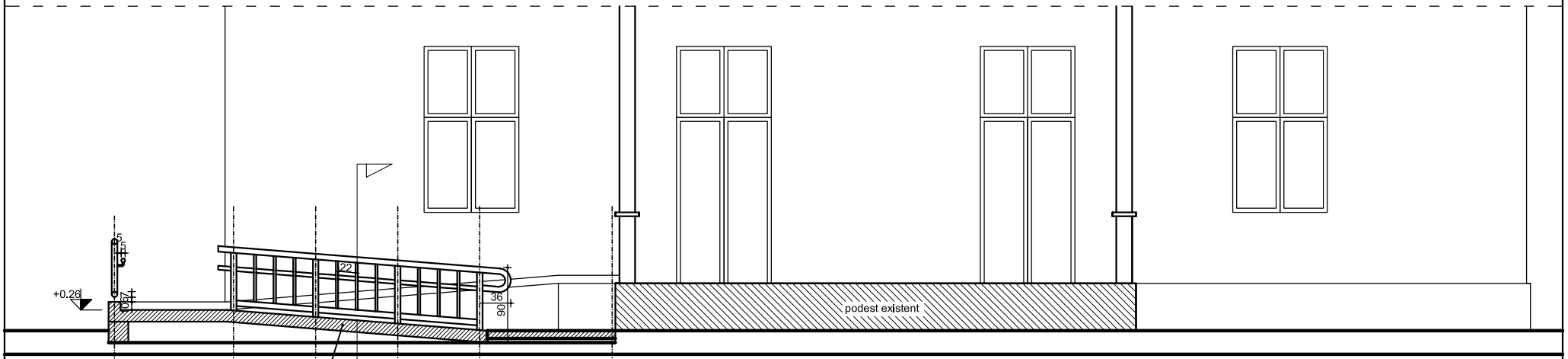

VEDERE AX 2

rampa acces persoane cu dizabilitati
din placa de beton slab armat
cu strat de uzura din beton cu cuart

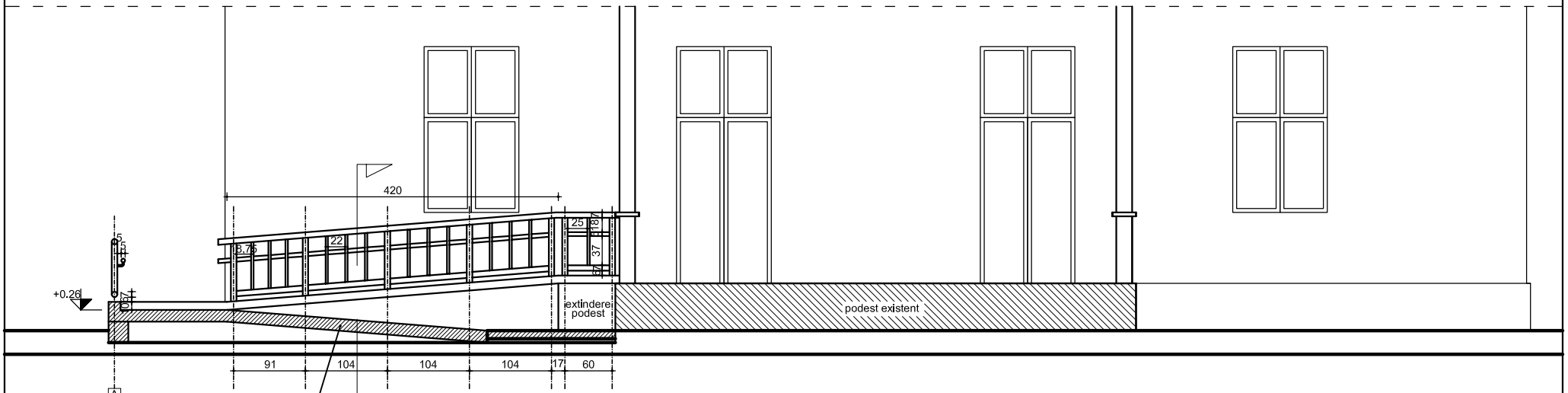

VEDERE AX 3

rampa acces persoane cu dizabilitati
din placa de beton slab armat
cu strat de uzura din beton cu cuart

S.C. ATELIER 2005 S.R.L. J33/292/2005				BENEFICIAR: ORASUL SOLCA	Proiect : 37/2016
SPECIFICATIE	NUME	SEMNATURA	Scara: 1:50	PROIECT: AMENAJARE RAMPE DE ACCES A PERSOANELOR CU DIZABILITATI IN 7 CLADIRI, IN ORASUL SOLCA, JUD. SUCEAVA	Faza : P.T. + D.T.A.C.
SEF PROIECT	arh. Corina Roncea				
PROIECTAT	arh. Adelina Dascalu		Data: 2016	DISPENSAR URBAN VEDERE AX 3, VEDERE AX 2	Plansa A07
DESENAT	arh. Adelina Dascalu				

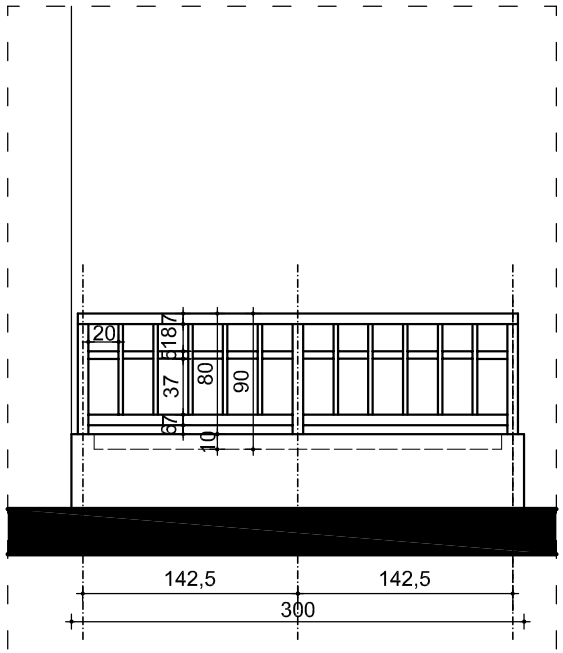

VEDERE AX A

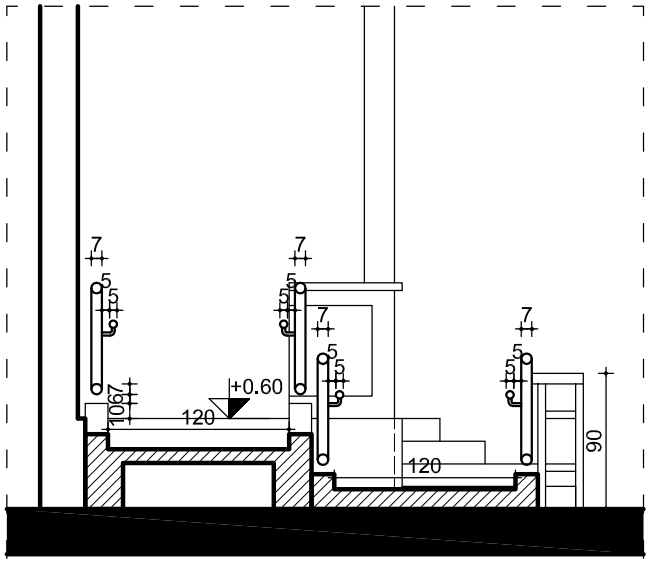

SECTIUNE TRANSVERSALA

S.C. ATELIER 2005 S.R.L. **J33/292/2005**				**BENEFICIAR:** **ORASUL SOLCA**	Proiect : 37/2016
SPECIFICATIE	NUME	SEMNATURA	Scara: 1:50	**PROIECT:** **AMENAJARE RAMPE DE ACCES A PERSOANELOR CU DIZABILITATI IN 7 CLADIRI, IN ORASUL SOLCA, JUD. SUCEAVA**	Faza : P.T. + D.T.A.C.
SEF PROIECT	arh. Corina Roncea				
PROIECTAT	arh. Adelina Dascalu		Data: 2016	DISPENSAR URBAN VEDERE AX A SECTIUNE CARACTERISTICA	Plansa **A08**
DESENAT	arh. Adelina Dascalu				

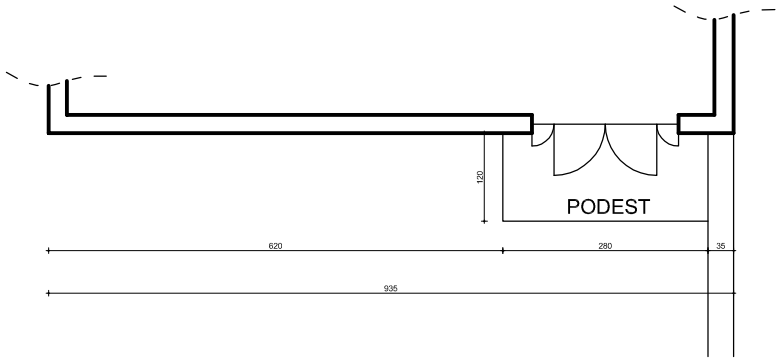

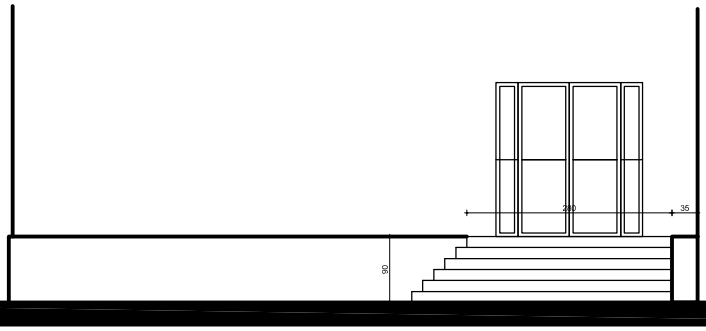

S.C. ATELIER 2005 S.R.L. **J33/292/2005**				**BENEFICIAR:** **ORASUL SOLCA**	Proiect : 37/2016
SPECIFICATIE	NUME	SEMNATURA	Scara: 1:50	**PROIECT:** **AMENAJARE RAMPE DE ACCES A PERSOANELOR CU DIZABILITATI IN 7 CLADIRI, IN ORASUL SOLCA, JUD. SUCEAVA**	Faza : P.T. + D.T.A.C.
SEF PROIECT	arh. Corina Roncea				
PROIECTAT	arh. Adelina Dascalu		Data: 2016	LICEU TEHNOLOGIC PLAN SI VEDERE EXISTENT	Plansa **A03**
DESENAT	arh. Adelina Dascalu				

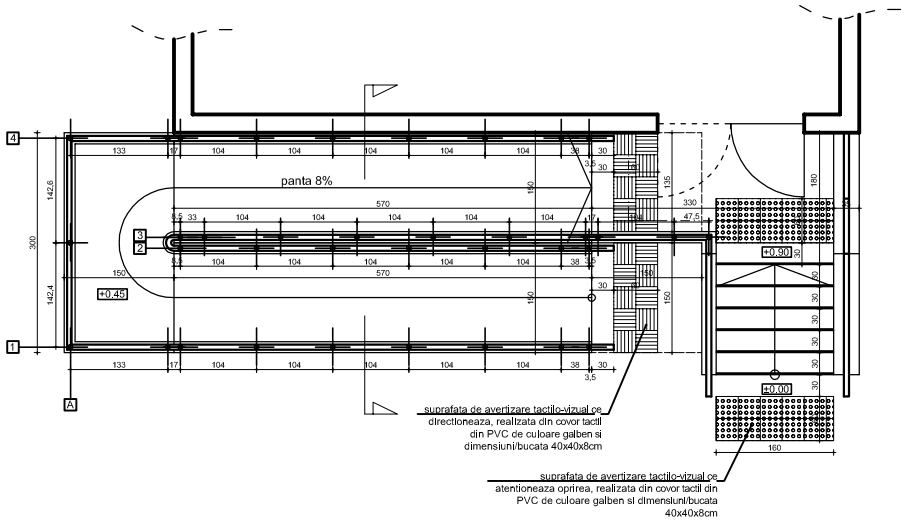

S.C. ATELIER 2005 S.R.L. **J33/292/2005**				**BENEFICIAR:** **ORASUL SOLCA**	Proiect : 37/2016
SPECIFICATIE	NUME	SEMNATURA	Scara: 1:50	**PROIECT:** **AMENAJARE RAMPE DE ACCES A PERSOANELOR CU DIZABILITATI IN 7 CLADIRI, IN ORASUL SOLCA, JUD. SUCEAVA**	Faza : P.T. + D.T.A.C.
SEF PROIECT	arh. Corina Roncea				
PROIECTAT	arh. Adelina Dascalu		Data: 2016	LICEU TEHNOLOGIC PLAN PROPUNERE	Plansa **A04**
DESENAT	arh. Adelina Dascalu				

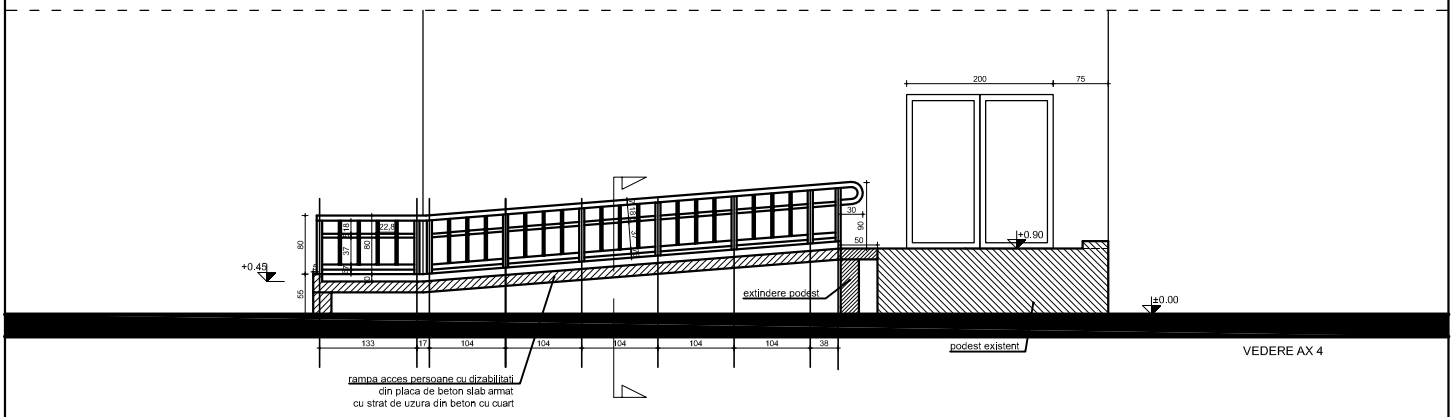

VEDERE AX 4

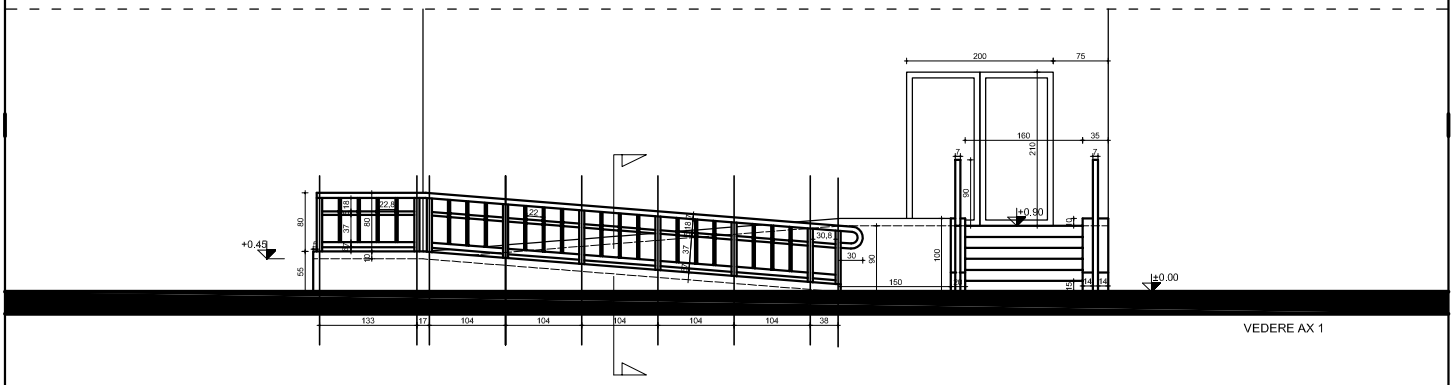

VEDERE AX 1

S.C. ATELIER 2005 S.R.L. **J33/292/2005**				**BENEFICIAR:** **ORASUL SOLCA**	Proiect : 37/2016
SPECIFICATIE	NUME	SEMNATURA	Scara: 1:50	**PROIECT:** **AMENAJARE RAMPE DE ACCES A PERSOANELOR CU DIZABILITATI IN 7 CLADIRI, IN ORASUL SOLCA, JUD. SUCEAVA**	Faza : P.T. + D.T.A.C.
SEF PROIECT	arh. Corina Roncea				
PROIECTAT	arh. Adelina Dascalu		Data: 2016	LICEU TEHNOLOGIC VEDERE AX 1, VEDERE AX 4	Plansa **A05**
DESENAT	arh. Adelina Dascalu				

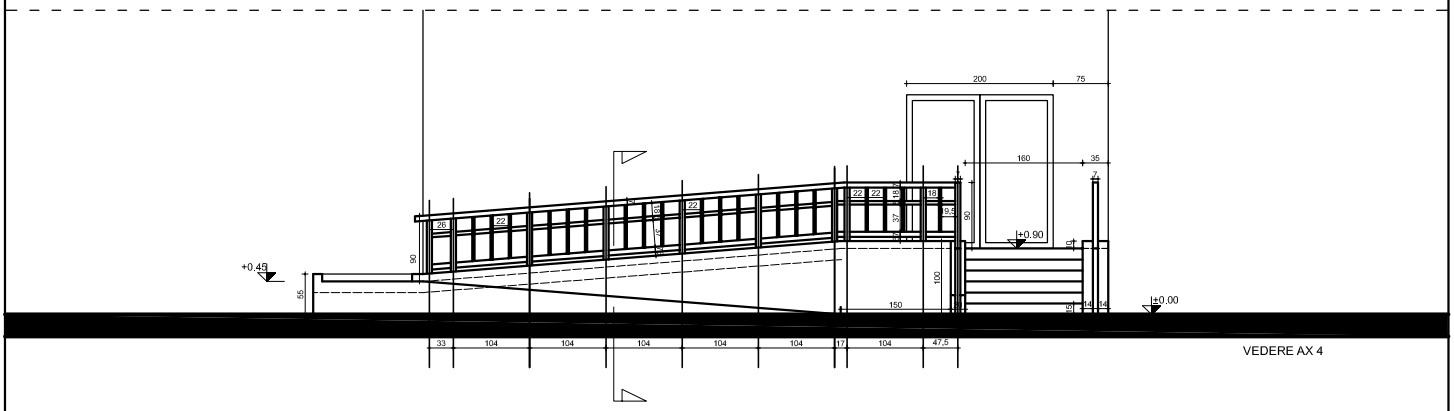

VEDERE AX 4

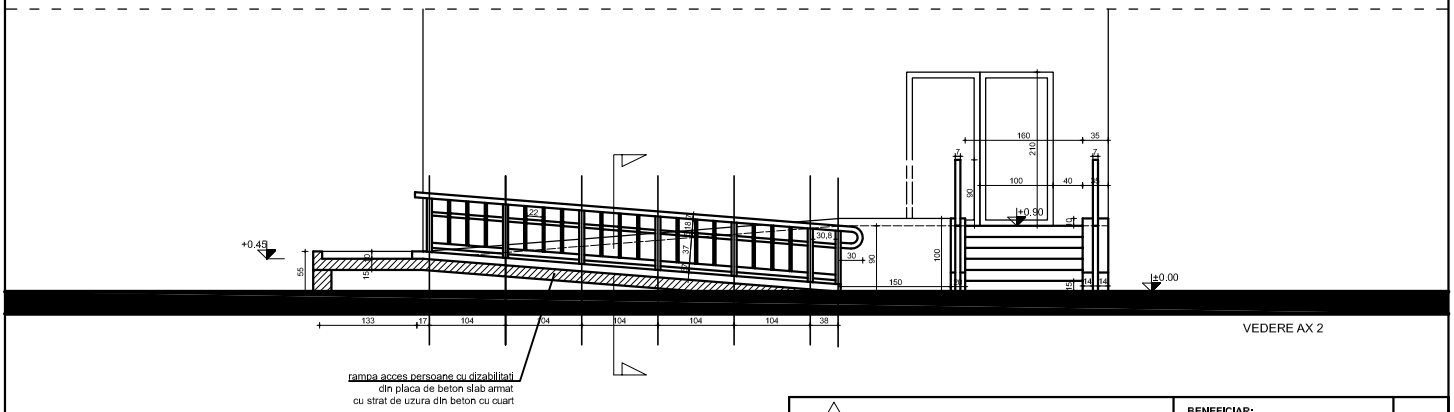

VEDERE AX 2

S.C. ATELIER 2005 S.R.L. **J33/292/2005**				**BENEFICIAR:** **ORASUL SOLCA**	Proiect : 37/2016
SPECIFICATIE	NUME	SEMNATURA	Scara: 1:50	**PROIECT:** **AMENAJARE RAMPE DE ACCES A PERSOANELOR CU DIZABILITATI IN 7 CLADIRI, IN ORASUL SOLCA, JUD. SUCEAVA**	Faza : P.T. + D.T.A.C.
SEF PROIECT	arh. Corina Roncea				
PROIECTAT	arh. Adelina Dascalu		Data: 2016	LICEU TEHNOLOGIC VEDERE AX 2, VEDERE AX 3	Plansa **A06**
DESENAT	arh. Adelina Dascalu				

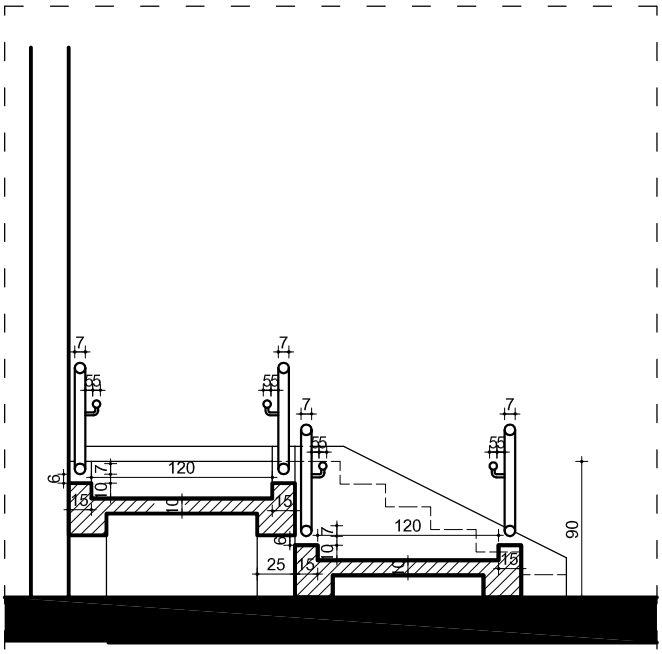

SECTIUNE TRANSVERSALA

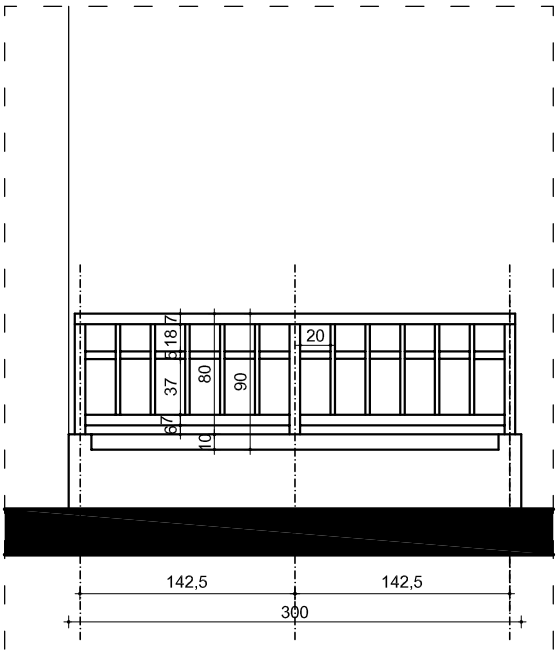

VEDERE AX A

S.C. ATELIER 2005 S.R.L. **J33/292/2005**				**BENEFICIAR:** **ORASUL SOLCA**	Proiect : 37/2016
SPECIFICATIE	NUME	SEMNATURA	Scara: 1:50	**PROIECT:** **AMENAJARE RAMPE DE ACCES A PERSOANELOR CU DIZABILITATI IN 7 CLADIRI, IN ORASUL SOLCA, JUD. SUCEAVA**	Faza : P.T. + D.T.A.C.
SEF PROIECT	arh. Corina Roncea				
PROIECTAT	arh. Adelina Dascalu		Data: 2016	LICEU TEHNOLOGIC VEDERE AX A, SECTIUNE TRANSVERSALA	Plansa **A07**
DESENAT	arh. Adelina Dascalu				

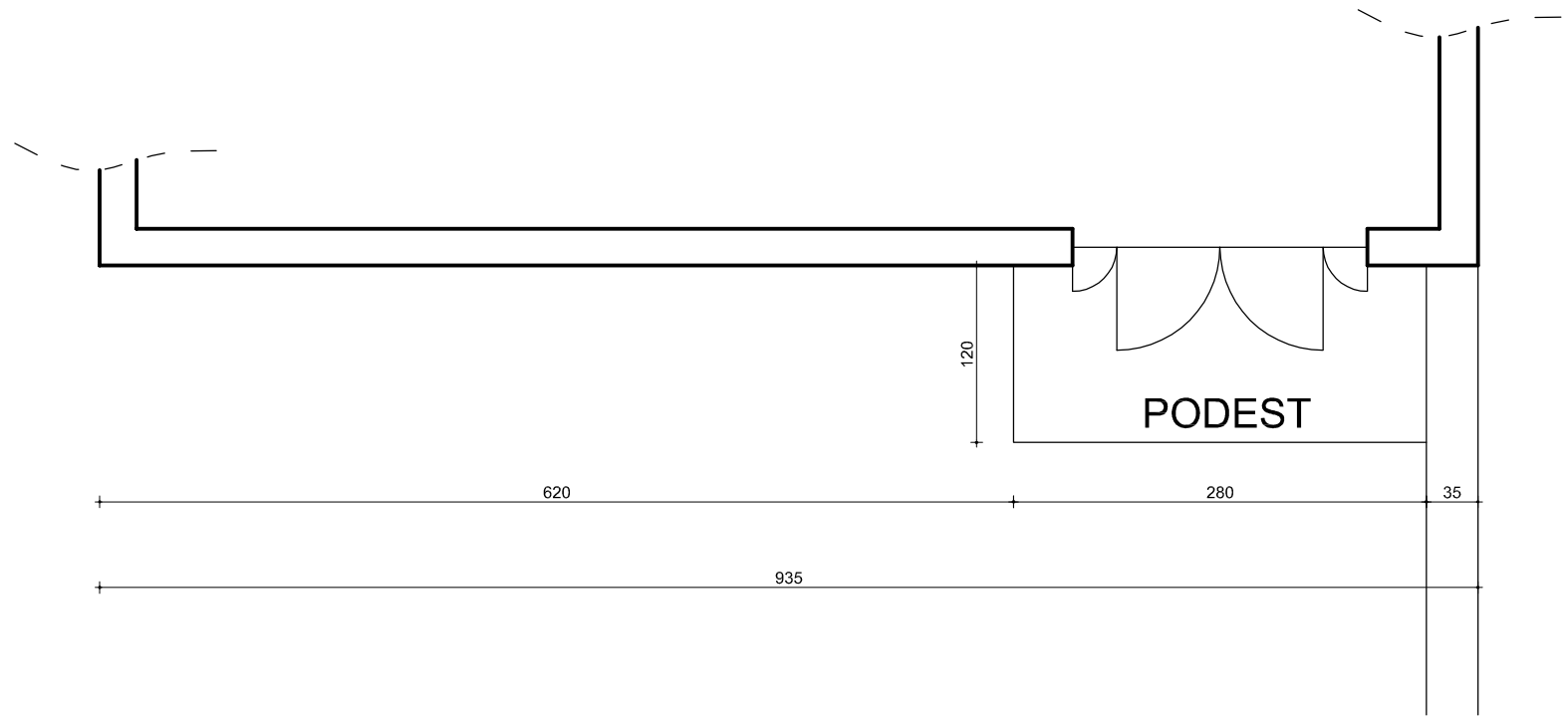

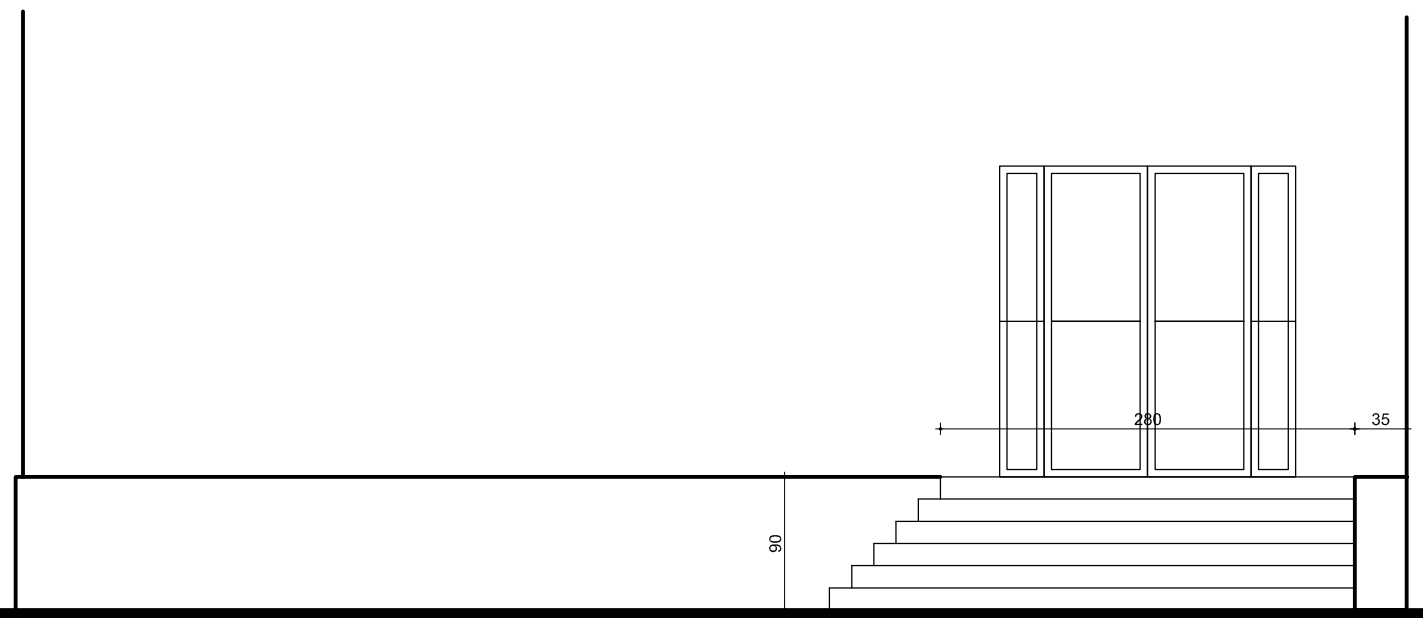

S.C. ATELIER 2005 S.R.L. **J33/292/2005**				**BENEFICIAR:** **ORASUL SOLCA**	Proiect : 37/2016
SPECIFICATIE	NUME	SEMNATURA	Scara: 1:50	**PROIECT:** **AMENAJARE RAMPE DE ACCES A PERSOANELOR CU DIZABILITATI IN 7 CLADIRI, IN ORASUL SOLCA, JUD. SUCEAVA**	Faza : P.T. + D.T.A.C.
SEF PROIECT	arh. Corina Roncea				
PROIECTAT	arh. Adelina Dascalu		Data: 2016	LICEU TEHNOLOGIC PLAN SI VEDERE EXISTENT	Plansa **A03**
DESENAT	arh. Adelina Dascalu				

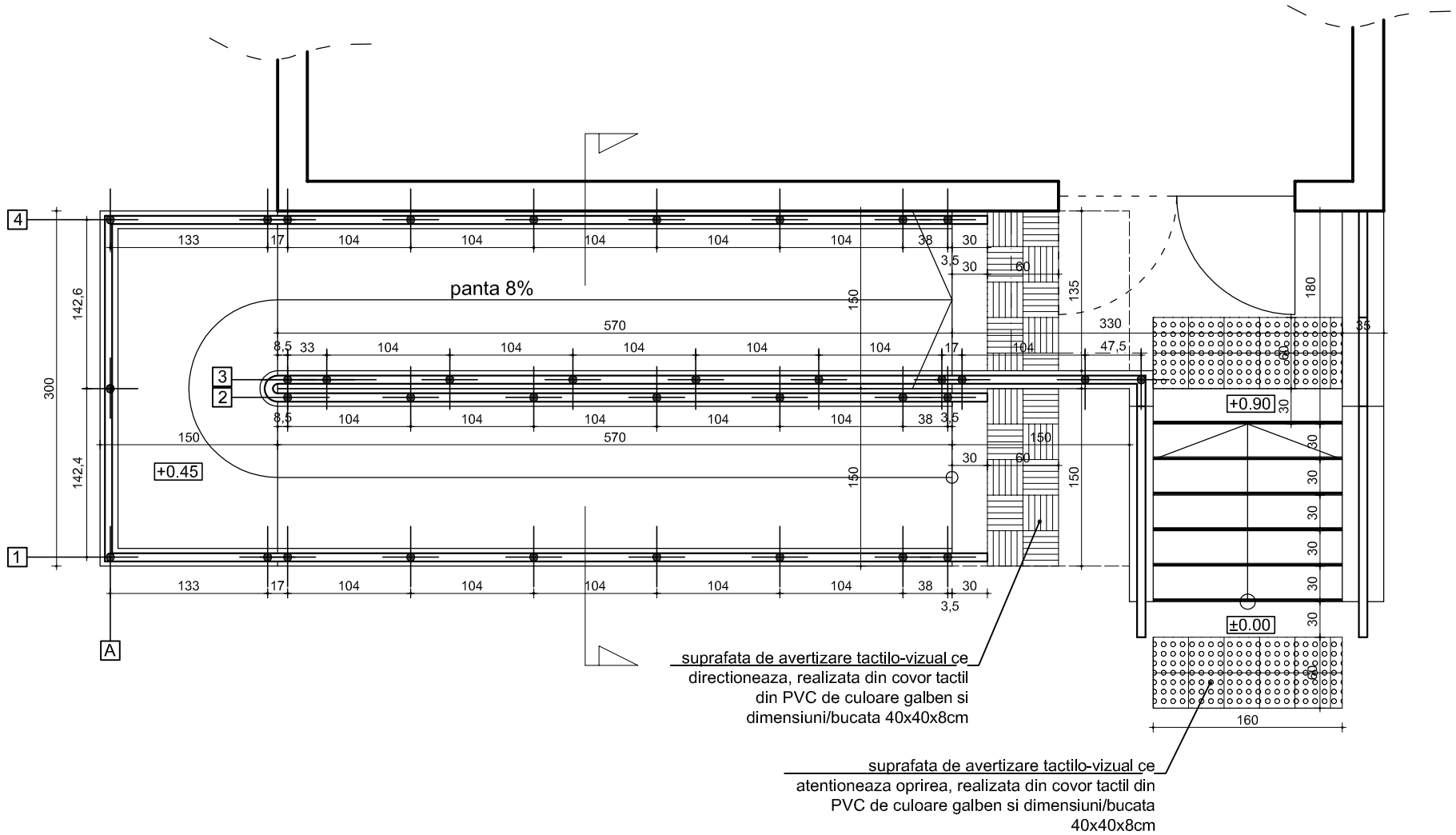

S.C. ATELIER 2005 S.R.L. **J33/292/2005**				**BENEFICIAR:** **ORASUL SOLCA**	Proiect : 37/2016
SPECIFICATIE	NUME	SEMNATURA	Scara: 1:50	**PROIECT:** **AMENAJARE RAMPE DE ACCES A PERSOANELOR CU DIZABILITATI IN 7 CLADIRI, IN ORASUL SOLCA, JUD. SUCEAVA**	Faza : P.T. + D.T.A.C.
SEF PROIECT	arh. Corina Roncea				
PROIECTAT	arh. Adelina Dascalu		Data: 2016	LICEU TEHNOLOGIC PLAN PROPUNERE	Plansa **A04**
DESENAT	arh. Adelina Dascalu				

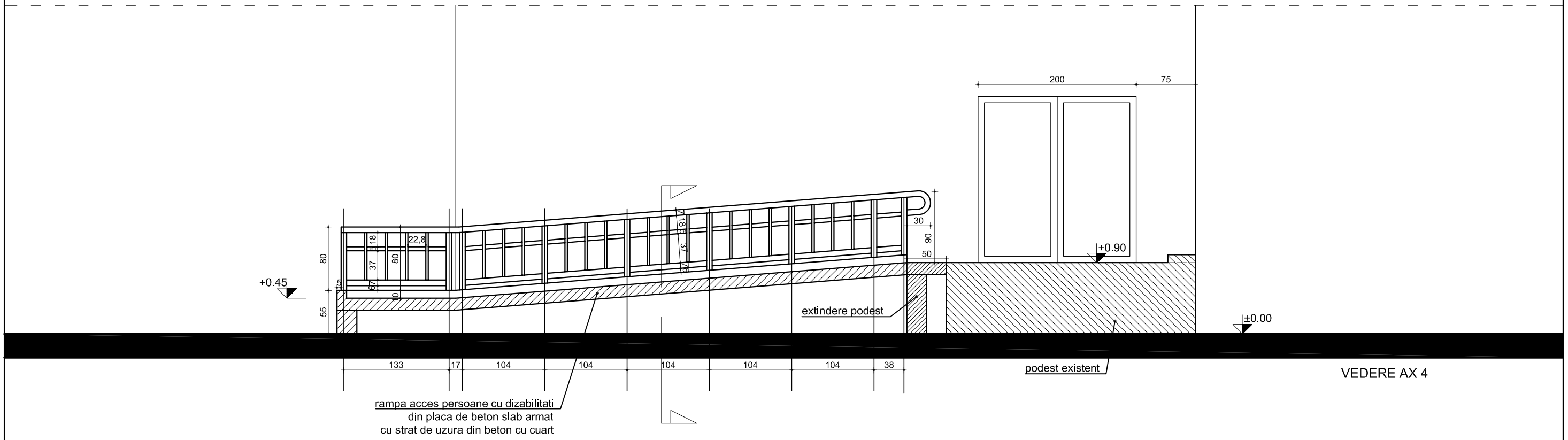

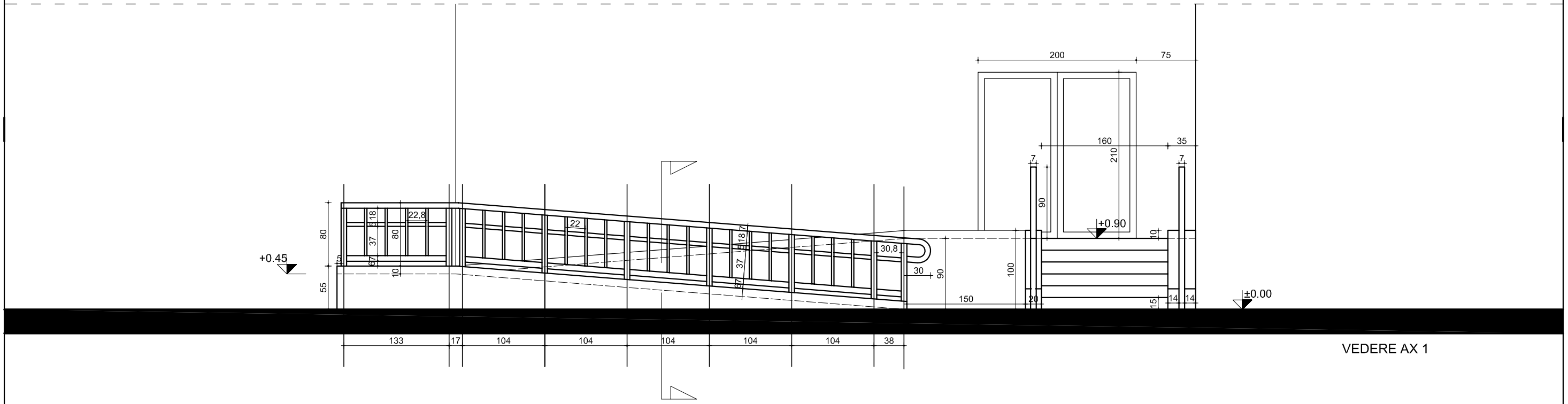

S.C. ATELIER 2005 S.R.L. **J33/292/2005**				**BENEFICIAR:** **ORASUL SOLCA**	Proiect : 37/2016
SPECIFICATIE	NUME	SEMNATURA	Scara: 1:50	**PROIECT:** **AMENAJARE RAMPE DE ACCES A PERSOANELOR CU DIZABILITATI IN 7 CLADIRI, IN ORASUL SOLCA, JUD. SUCEAVA**	Faza : P.T. + D.T.A.C.
SEF PROIECT	arh. Corina Roncea				
PROIECTAT	arh. Adelina Dascalu		Data: 2016	LICEU TEHNOLOGIC VEDERE AX 1, VEDERE AX 4	Plansa **A05**
DESENAT	arh. Adelina Dascalu				

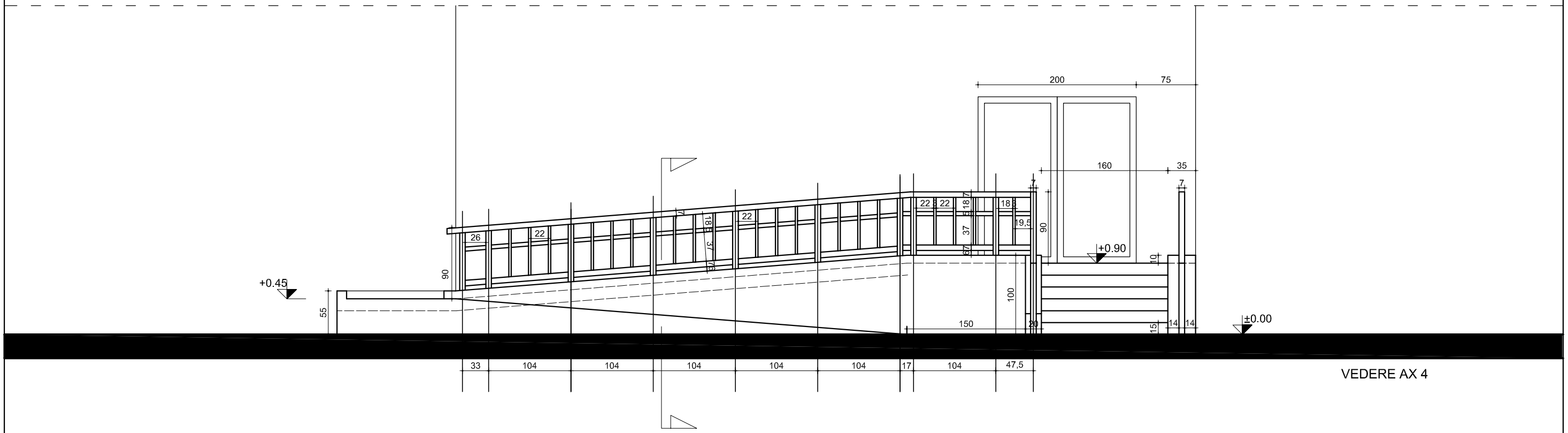

VEDERE AX 4

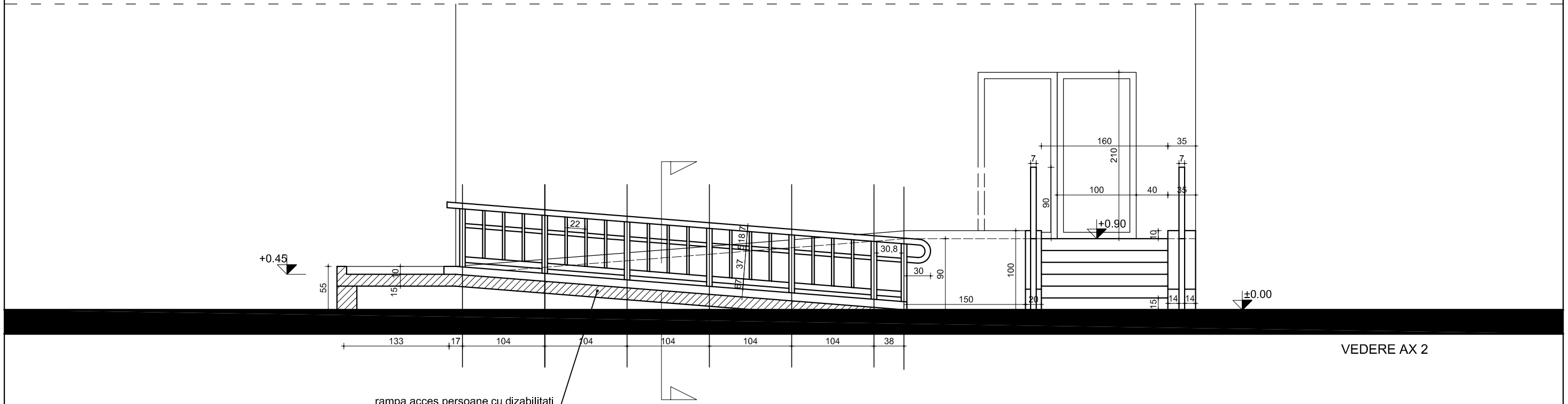

VEDERE AX 2

rampa acces persoane cu dizabilitati
din placa de beton slab armat
cu strat de uzura din beton cu cuart

S.C. ATELIER 2005 S.R.L. **J33/292/2005**				**BENEFICIAR:** **ORASUL SOLCA**	Proiect : 37/2016
SPECIFICATIE	NUME	SEMNATURA	Scara: 1:50	**PROIECT:** **AMENAJARE RAMPE DE ACCES A PERSOANELOR CU DIZABILITATI IN 7 CLADIRI, IN ORASUL SOLCA, JUD. SUCEAVA**	Faza : P.T. + D.T.A.C.
SEF PROIECT	arh. Corina Roncea				
PROIECTAT	arh. Adelina Dascalu		Data: 2016	LICEU TEHNOLOGIC VEDERE AX 2, VEDERE AX 3	Plansa **A06**
DESENAT	arh. Adelina Dascalu				

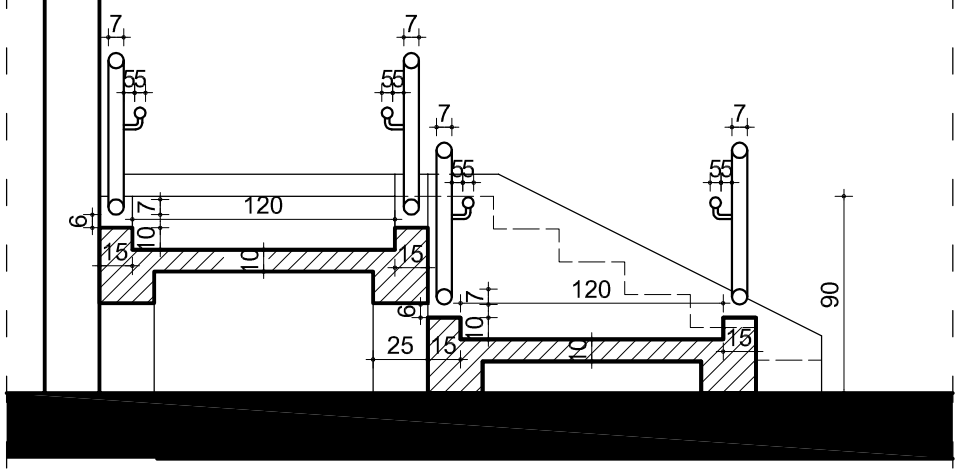

SECTIUNE TRANSVERSALA

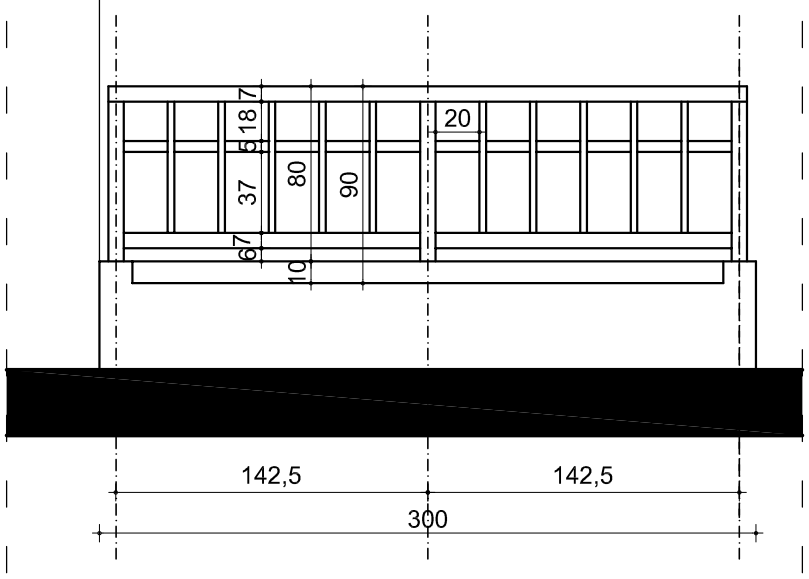

VEDERE AX A

S.C. ATELIER 2005 S.R.L. **J33/292/2005**				**BENEFICIAR:** **ORASUL SOLCA**	Proiect : 37/2016
SPECIFICATIE	NUME	SEMNATURA	Scara: 1:50	**PROIECT:** **AMENAJARE RAMPE DE ACCES A PERSOANELOR CU DIZABILITATI IN 7 CLADIRI, IN ORASUL SOLCA, JUD. SUCEAVA**	Faza : P.T. + D.T.A.C.
SEF PROIECT	arh. Corina Roncea				
PROIECTAT	arh. Adelina Dascalu		Data: 2016	LICEU TEHNOLOGIC VEDERE AX A, SECTIUNE TRANSVERSALA	Plansa **A07**
DESENAT	arh. Adelina Dascalu				

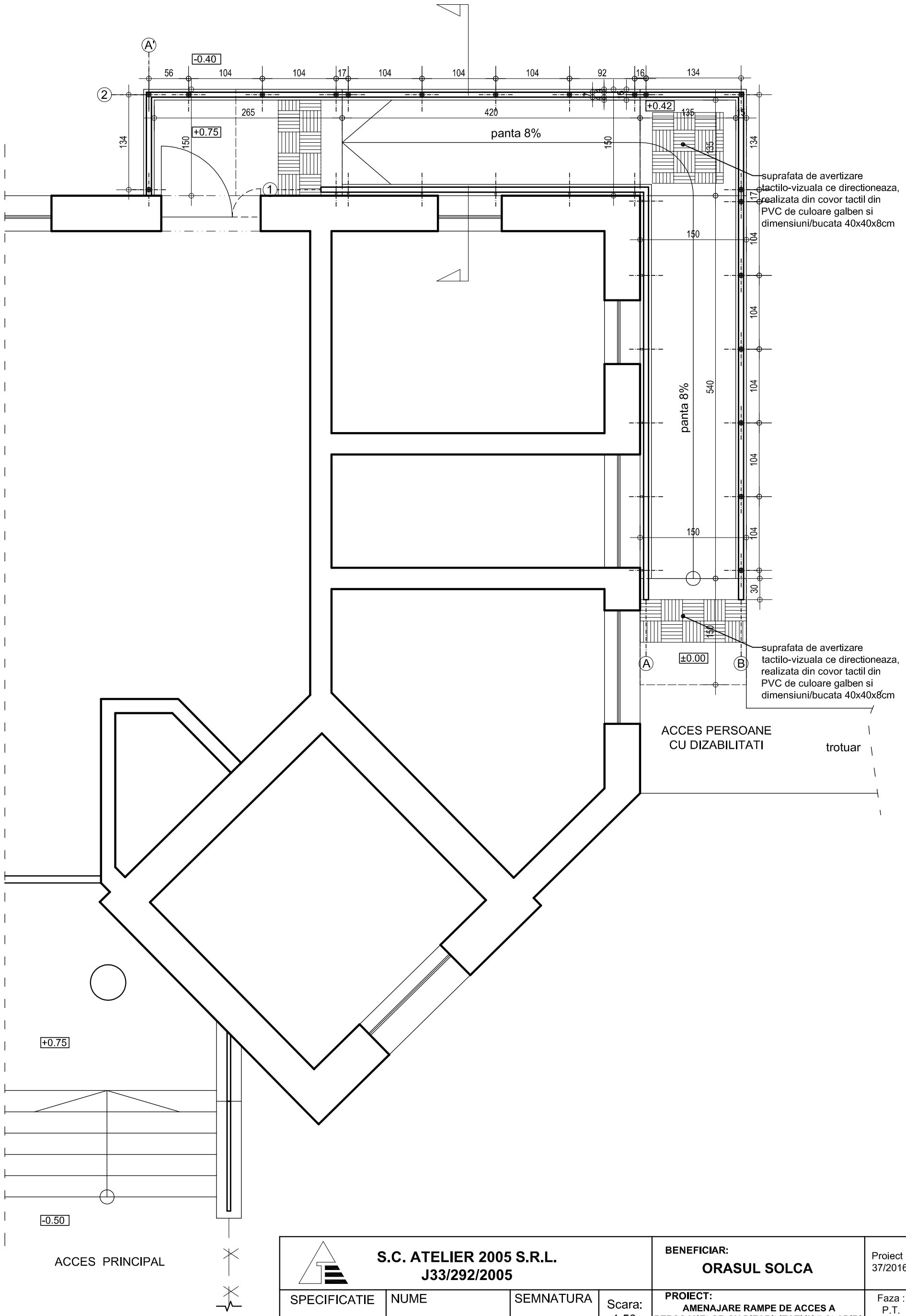

S.C. ATELIER 2005 S.R.L. **J33/292/2005**				**BENEFICIAR:** **ORASUL SOLCA**	Proiect : 37/2016
SPECIFICATIE	NUME	SEMNATURA	Scara: 1:50	**PROIECT:** **AMENAJARE RAMPE DE ACCES A PERSOANELOR CU DIZABILITATI IN 7 CLADIRI, IN ORASUL SOLCA, JUD. SUCEAVA**	Faza : P.T. + D.T.A.C.
SEF PROIECT	arh. Corina Roncea				
PROIECTAT	arh. Adelina Dascalu		Data: 2016	PRIMARIA PLAN PROPUNERE	Plansa **A04**
DESENAT	arh. Adelina Dascalu				

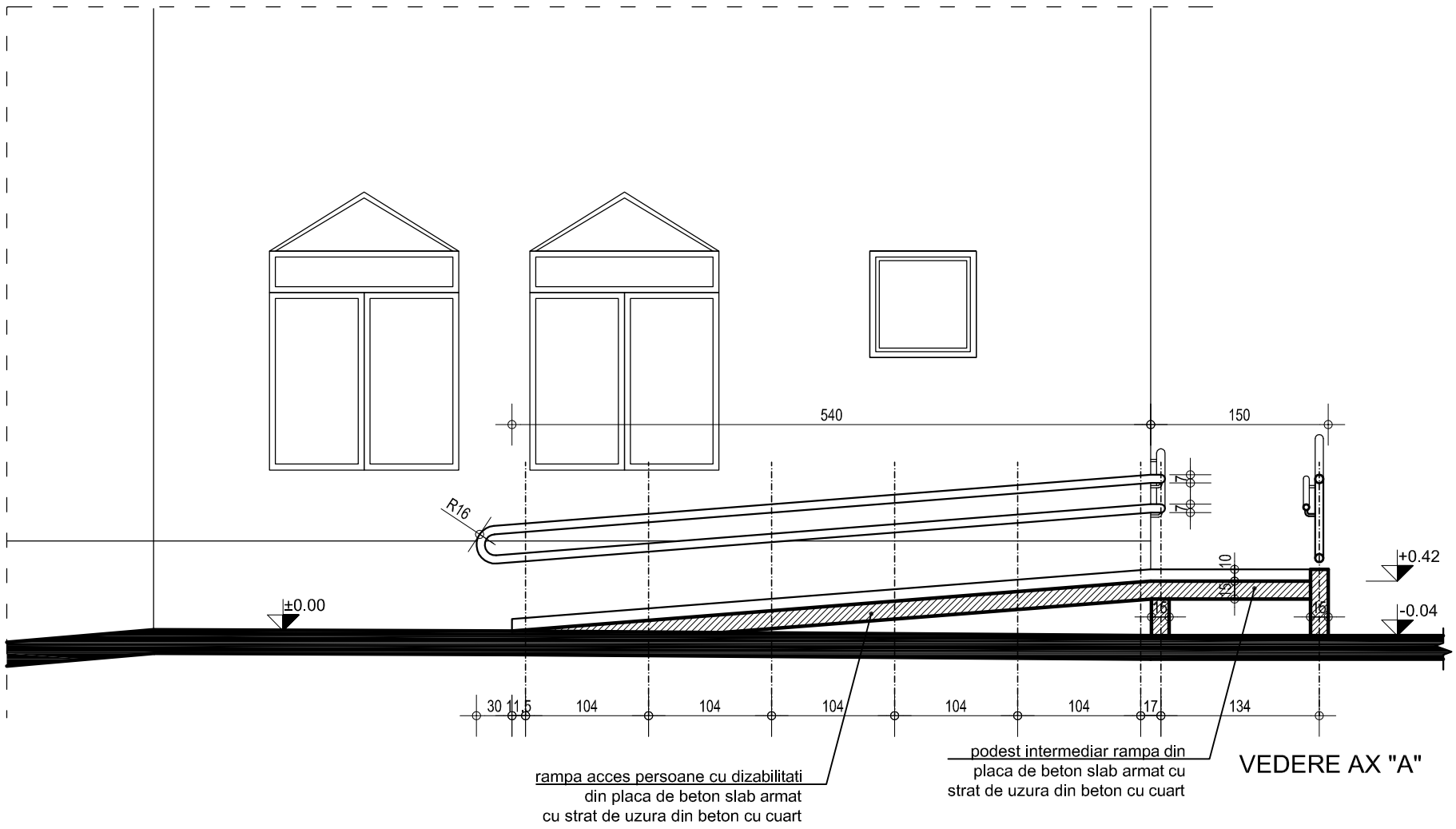

VEDERE AX "A"

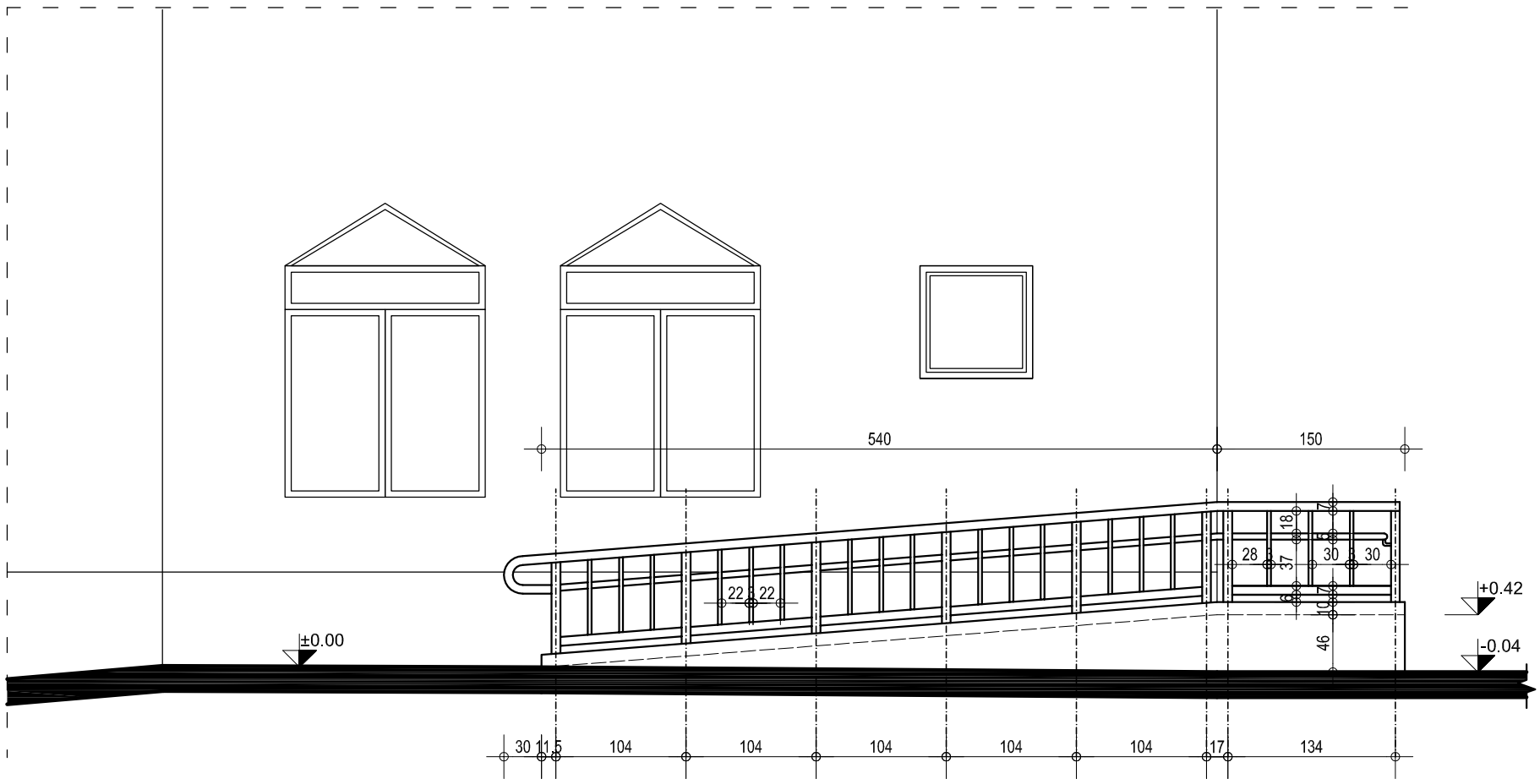

VEDERE AX "B"

S.C. ATELIER 2005 S.R.L. **J33/292/2005**				**BENEFICIAR:** **ORASUL SOLCA**	Proiect : 37/2016
SPECIFICATIE	NUME	SEMNATURA	Scara: 1:50	**PROIECT:** **AMENAJARE RAMPE DE ACCES A PERSOANELOR CU DIZABILITATI IN 7 CLADIRI, IN ORASUL SOLCA, JUD. SUCEAVA**	Faza : P.T. + D.T.A.C.
SEF PROIECT	arh. Corina Roncea				
PROIECTAT	arh. Adelina Dascalu		Data: 2016	PRIMARIA FATADA LATERALA DREAPTA	Plansa **A06**
DESENAT	arh. Adelina Dascalu				

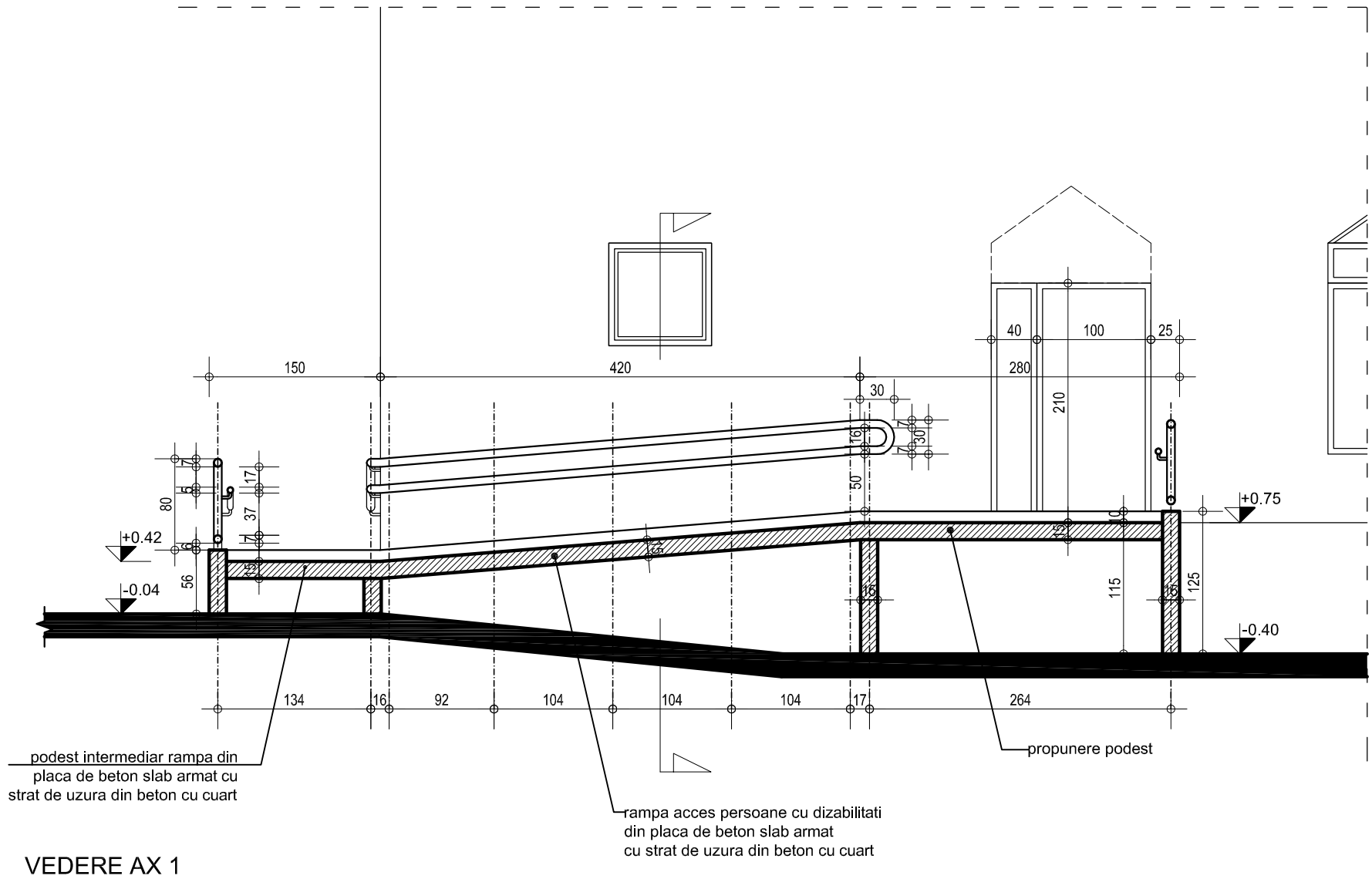

VEDERE AX 1

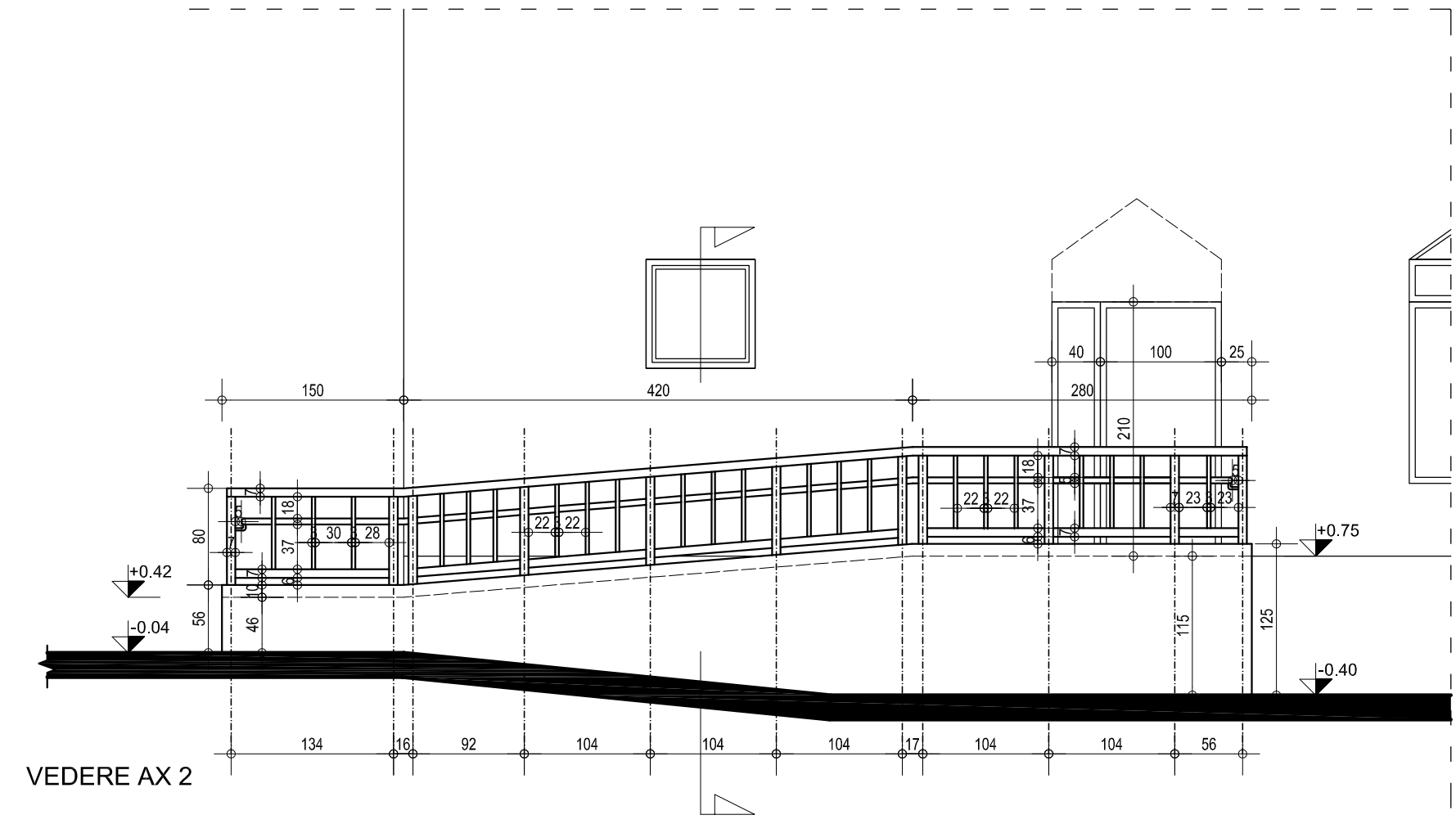

VEDERE AX 2

S.C. ATELIER 2005 S.R.L. **J33/292/2005**				**BENEFICIAR:** **ORASUL SOLCA**	Proiect : 37/2016
SPECIFICATIE	NUME	SEMNATURA	Scara: 1:50	**PROIECT:** **AMENAJARE RAMPE DE ACCES A PERSOANELOR CU DIZABILITATI IN 7 CLADIRI, IN ORASUL SOLCA, JUD. SUCEAVA**	Faza : P.T. + D.T.A.C.
SEF PROIECT	arh. Corina Roncea				
PROIECTAT	arh. Adelina Dascalu		Data: 2016	PRIMARIA FATADA SECUNDARA	Plansa **A07**
DESENAT	arh. Adelina Dascalu				

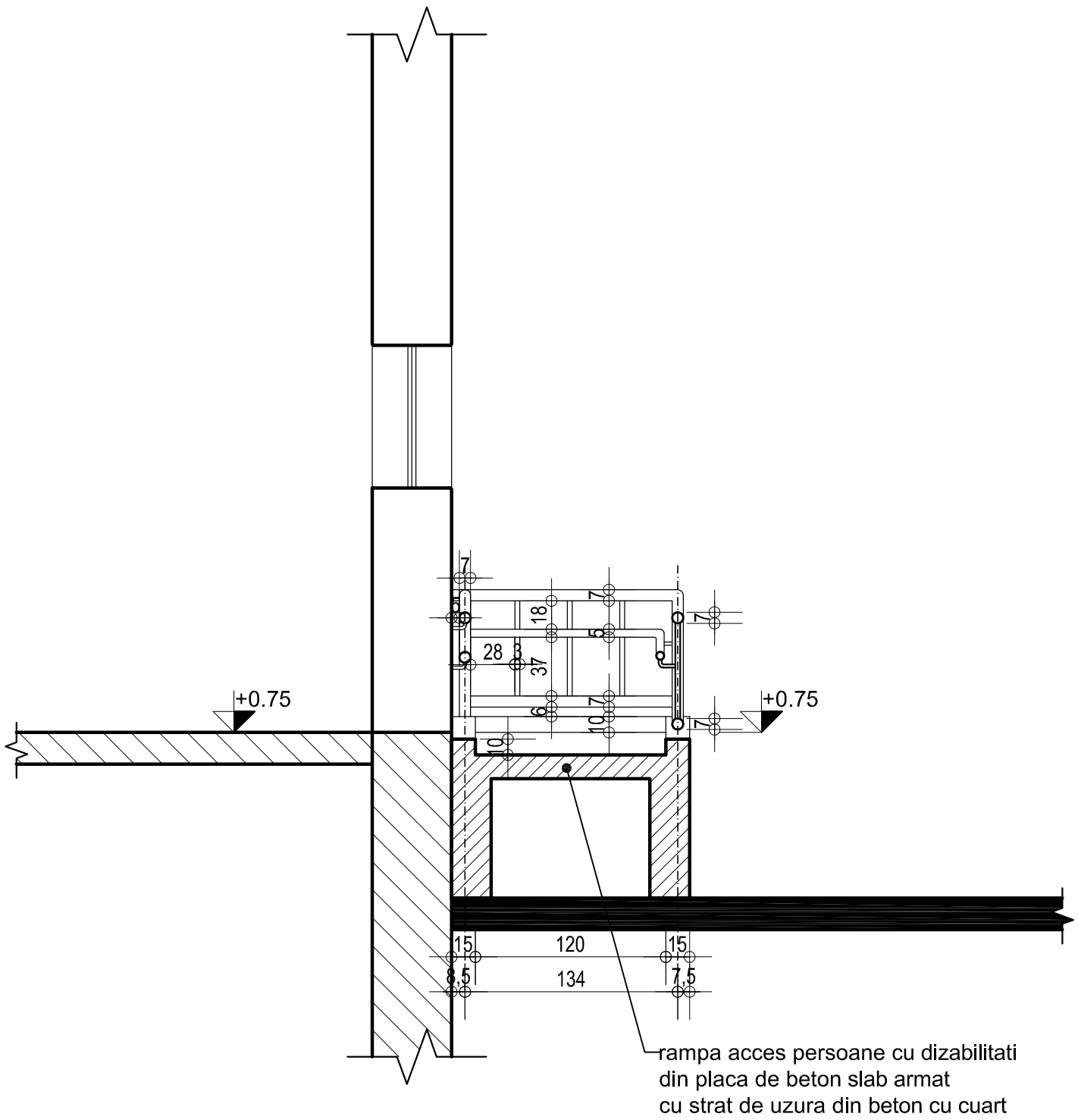

S.C. ATELIER 2005 S.R.L. **J33/292/2005**				**BENEFICIAR:** **ORASUL SOLCA**	Proiect : 37/2016
SPECIFICATIE	NUME	SEMNATURA	Scara: 1:50	**PROIECT:** **AMENAJARE RAMPE DE ACCES A PERSOANELOR CU DIZABILITATI IN 7 CLADIRI, IN ORASUL SOLCA, JUD. SUCEAVA**	Faza : P.T. + D.T.A.C.
SEF PROIECT	arh. Corina Roncea				
PROIECTAT	arh. Adelina Dascalu		Data: 2016	PRIMARIA SECTIUNE SI VEDERE AX A'	Plansa **A05**
DESENAT	arh. Adelina Dascalu				

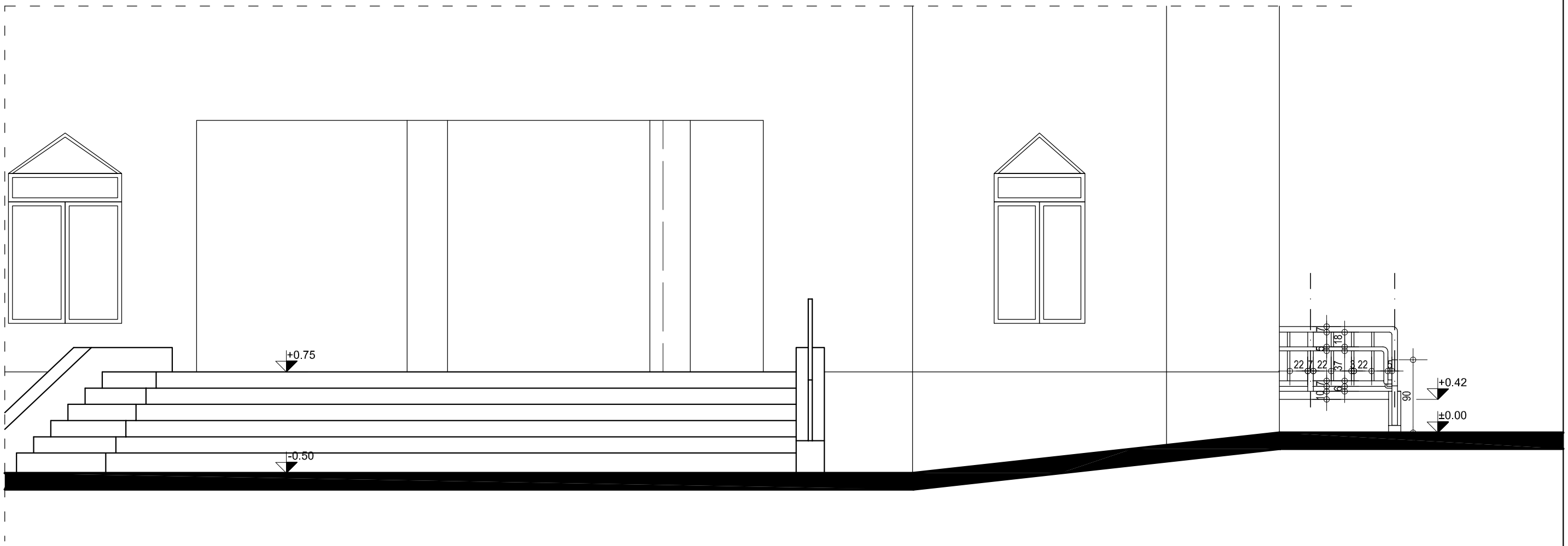

S.C. ATELIER 2005 S.R.L. **J33/292/2005**				**BENEFICIAR:** **ORASUL SOLCA**	Proiect : 37/2016
SPECIFICATIE	NUME	SEMNATURA	Scara: 1:50	**PROIECT:** **AMENAJARE RAMPE DE ACCES A PERSOANELOR CU DIZABILITATI IN 7 CLADIRI, IN ORASUL SOLCA, JUD. SUCEAVA**	Faza : P.T. + D.T.A.C.
SEF PROIECT	arh. Corina Roncea				
PROIECTAT	arh. Adelina Dascalu		Data: 2016	PRIMARIA FATADA PRINCIPALA	Plansa **A05**
DESENAT	arh. Adelina Dascalu				

PLAN STUTURI METALICE

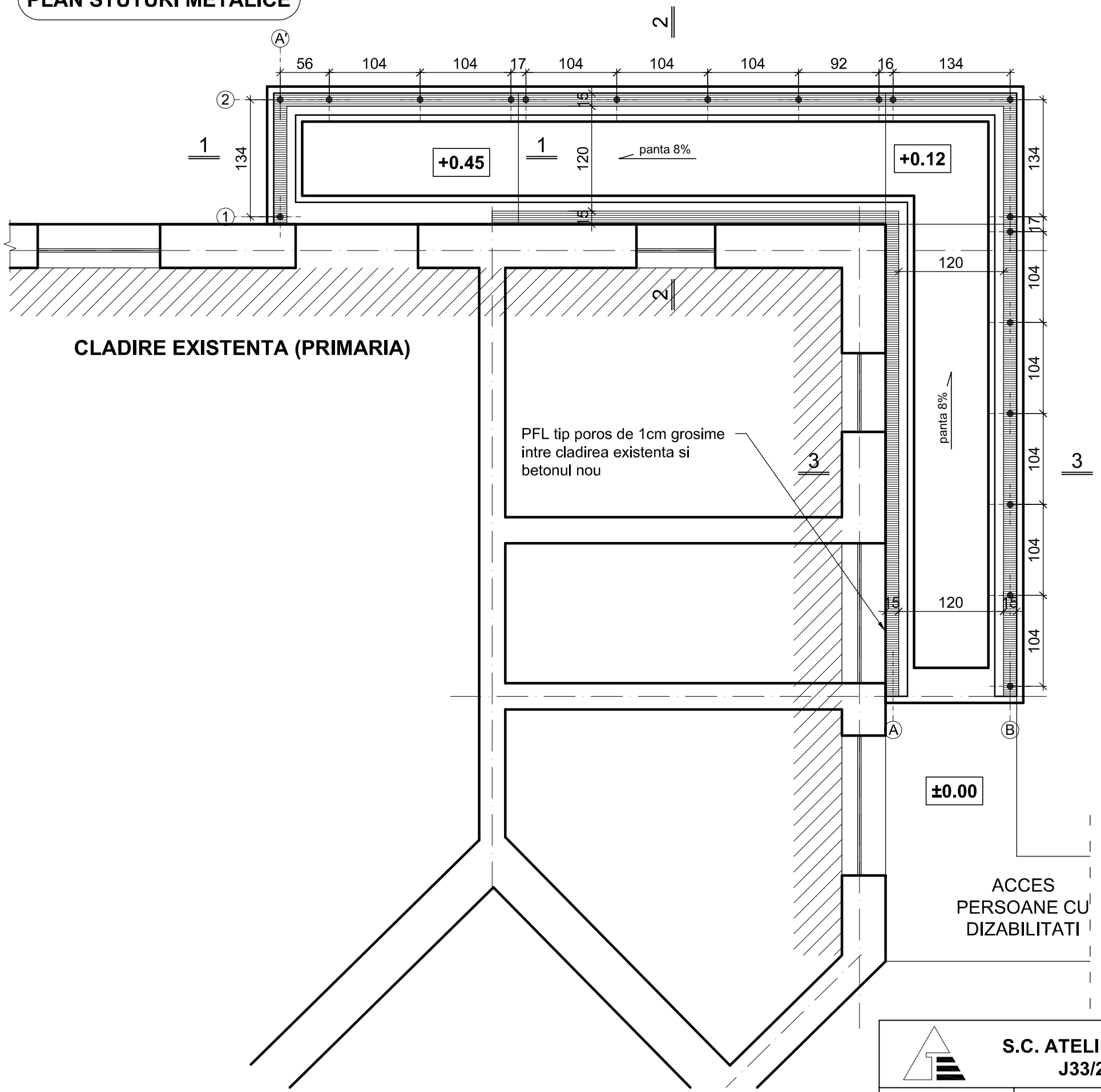

S.C. ATELIER 2005 S.R.L. **J33/292/2005**				**BENEFICIAR:** **ORASUL SOLCA**	Proiect : 37/2016
SPECIFICATIE	NUME	SEMNATURA	Scara: 1:50	**PROIECT:** **AMENAJARE RAMPE DE ACCES A PERSOANELOR CU DIZABILITATI IN 7 CLADIRI, IN ORASUL SOLCA, JUD. SUCEAVA**	Faza : P.T. + D.T.A.C.
SEF PROIECT	arh. Corina Roncea				
PROIECTAT	ing. Nicolai Cotoara		Data: 2016	PLAN POZITIONARE STUTURI METALICE LA PRIMARIA SOLCA	Plansa **R5**
DESENAT	teh. C. Constantinovici				

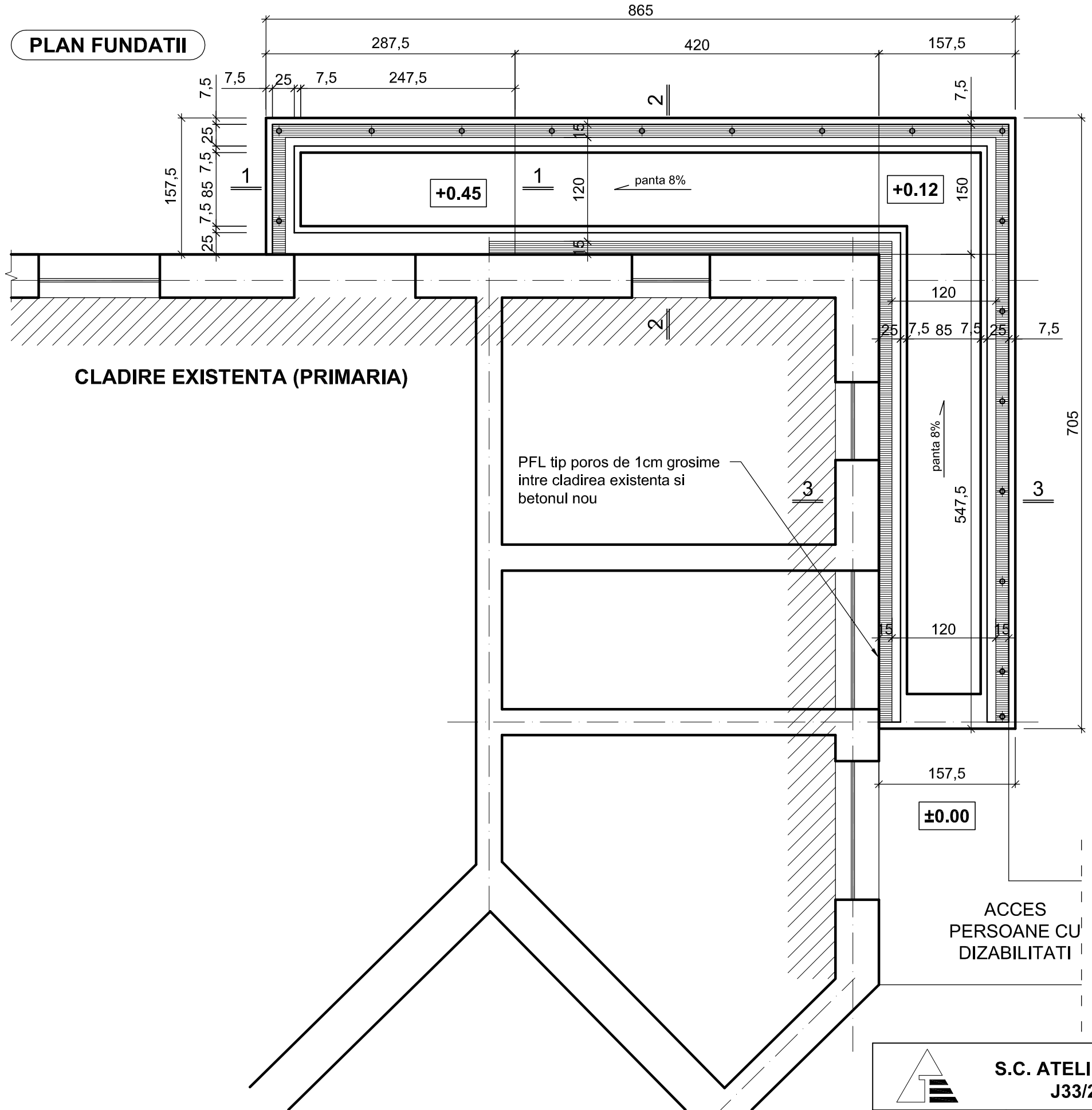

S.C. ATELIER 2005 S.R.L. **J33/292/2005**				**BENEFICIAR:** **ORASUL SOLCA**	Proiect : 37/2016
SPECIFICATIE	NUME	SEMNATURA	Scara: 1:50	**PROIECT:** **AMENAJARE RAMPE DE ACCES A PERSOANELOR CU DIZABILITATI IN 7 CLADIRI, IN ORASUL SOLCA, JUD. SUCEAVA**	Faza : P.T. + D.T.A.C.
SEF PROIECT	arh. Corina Roncea				
PROIECTAT	ing. Nicolai Cotoara		Data: 2016	FUNDATII PLATFORME INCLINATE LA PRIMARIA SOLCA	Plansa **R1**
DESENAT	teh. C. Constantinovici				

Sectiunea 1-1

Sc.1:20

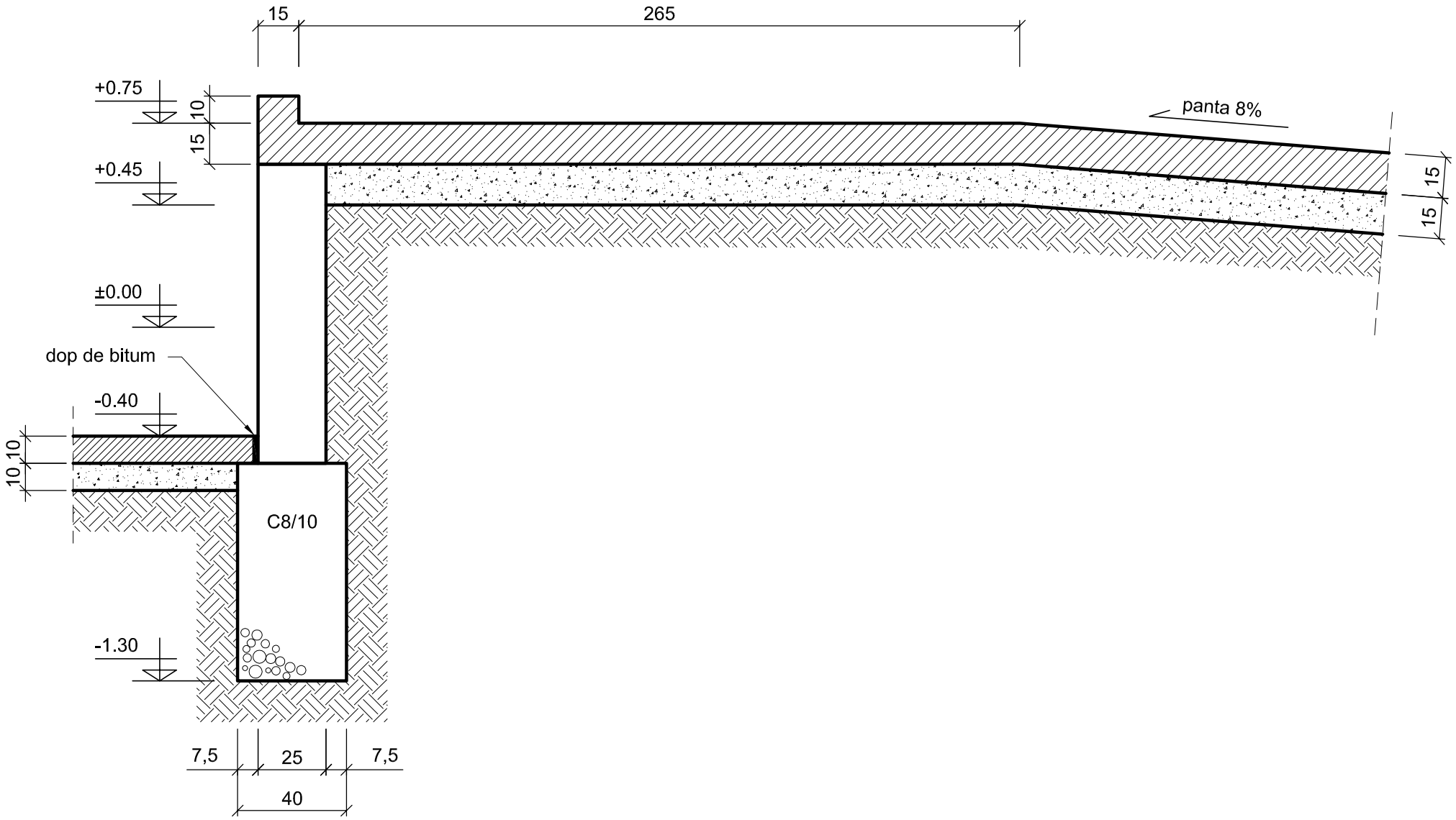

S.C. ATELIER 2005 S.R.L. **J33/292/2005**				**BENEFICIAR:** **ORASUL SOLCA**	Proiect : 37/2016
SPECIFICATIE	NUME	SEMNATURA	Scara: 1:20	**PROIECT:** **AMENAJARE RAMPE DE ACCES A PERSOANELOR CU DIZABILITATI IN 7 CLADIRI, IN ORASUL SOLCA, JUD. SUCEAVA**	Faza : P.T. + D.T.A.C.
SEF PROIECT	arh. Corina Roncea				
PROIECTAT	ing. Nicolai Cotoara		Data: 2016	SECTIUNEA 1-1 PRIN PLATFORMA INCLINATA LA PRIMARIA SOLCA	Plansa **R2**
DESENAT	teh. C. Constantinovici				

Sectiunea 2-2

Sc.1:20

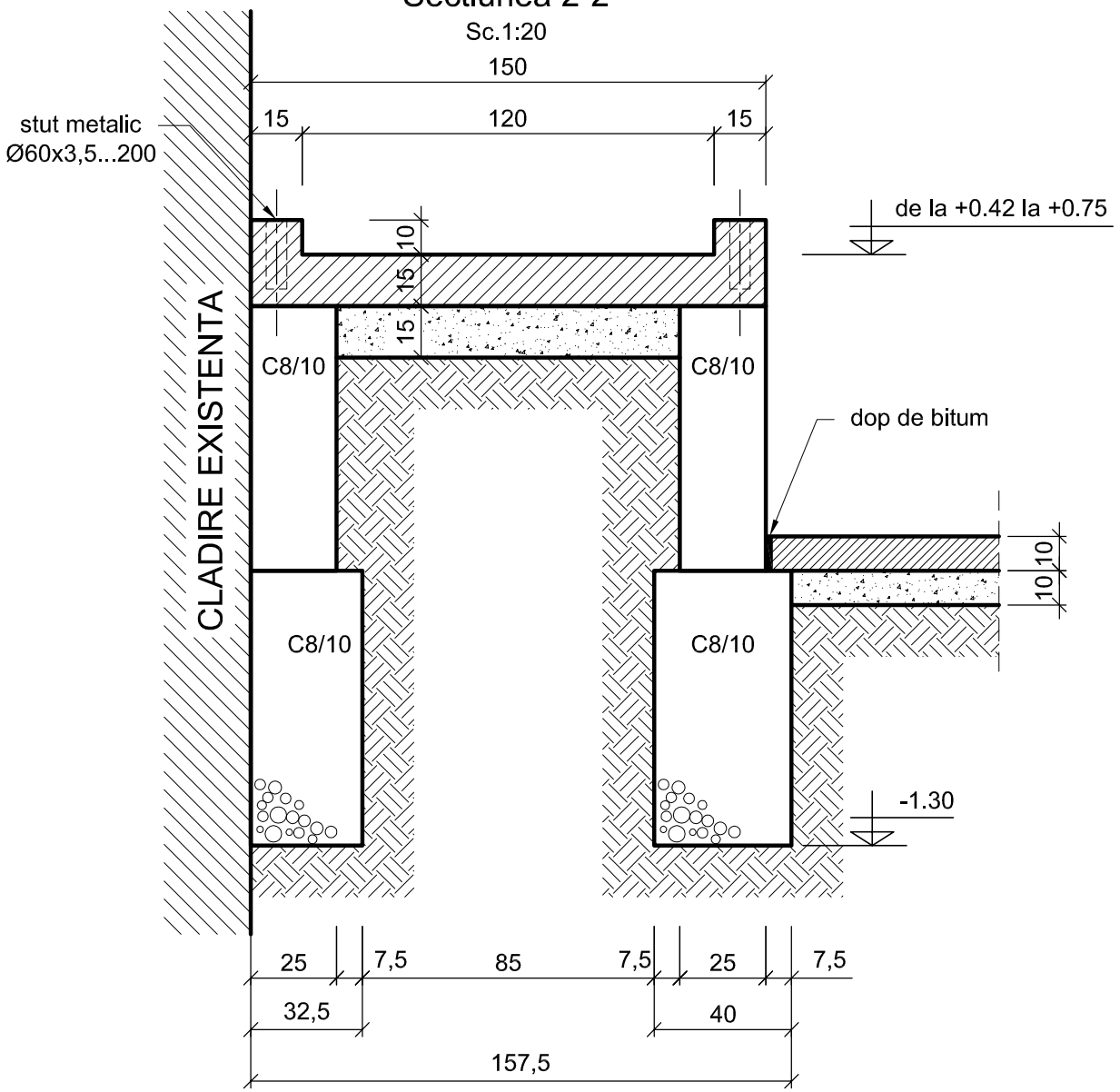

Sectiunea 3-3

Sc.1:20

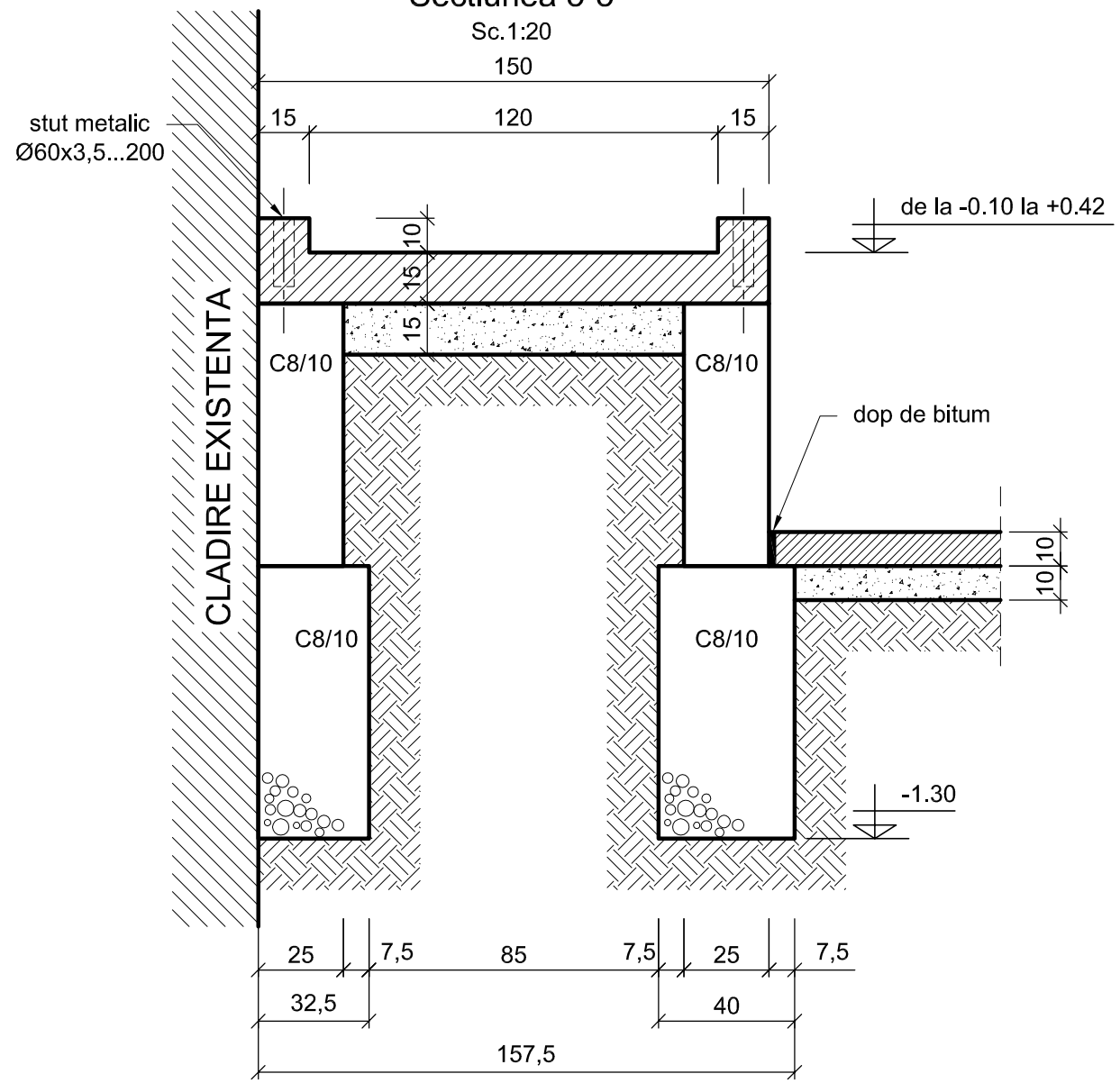

S.C. ATELIER 2005 S.R.L. **J33/292/2005**				**BENEFICIAR:** **ORASUL SOLCA**	Proiect : 37/2016
SPECIFICATIE	NUME	SEMNATURA	Scara: 1:20	**PROIECT:** **AMENAJARE RAMPE DE ACCES A PERSOANELOR CU DIZABILITATI IN 7 CLADIRI, IN ORASUL SOLCA, JUD. SUCEAVA**	Faza : P.T. + D.T.A.C.
SEF PROIECT	arh. Corina Roncea				
PROIECTAT	ing. Nicolai Cotoara		Data: 2016	SECTIUNEA 2-2 si 3-3 PRIN PLATFORMA INCLINATA LA PRIMARIA SOLCA	Plansa **R3**
DESENAT	teh. C. Constantinovici				

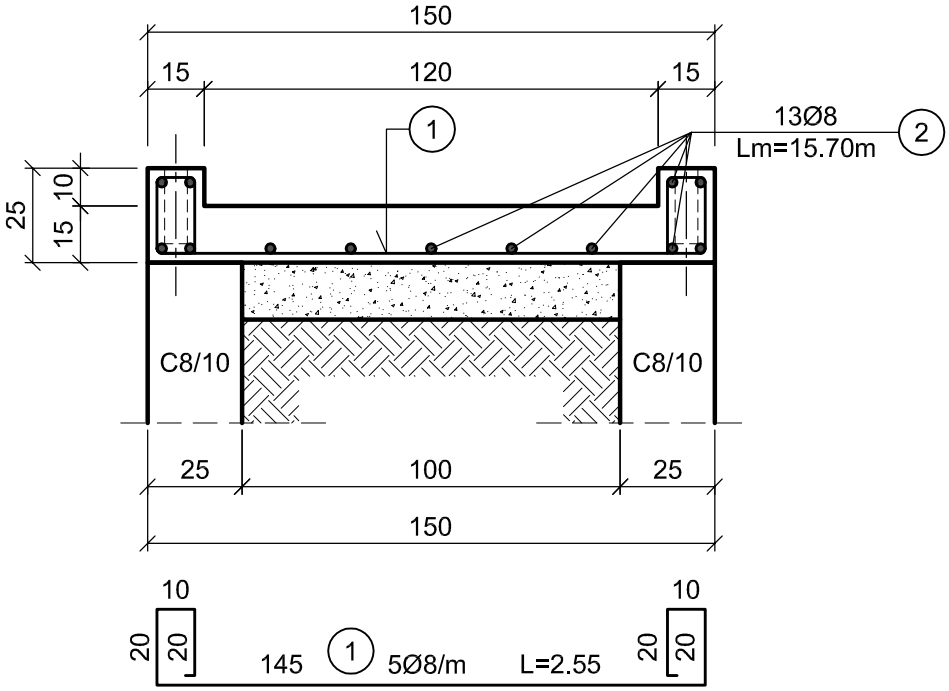

EXTRAS DE ARMATURA

Marca	Diametru	Numar bare asemenea	Lungimea in m a unei bare	PC52 Ø8
1.	8	78	2,55	198,90
2.	8	13	Lm=15,70	204,10
Total lungimi pe diametre			m	403,00
Greutatea pe metru			kg	0,395
Greutatea pe diametre			kg	159,18
Greutatea totala			kg	**159,18**

Beton armat	C16/20
Otel beton	PC52
Acoperire cu beton	2.5cm

Nota:
Pentru stuturi vezi plansa R5

S.C. ATELIER 2005 S.R.L. **J33/292/2005**				**BENEFICIAR:** **ORASUL SOLCA**	Proiect : 37/2016
SPECIFICATIE	NUME	SEMNATURA	Scara: 1:20	**PROIECT:** **AMENAJARE RAMPE DE ACCES A PERSOANELOR CU DIZABILITATI IN 7 CLADIRI, IN ORASUL SOLCA, JUD. SUCEAVA**	Faza : P.T. + D.T.A.C.
SEF PROIECT	arh. Corina Roncea				
PROIECTAT	ing. Nicolai Cotoara		Data: 2016	ARMARE PLATFORME INCLINATE LA PRIMARIA SOLCA	Plansa **R4**
DESENAT	teh. C. Constantinovici				

PLAN STUTURI METALICE

CLADIRE EXISTENTA (BIBLIOTECA)

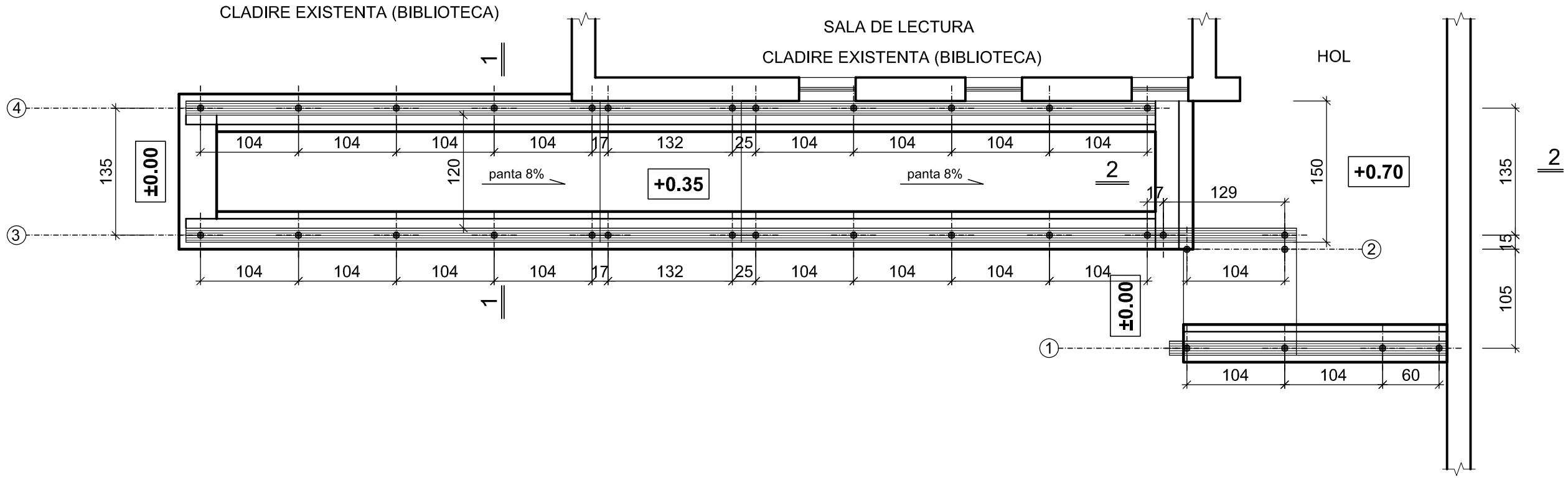

S.C. ATELIER 2005 S.R.L. **J33/292/2005**				**BENEFICIAR:** **ORASUL SOLCA**	Proiect : 37/2016
SPECIFICATIE	NUME	SEMNATURA	Scara: 1:50	**PROIECT:** **AMENAJARE RAMPE DE ACCES A PERSOANELOR CU DIZABILITATI IN 7 CLADIRI, IN ORASUL SOLCA, JUD. SUCEAVA**	Faza : P.T. + D.T.A.C.
SEF PROIECT	arh. Corina Roncea				
PROIECTAT	ing. Nicolai Cotoara		Data: 2016	PLAN POZITIONARE STUTURI METALICE LA BIBLIOTECA SOLCA	Plansa **R4**
DESENAT	teh. C. Constantinovici				

PLAN FUNDATII

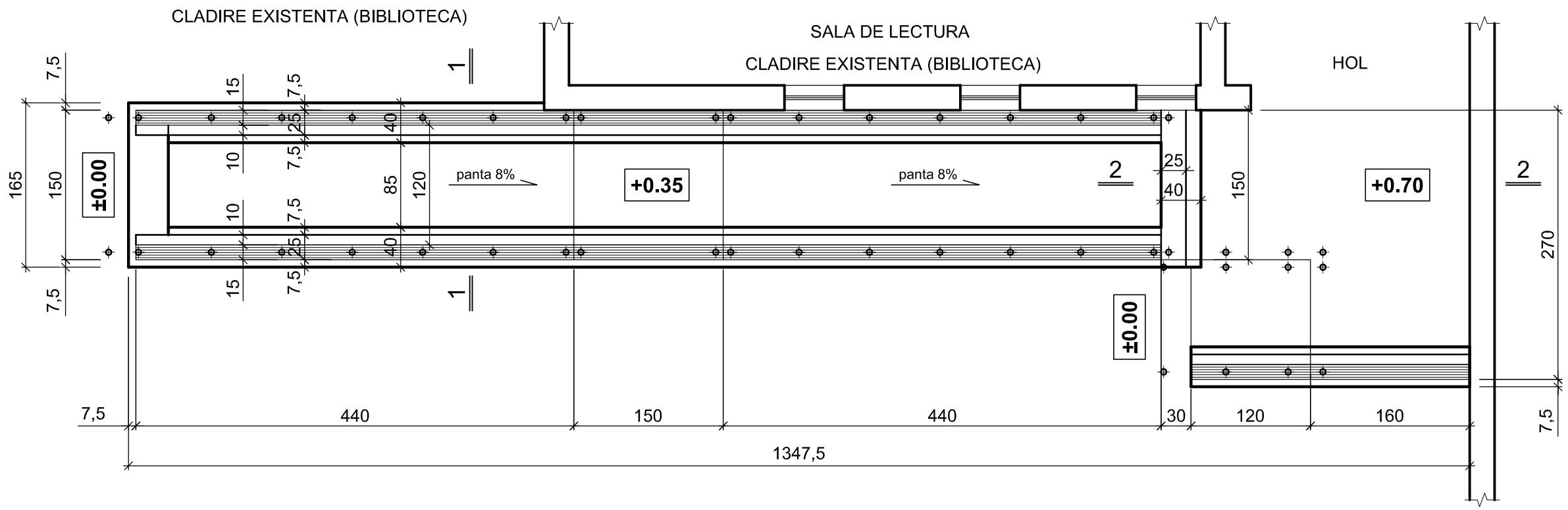

S.C. ATELIER 2005 S.R.L. **J33/292/2005**				**BENEFICIAR:** **ORASUL SOLCA**	Proiect : 37/2016
SPECIFICATIE	NUME	SEMNATURA	Scara: 1:50	**PROIECT:** **AMENAJARE RAMPE DE ACCES A PERSOANELOR CU DIZABILITATI IN 7 CLADIRI, IN ORASUL SOLCA, JUD. SUCEAVA**	Faza : P.T. + D.T.A.C.
SEF PROIECT	arh. Corina Roncea				
PROIECTAT	ing. Nicolai Cotoara		Data: 2016	FUNDATII PLATFORME INCLINATE LA BIBLIOTECA SOLCA	Plansa **R1**
DESENAT	teh. C. Constantinovici				

Sectiunea 1-1 (rotita la 90°)

Sc.1:20

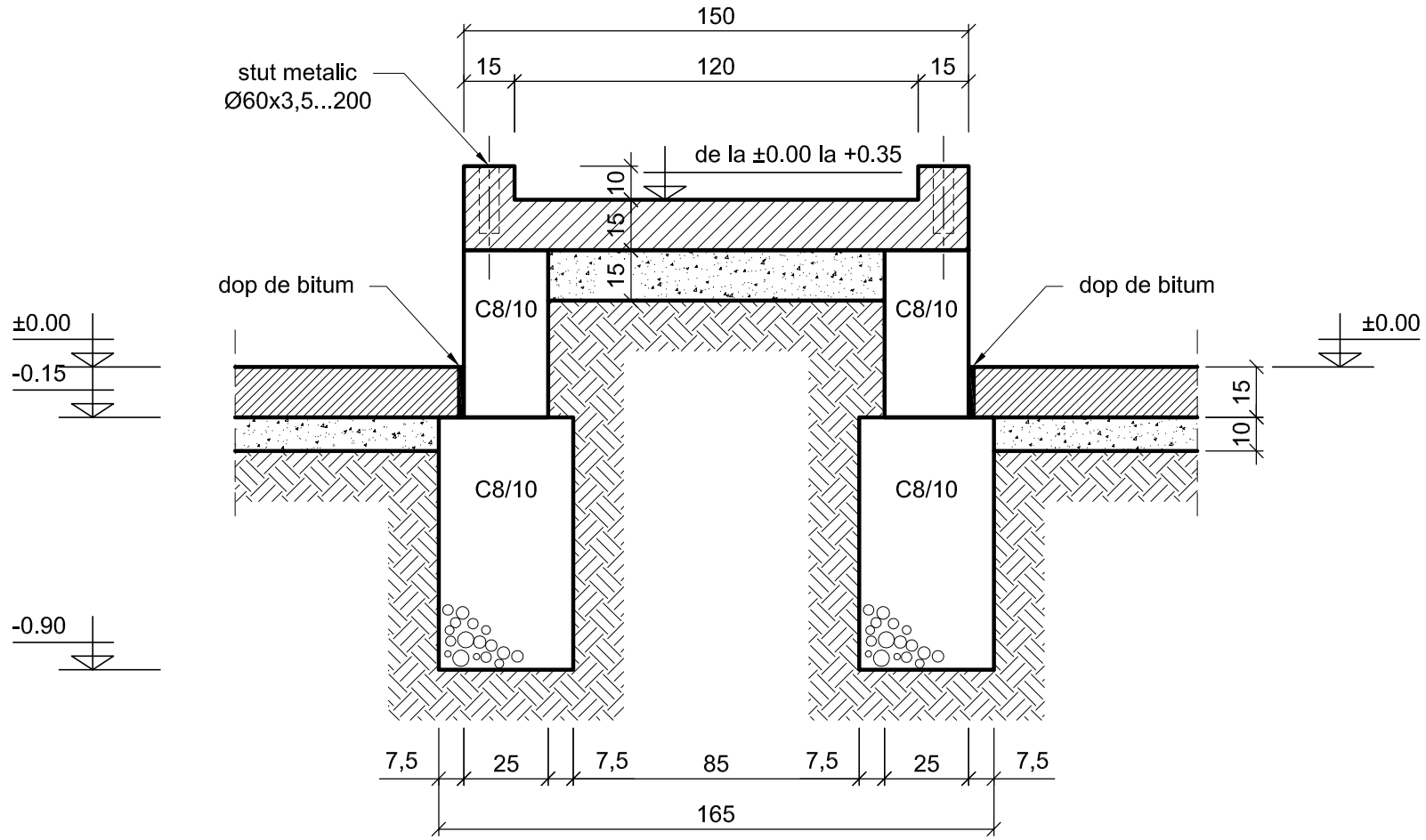

Sectiunea 2-2

Sc.1:20

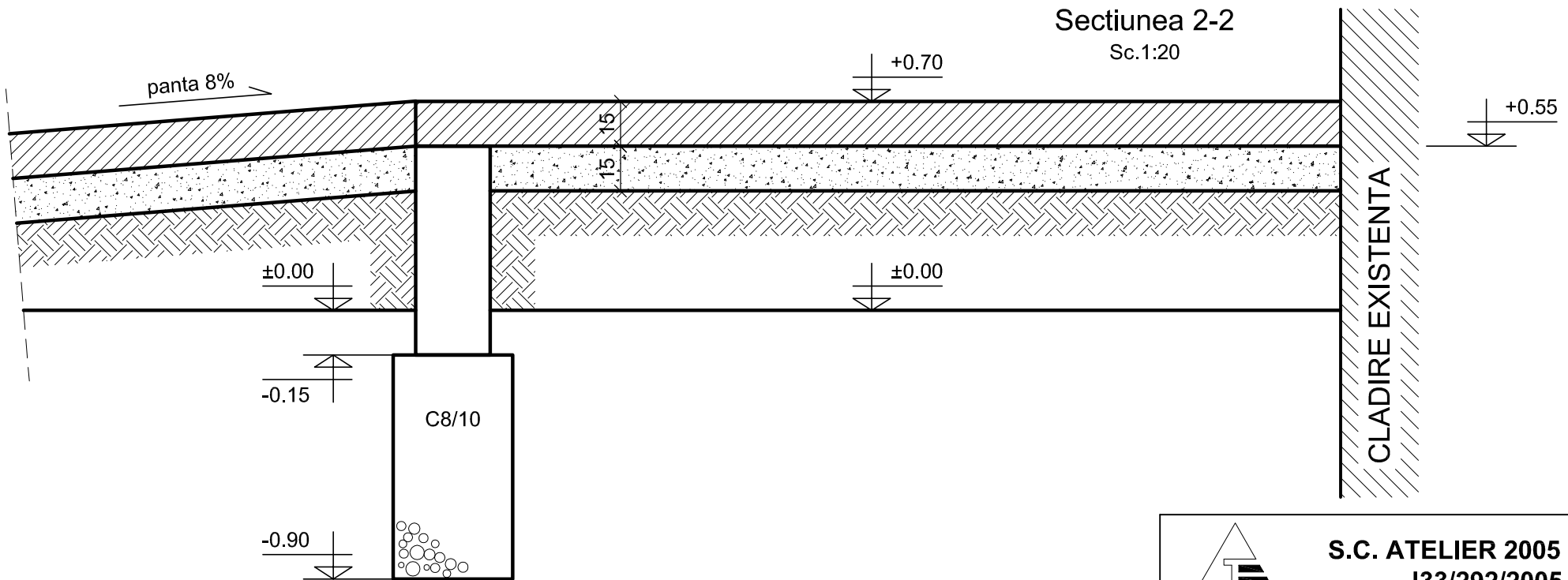

S.C. ATELIER 2005 S.R.L. **J33/292/2005**				**BENEFICIAR:** **ORASUL SOLCA**	Proiect : 37/2016
SPECIFICATIE	NUME	SEMNATURA	Scara: 1:20	**PROIECT:** **AMENAJARE RAMPE DE ACCES A PERSOANELOR CU DIZABILITATI IN 7 CLADIRI, IN ORASUL SOLCA, JUD. SUCEAVA**	Faza : P.T. + D.T.A.C.
SEF PROIECT	arh. Corina Roncea				
PROIECTAT	ing. Nicolai Cotoara		Data: 2016	DETALII FUNDATII PLATFORME INCLINATE LA BIBLIOTECA SOLCA	Plansa **R2**
DESENAT	teh. C. Constantinovici				

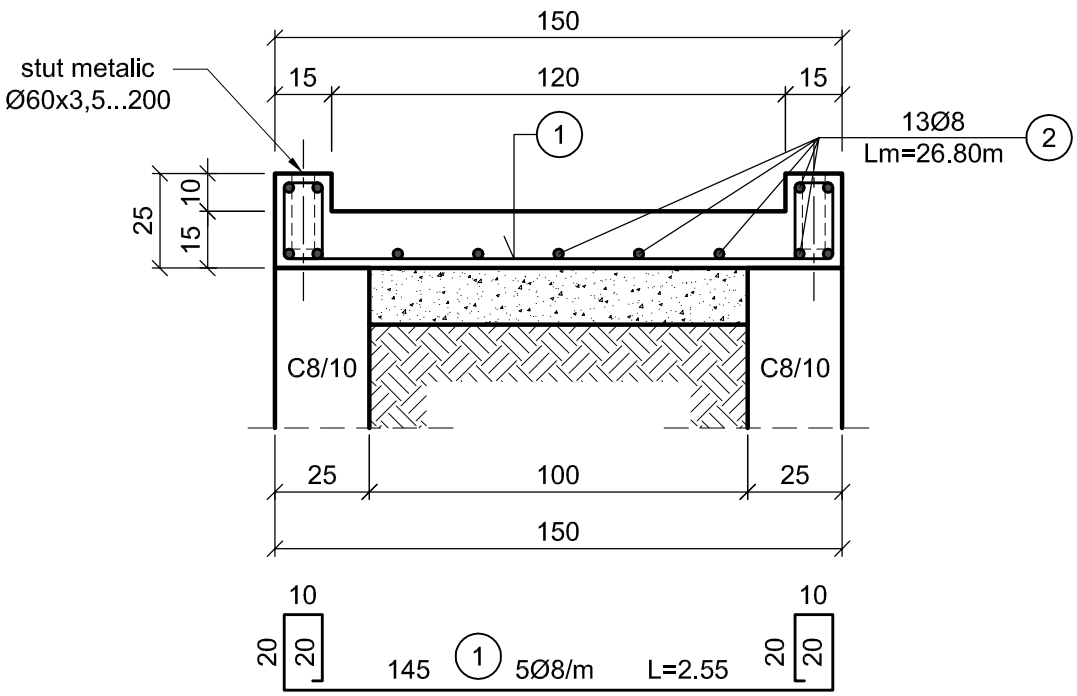

EXTRAS DE ARMATURA

Marca	Diametru	Numar bare asemenea	Lungimea in m a unei bare	PC52 Ø8
1.	8	67	2,55	170,85
2.	8	13	Lm=26,80	348,40
Total lungimi pe diametre			m	519,25
Greutatea pe metru			kg	0,395
Greutatea pe diametre			kg	205,10
Greutatea totala			kg	**205,10**

Beton armat	C16/20
Otel beton	PC52
Acoperire cu beton	2.5cm

Nota:
Pentru stuturi vezi plansa R4

S.C. ATELIER 2005 S.R.L. **J33/292/2005**				**BENEFICIAR:** **ORASUL SOLCA**	Proiect : 37/2016
SPECIFICATIE	NUME	SEMNATURA	Scara: 1:20	**PROJECT:** **AMENAJARE RAMPE DE ACCES A PERSOANELOR CU DIZABILITATI IN 7 CLADIRI, IN ORASUL SOLCA, JUD. SUCEAVA**	Faza : P.T. + D.T.A.C.
SEF PROIECT	arh. Corina Roncea				
PROIECTAT	ing. Nicolai Cotoara		Data: 2016	ARMARE PLATFORME INCLINATE LA BIBLIOTECA SOLCA	Plansa **R3**
DESENAT	teh. C. Constantinovici				

PLAN STUTURI METALICE

CLADIRE EXISTENTA (DISPENSAR STOMATOLOGIC)

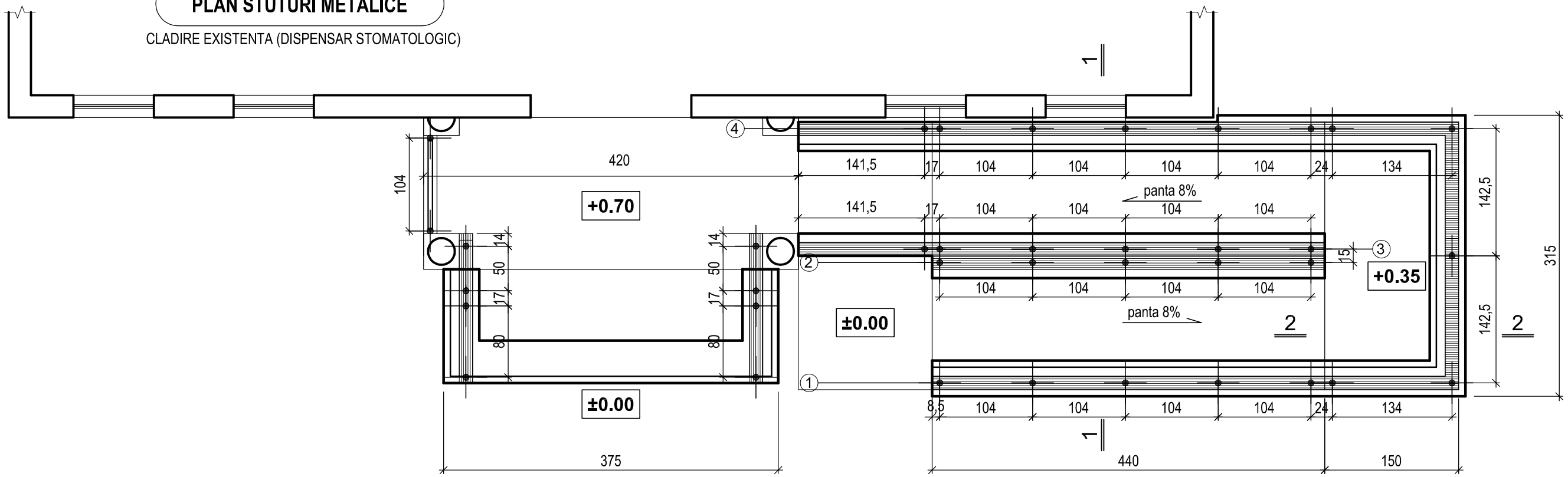

S.C. ATELIER 2005 S.R.L. **J33/292/2005**				**BENEFICIAR:** **ORASUL SOLCA**	Proiect : 37/2016
SPECIFICATIE	NUME	SEMNATURA	Scara: 1:50	**PROIECT:** **AMENAJARE RAMPE DE ACCES A PERSOANELOR CU DIZABILITATI IN 7 CLADIRI, IN ORASUL SOLCA, JUD. SUCEAVA**	Faza : P.T. + D.T.A.C.
SEF PROIECT	arh. Corina Roncea				
PROIECTAT	ing. Nicolai Cotoara		Data: 2016	PLAN POZITIONARE STUTURI METALICE LA DISPENSARUL STOMATOLOGIC SOLCA	Plansa **R4**
DESENAT	teh. C. Constantinovici				

PLAN FUNDATII

CLADIRE EXISTENTA (DISPENSAR STOMATOLOGIC)

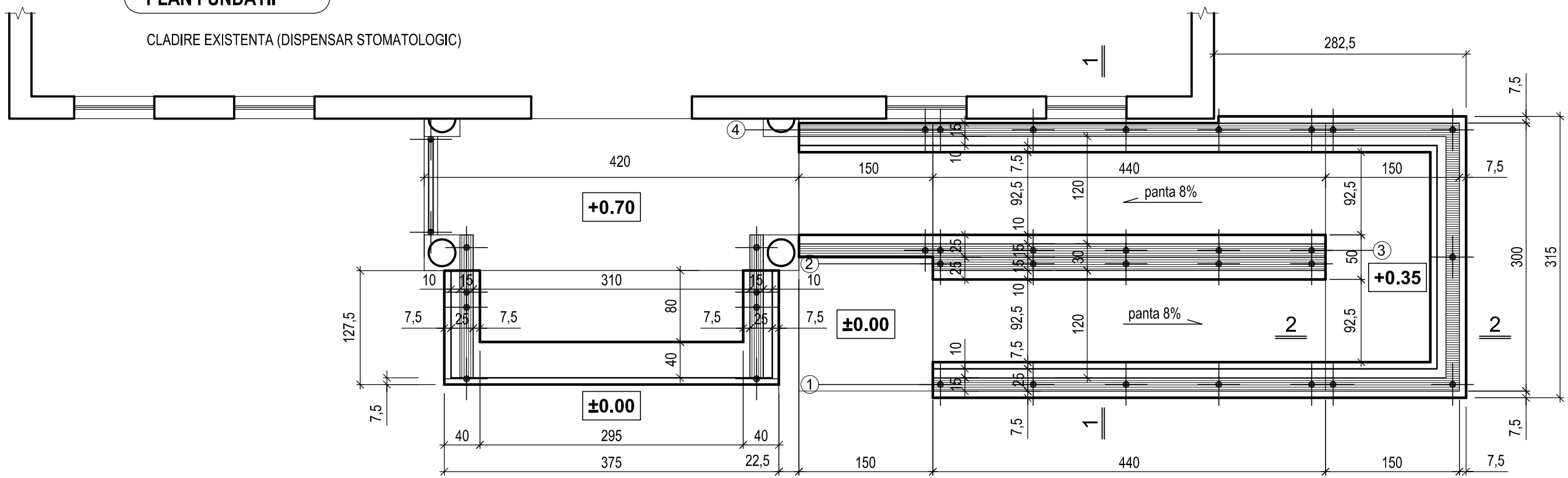

S.C. ATELIER 2005 S.R.L. **J33/292/2005**				**BENEFICIAR:** **ORASUL SOLCA**	Proiect : 37/2016
SPECIFICATIE	NUME	SEMNATURA	Scara: 1:50	**PROIECT:** **AMENAJARE RAMPE DE ACCES A PERSOANELOR CU DIZABILITATI IN 7 CLADIRI, IN ORASUL SOLCA, JUD. SUCEAVA**	Faza : P.T. + D.T.A.C.
SEF PROIECT	arh. Corina Roncea				
PROIECTAT	ing. Nicolai Cotoara		Data: 2016	FUNDATII PLATFORME INCLINATE PENTRU DISPENSARUL STOMATOLOGIC SOLCA	Plansa **R1**
DESENAT	teh. C. Constantinovici				

Sectiunea 1-1 (rotita la 90°)

Sc.1:20

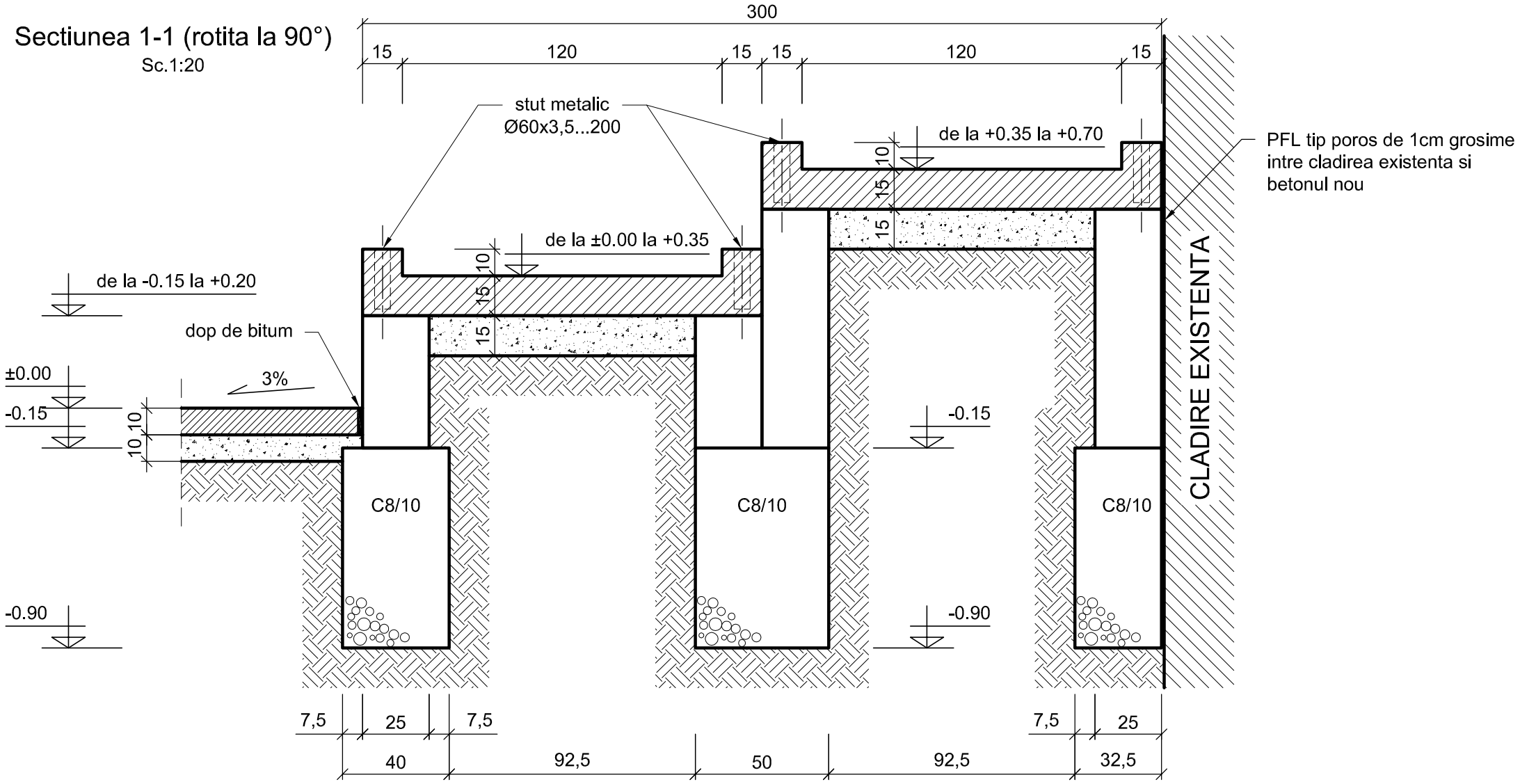

Sectiunea 2-2

Sc.1:20

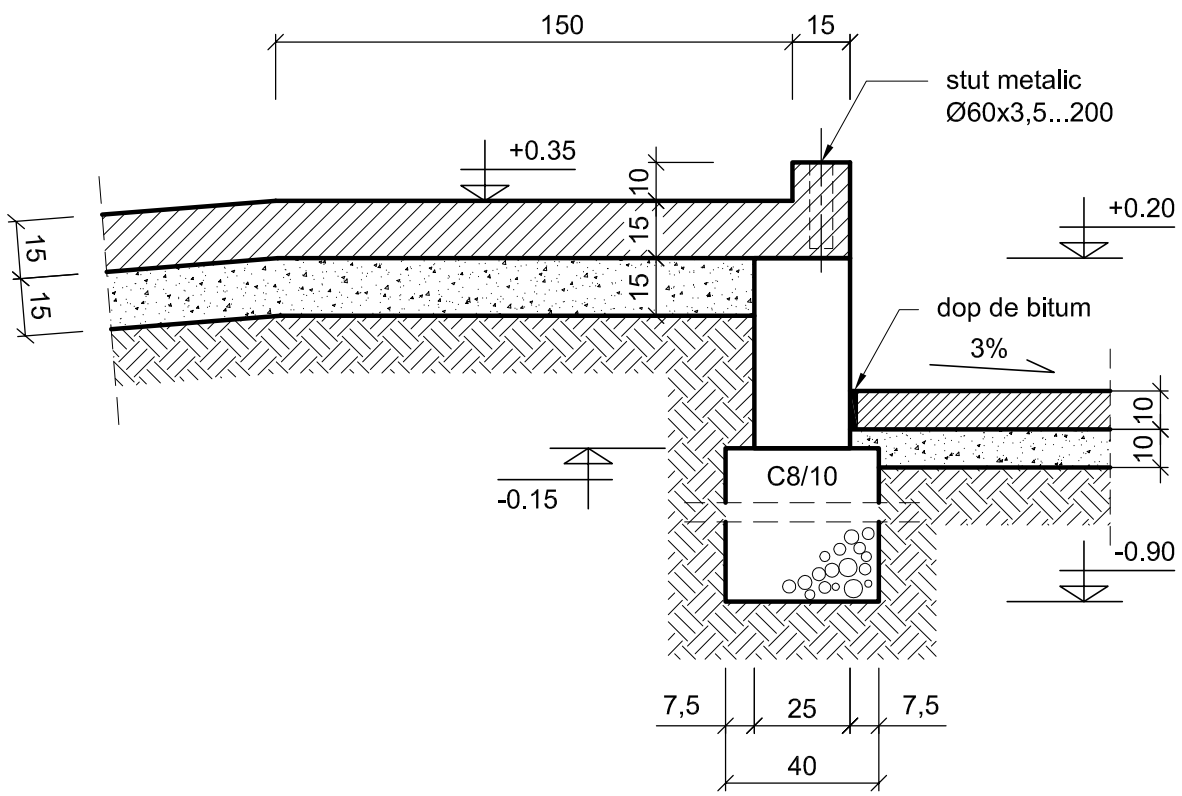

S.C. ATELIER 2005 S.R.L. **J33/292/2005**				**BENEFICIAR:** **ORASUL SOLCA**	Proiect : 37/2016
SPECIFICATIE	NUME	SEMNATURA	Scara: 1:20	**PROIECT:** **AMENAJARE RAMPE DE ACCES A PERSOANELOR CU DIZABILITATI IN 7 CLADIRI, IN ORASUL SOLCA, JUD. SUCEAVA**	Faza : P.T. + D.T.A.C.
SEF PROIECT	arh. Corina Roncea				
PROIECTAT	ing. Nicolai Cotoara		Data: 2016	DETALII FUNDATII PLATFORME INCLINATE PENTRU DISPENSARUL STOMATOLOGIC SOLCA	Plansa **R2**
DESENAT	teh. C. Constantinovici				

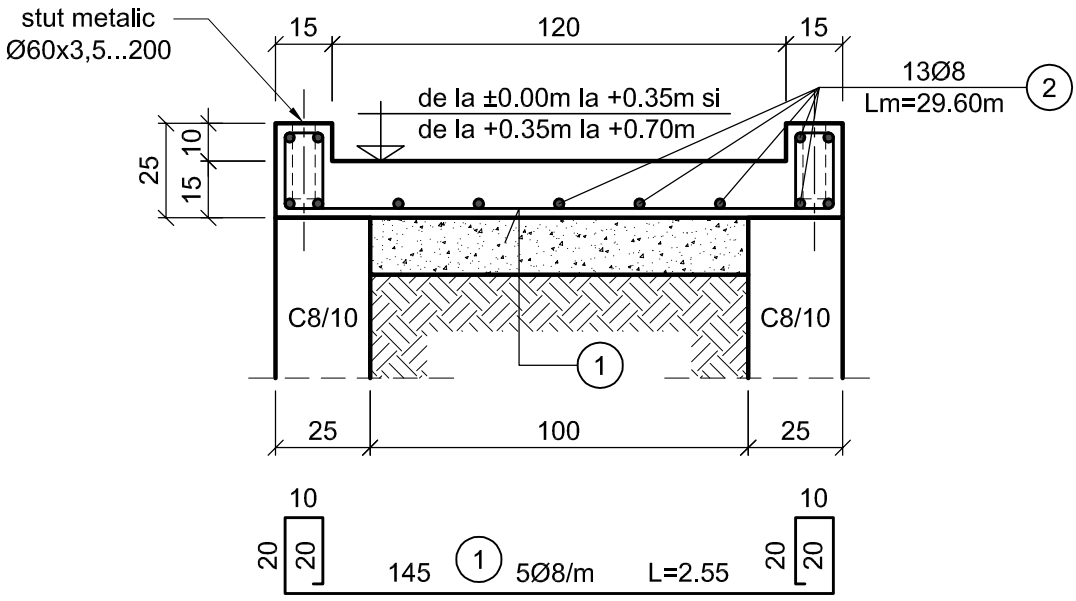

EXTRAS DE ARMATURA

Marca	Diametru	Numar bare asemenea	Lungimea in m a unei bare	PC52 Ø8
1.	8	60	2,55	153,00
2.	8	13	Lm=29,60	384,80
Total lungimi pe diametre			m	537,80
Greutatea pe metru			kg	0,395
Greutatea pe diametre			kg	212,43
Greutatea totala			kg	**212,43**

Beton armat	C16/20
Otel beton	PC52
Acoperire cu beton	2.5cm

Nota:
Pentru stuturi vezi plansa R4

S.C. ATELIER 2005 S.R.L. **J33/292/2005**				**BENEFICIAR:** **ORASUL SOLCA**	Proiect : 37/2016
SPECIFICATIE	NUME	SEMNATURA	Scara: 1:20	**PROIECT:** **AMENAJARE RAMPE DE ACCES A PERSOANELOR CU DIZABILITATI IN 7 CLADIRI, IN ORASUL SOLCA, JUD. SUCEAVA**	Faza : P.T. + D.T.A.C.
SEF PROIECT	arh. Corina Roncea				
PROIECTAT	ing. Nicolai Cotoara		Data: 2016	ARMARE PLATFORME INCLINATE PENTRU DISPENSARUL STOMATOLOGIC SOLCA	Plansa **R3**
DESENAT	teh. C. Constantinovici				

PLAN FUNDATII

CLADIRE EXISTENTA (CAMIN DE BATRANI)

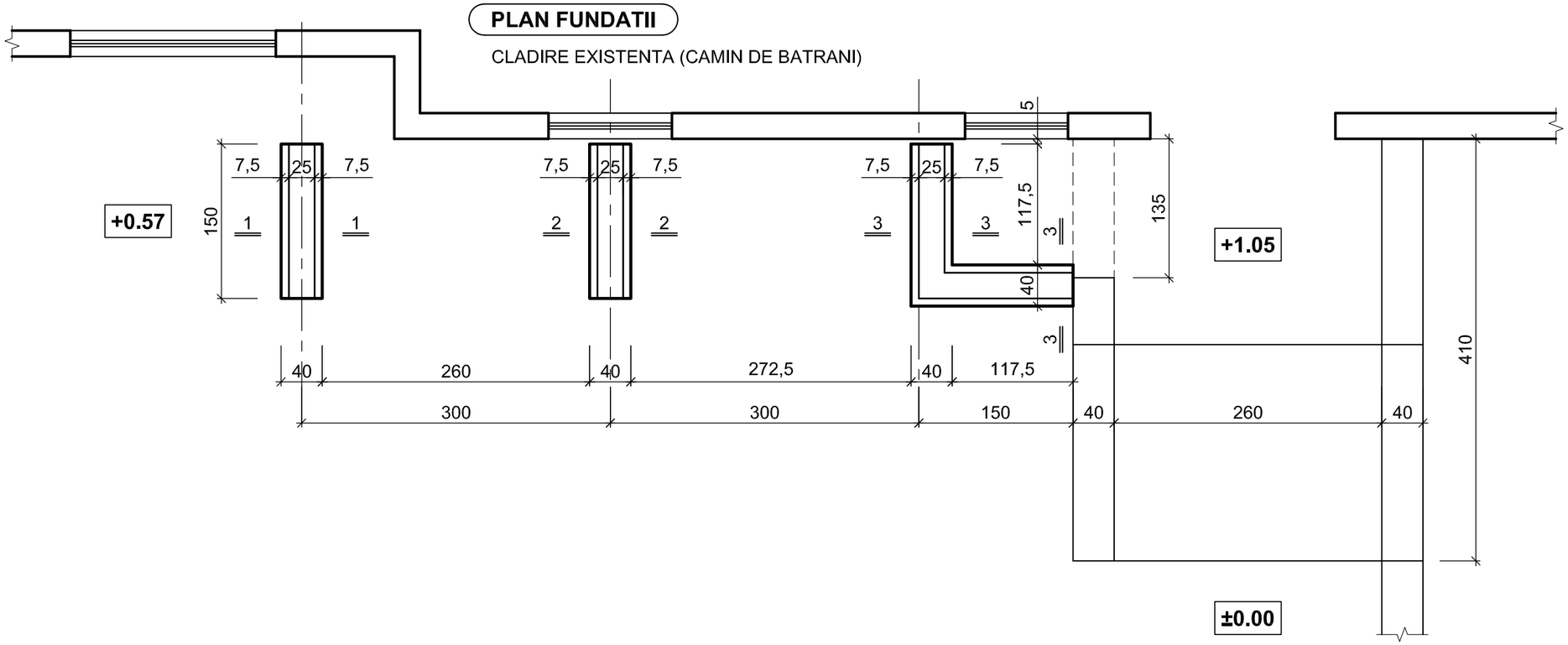

1 - 1
Sc.1:20

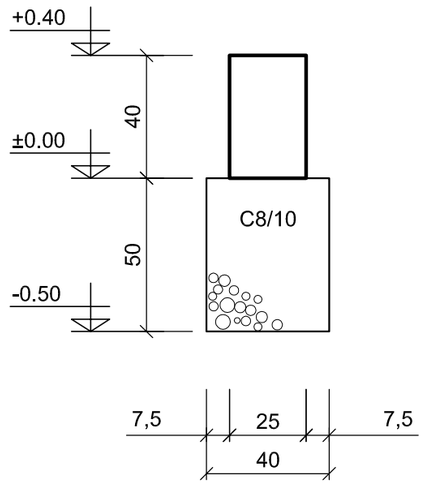

2 - 2
Sc.1:20

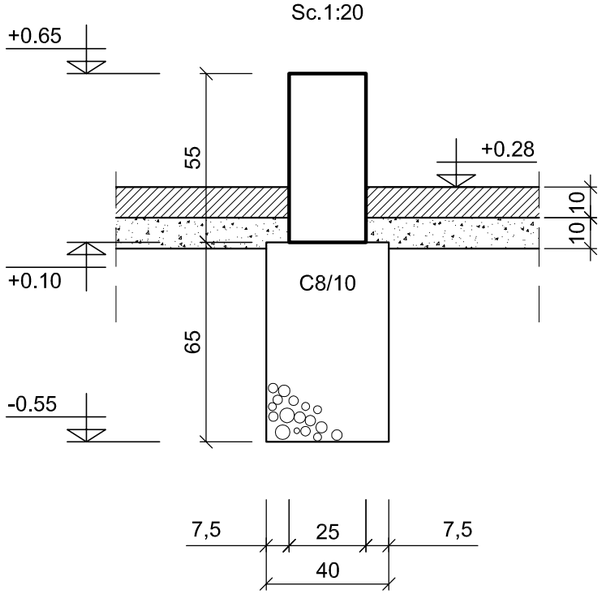

3 - 3
Sc.1:20

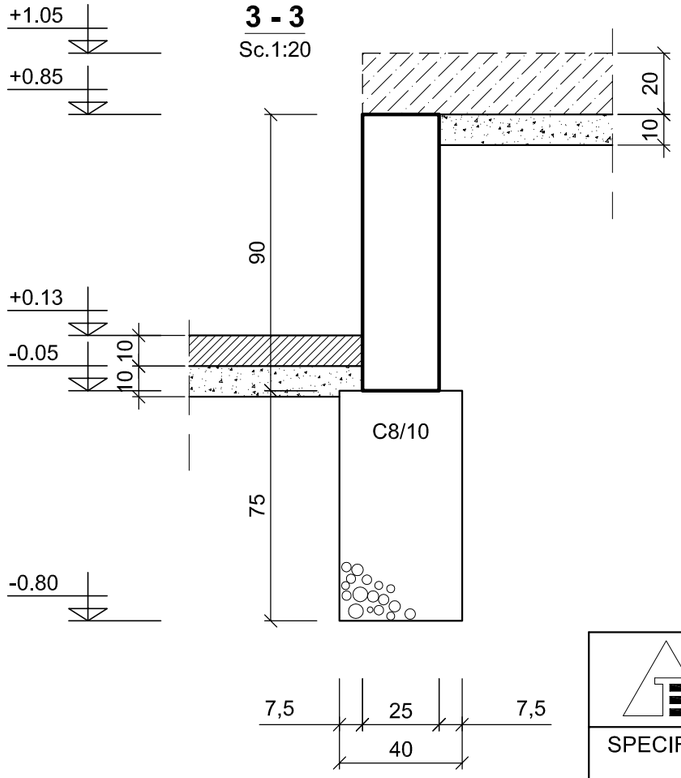

S.C. ATELIER 2005 S.R.L. **J33/292/2005**				**BENEFICIAR:** **ORASUL SOLCA**	Proiect : 37/2016
SPECIFICATIE	NUME	SEMNATURA	Scara: 1:50 1:20	**PROIECT:** **AMENAJARE RAMPE DE ACCES A PERSOANELOR CU DIZABILITATI IN 7 CLADIRI, IN ORASUL SOLCA, JUD. SUCEAVA**	Faza : P.T. + D.T.A.C.
SEF PROIECT	arh. Corina Roncea				
PROIECTAT	ing. Nicolai Cotoara		Data: 2016	PLAN FUNDATII SI DETALII PLATFORMA INCLINATA PENTRU PERSOANE CU DIZABILITATI LA CAMINUL DE BATRANI SOLCA	Plansa **R1**
DESENAT	teh. C. Constantinovici				

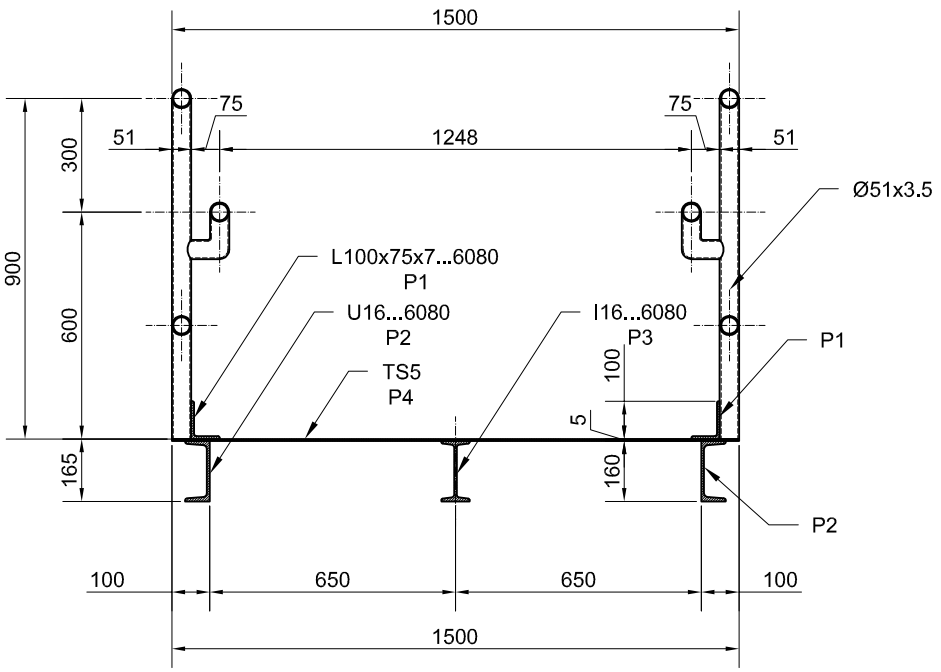

EXTRAS DE LAMINATE

Pozitia	Denumire si dimensiuni	Lungimea in mm a unei bare	Nr. buc, asemenea	Greutati (Kg)		
				pe ml	pe buc.	Total
P1	L100x/5x7	6080	2	9.32	56.67	113.34
P2	U16	6080	2	18.80	114.30	228.60
P3	I16	6080	1	17.90	108.83	108.83
P4	TS5	S=9.54m²	1	60	364.80	364.80
Total						815.57
Se adauga 2% pentru suduri						16.31
Total general						831.88

NOTA:

1. Toate elementele metalice aflate in contact se vor suda electric cu un cordon, avand grosimea a=0,7 t (t=grosimea minima a elementelor aflate in contact).

S.C. ATELIER 2005 S.R.L. **J33/292/2005**				**BENEFICIAR:** **ORASUL SOLCA**	Proiect : 37/2016
SPECIFICATIE	NUME	SEMNATURA	Scara: 1:20	**PROIECT:** **AMENAJARE RAMPE DE ACCES A PERSOANELOR CU DIZABILITATI IN 7 CLADIRI, IN ORASUL SOLCA, JUD. SUCEAVA**	Faza : P.T. + D.T.A.C.
SEF PROIECT	arh. Corina Roncea				
PROIECTAT	ing. Nicolai Cotoara		Data: 2016	DETALIU PLATFORMA INCLINATA METALICA PENTRU PERSOANE CU DIZABILITATI LA CAMINUL DE BATRANI SOLCA	Plansa **R2**
DESENAT	teh. C. Constantinovici				

PLAN FUNDATII

CLADIRE EXISTENTA (DISPENSAR URBAN)

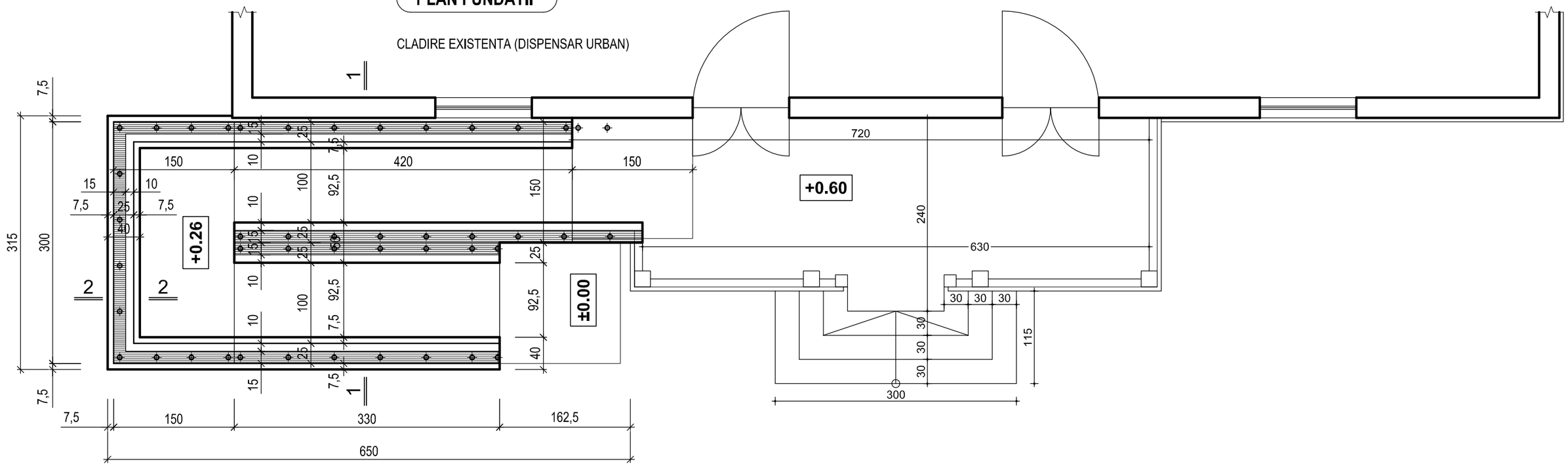

S.C. ATELIER 2005 S.R.L. **J33/292/2005**				**BENEFICIAR:** **ORASUL SOLCA**	Proiect : 37/2016
SPECIFICATIE	NUME	SEMNATURA	Scara: 1:50	**PROIECT:** **AMENAJARE RAMPE DE ACCES A PERSOANELOR CU DIZABILITATI IN 7 CLADIRI, IN ORASUL SOLCA, JUD. SUCEAVA**	Faza : P.T. + D.T.A.C.
SEF PROIECT	arh. Corina Roncea				
PROIECTAT	ing. Nicolai Cotoara		Data: 2016	FUNDATII PLATFORME ACCES PENTRU PERSOANE CU DIZABILITATI LA DISPENSARUL URBAN SOLCA	Plansa **R1**
DESENAT	teh. C. Constantinovici				

Sectiunea 1-1 (rotita la 90°)

Sc.1:20

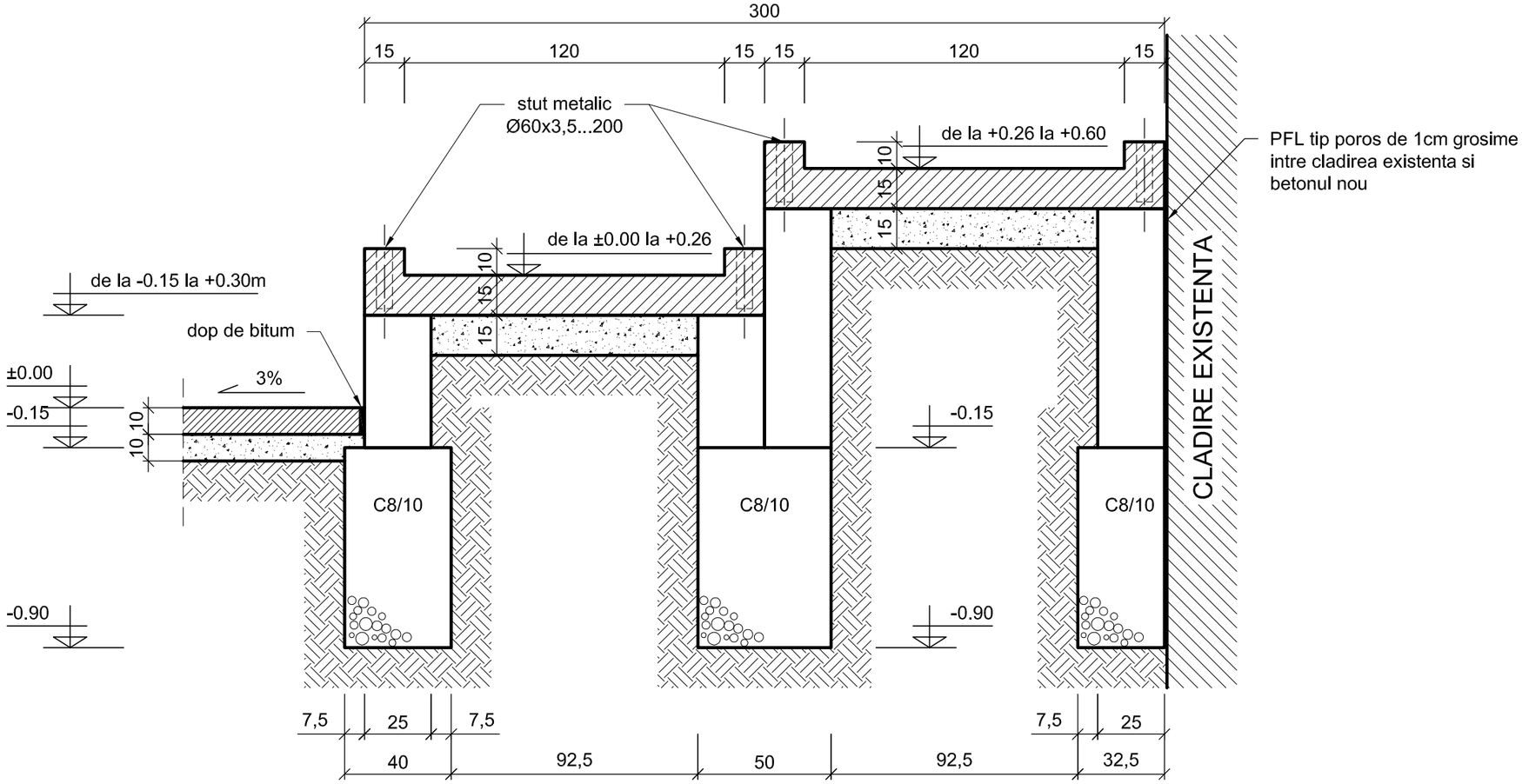

Sectiunea 2-2

Sc.1:20

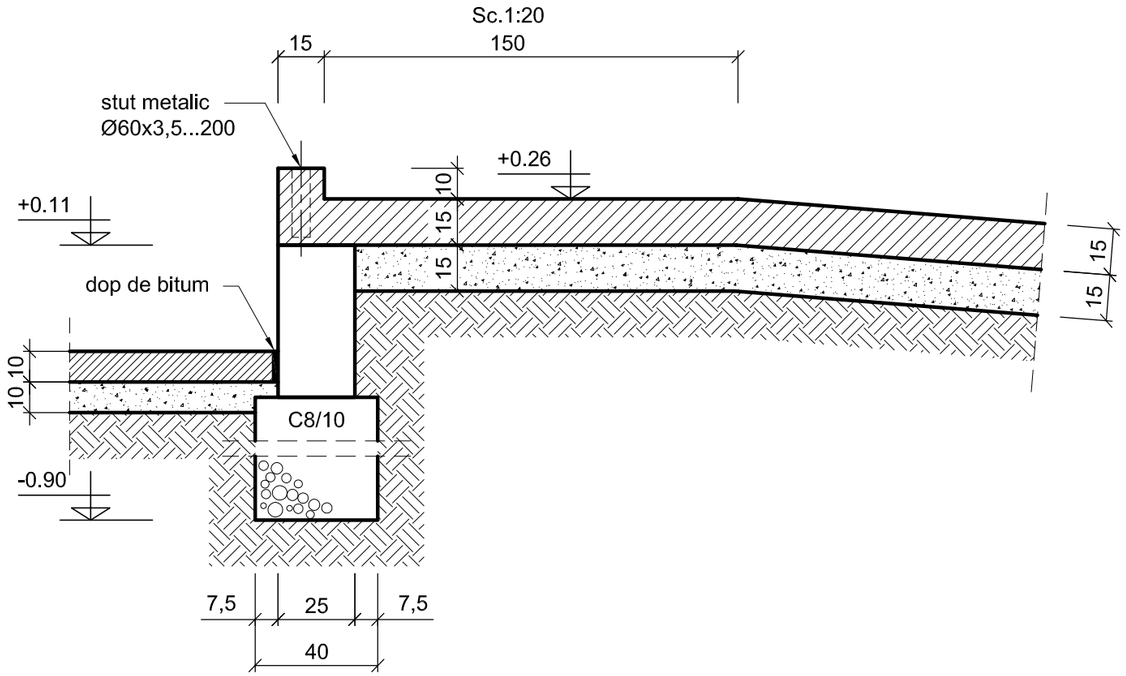

S.C. ATELIER 2005 S.R.L. **J33/292/2005**				**BENEFICIAR:** **ORASUL SOLCA**	Proiect : 37/2016
SPECIFICATIE	NUME	SEMNATURA	Scara: 1:20	**PROIECT:** **AMENAJARE RAMPE DE ACCES A PERSOANELOR CU DIZABILITATI IN 7 CLADIRI, IN ORASUL SOLCA, JUD. SUCEAVA**	Faza : P.T. + D.T.A.C.
SEF PROIECT	arh. Corina Roncea				
PROIECTAT	ing. Nicolai Cotoara		Data: 2016	DETALII FUNDATII PLATFORME ACCES PENTRU PERSOANE CU DIZABILITATI LA DISPENSARUL URBAN SOLCA	Plansa **R2**
DESENAT	teh. C. Constantinovici				

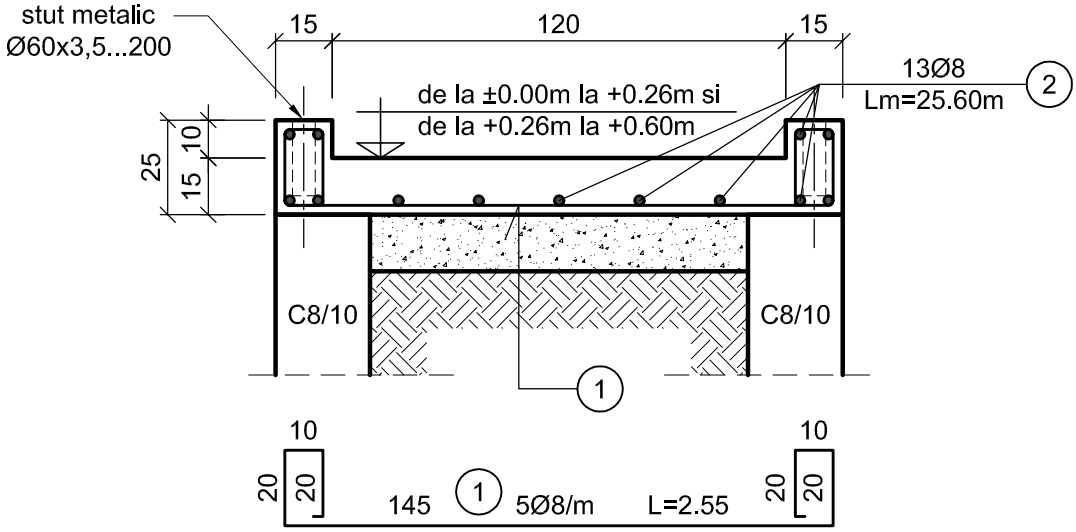

EXTRAS DE ARMATURA

Marca	Diametru	Numar bare asemenea	Lungimea in m a unei bare	PC52 Ø8
1.	8	60	2,55	153,00
2.	8	13	Lm=25,60	332,80
Total lungimi pe diametre			m	485,80
Greutatea pe metru			kg	0,395
Greutatea pe diametre			kg	191,89
Greutatea totala			kg	**191,89**

Beton armat	C16/20
Otel beton	PC52
Acoperire cu beton	2.5cm

Nota:
Pentru stuturi vezi plansa R4

S.C. ATELIER 2005 S.R.L. **J33/292/2005**				**BENEFICIAR:** **ORASUL SOLCA**	Proiect : 37/2016
SPECIFICATIE	NUME	SEMNATURA	Scara: 1:20	**PROIECT:** **AMENAJARE RAMPE DE ACCES A PERSOANELOR CU DIZABILITATI IN 7 CLADIRI, IN ORASUL SOLCA, JUD. SUCEAVA**	Faza : P.T. + D.T.A.C.
SEF PROIECT	arh. Corina Roncea				
PROIECTAT	ing. Nicolai Cotoara		Data: 2016	ARMARE PLATFORME ACCES PENTRU PERSOANE CU DIZABILITATI LA DISPENSARUL URBAN SOLCA	Plansa **R3**
DESENAT	teh. C. Constantinovici				

Stut metalic Ø60x3.5

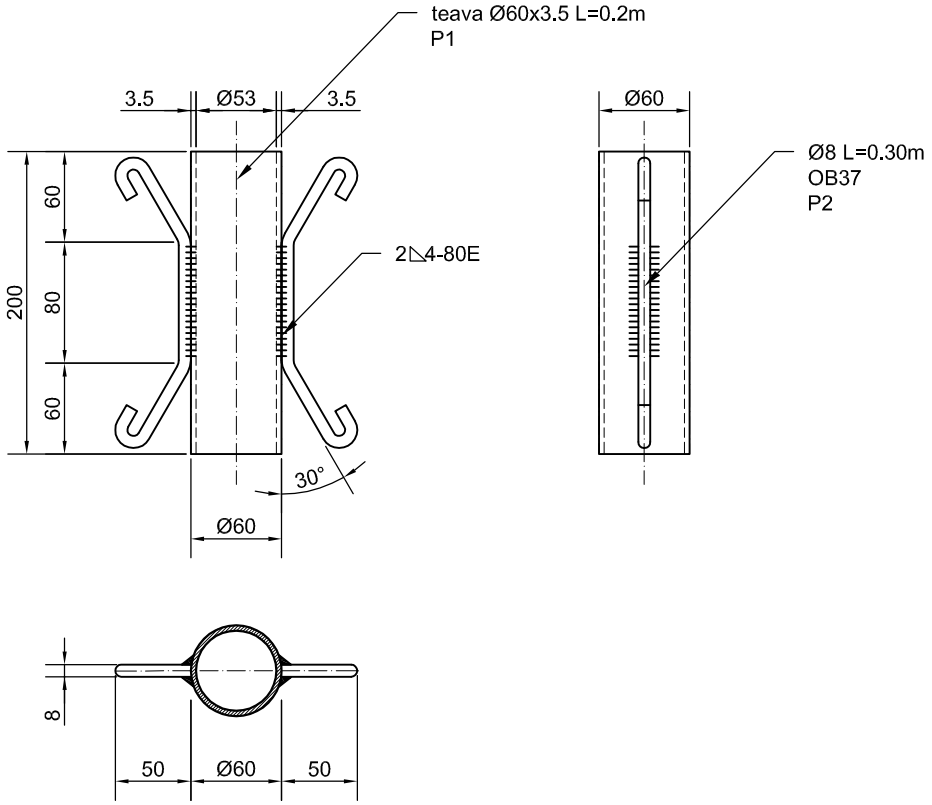

EXTRAS DE LAMINATE (ptr. 1 buc.)

Poz.	Denumire	Dimensiuni mm	Lungime pe buc. mm	Nr.buc. asemenea	Greutati (Kg)		
					Pe ml	Pe buc.	Total
P1	Teava zincata	Ø60x3.5	200	1	4.87	0.98	0.98
P2	Otel beton	Ø8	300	2	0.395	0.79	0.79
Greutate totala pentru o bucata							**1.77**

S.C. ATELIER 2005 S.R.L. **J33/292/2005**				**BENEFICIAR:** **ORASUL SOLCA**	Proiect : 37/2016
SPECIFICATIE	NUME	SEMNATURA	Scara: 1:5	**PROIECT:** **AMENAJARE RAMPE DE ACCES A PERSOANELOR CU DIZABILITATI IN 7 CLADIRI, IN ORASUL SOLCA, JUD. SUCEAVA**	Faza : P.T. + D.T.A.C.
SEF PROIECT	arh. Corina Roncea				
PROIECTAT	ing. Nicolai Cotoara		Data: 2016	STUT METALIC Ø60x3.5mm	Plansa **R4**
DESENAT	teh. C. Constantinovici				

PLAN FUNDATII

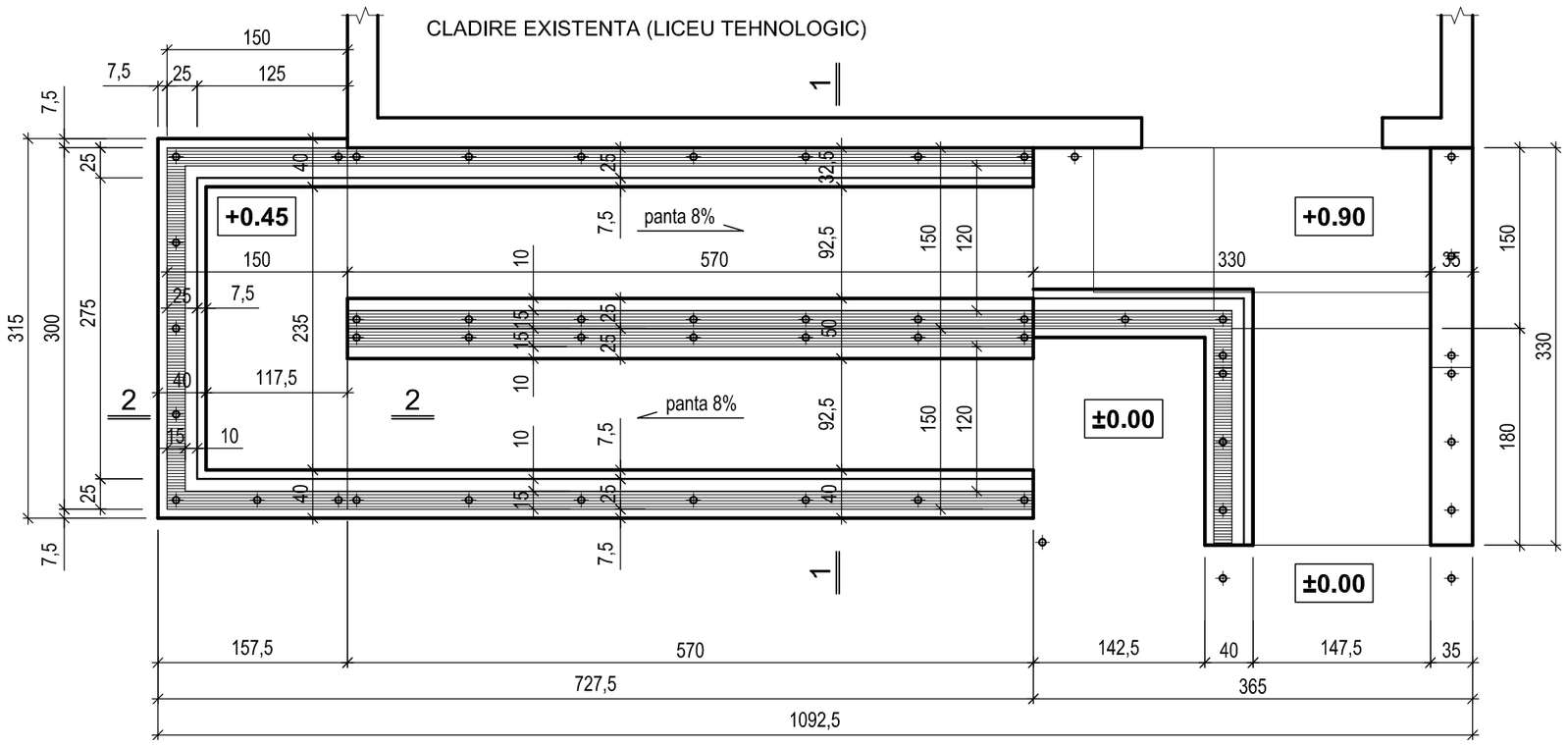

S.C. ATELIER 2005 S.R.L. **J33/292/2005**				**BENEFICIAR:** **ORASUL SOLCA**	Proiect : 37/2016
SPECIFICATIE	NUME	SEMNATURA	Scara: 1:50	**PROIECT:** **AMENAJARE RAMPE DE ACCES A PERSOANELOR CU DIZABILITATI IN 7 CLADIRI, IN ORASUL SOLCA, JUD. SUCEAVA**	Faza : P.T. + D.T.A.C.
SEF PROIECT	arh. Corina Roncea				
PROIECTAT	ing. Nicolai Cotoara		Data: 2016	FUNDATII PLATFORME INCLINATE PENTRU LICEUL TEHNOLOGIC SOLCA	Plansa **R1**
DESENAT	teh. C. Constantinovici				

Sectiunea 1-1 (rotita la 90°)

Sc.1:20

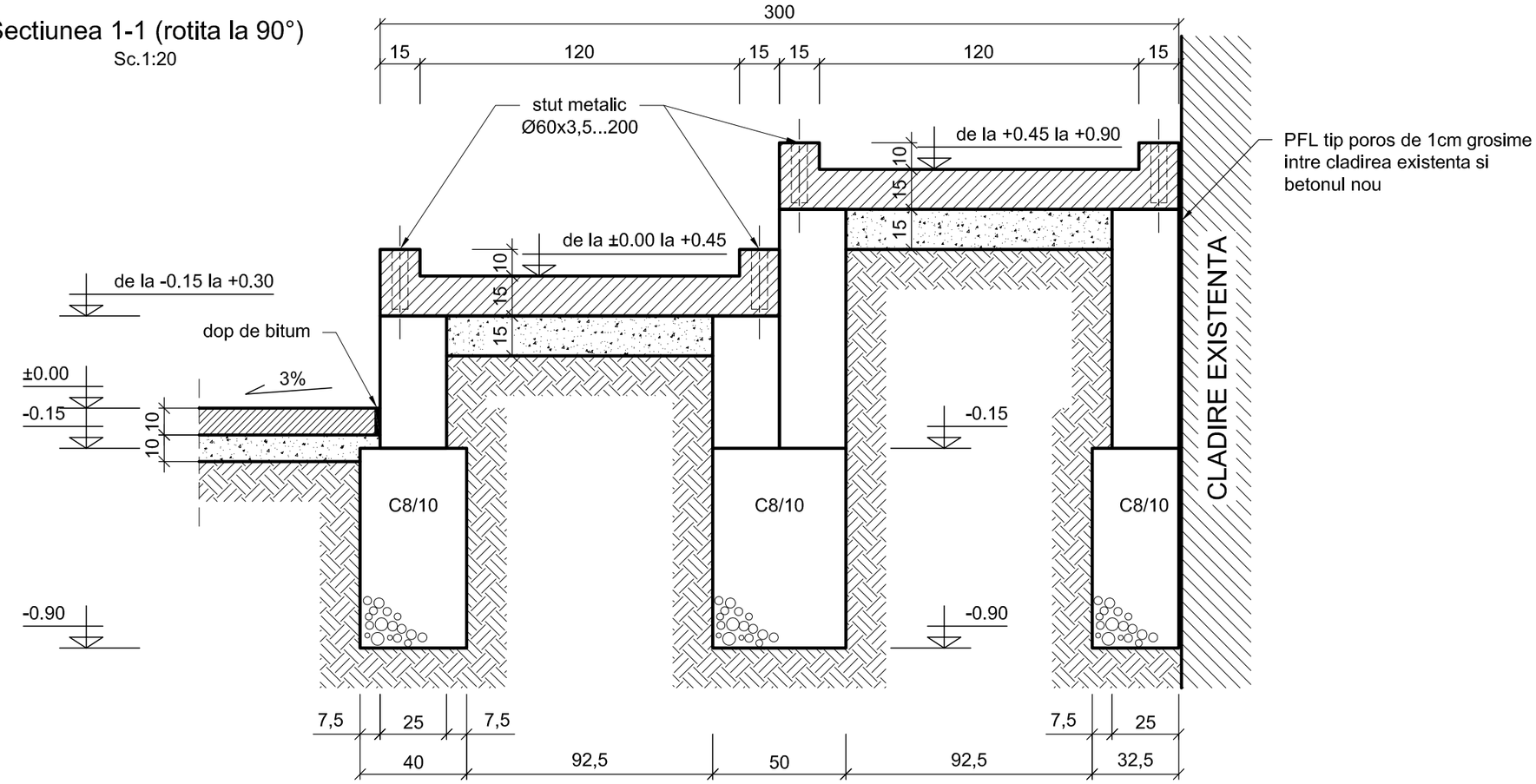

Sectiunea 2-2

Sc.1:20

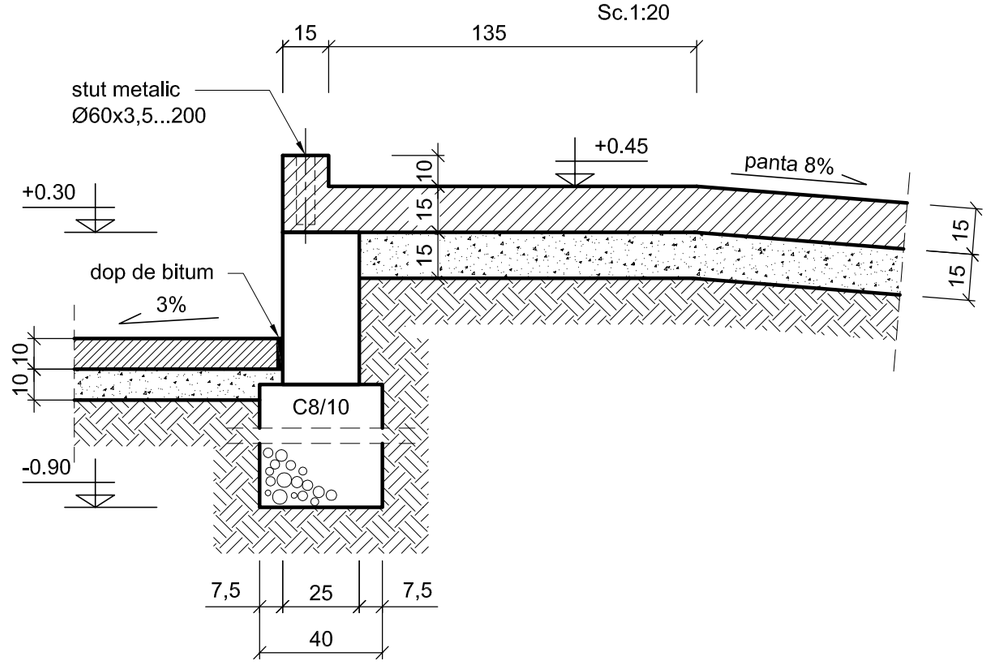

S.C. ATELIER 2005 S.R.L. **J33/292/2005**				**BENEFICIAR:** **ORASUL SOLCA**	Proiect : 37/2016
SPECIFICATIE	NUME	SEMNATURA	Scara: 1:20	**PROIECT:** **AMENAJARE RAMPE DE ACCES A PERSOANELOR CU DIZABILITATI IN 7 CLADIRI, IN ORASUL SOLCA, JUD. SUCEAVA**	Faza : P.T. + D.T.A.C.
SEF PROIECT	arh. Corina Roncea				
PROIECTAT	ing. Nicolai Cotoara		Data: 2016	DETALII FUNDATII PLATFORME INCLINATE PENTRU LICEUL TEHNOLOGIC SOLCA	Plansa **R2**
DESENAT	teh. C. Constantinovici				

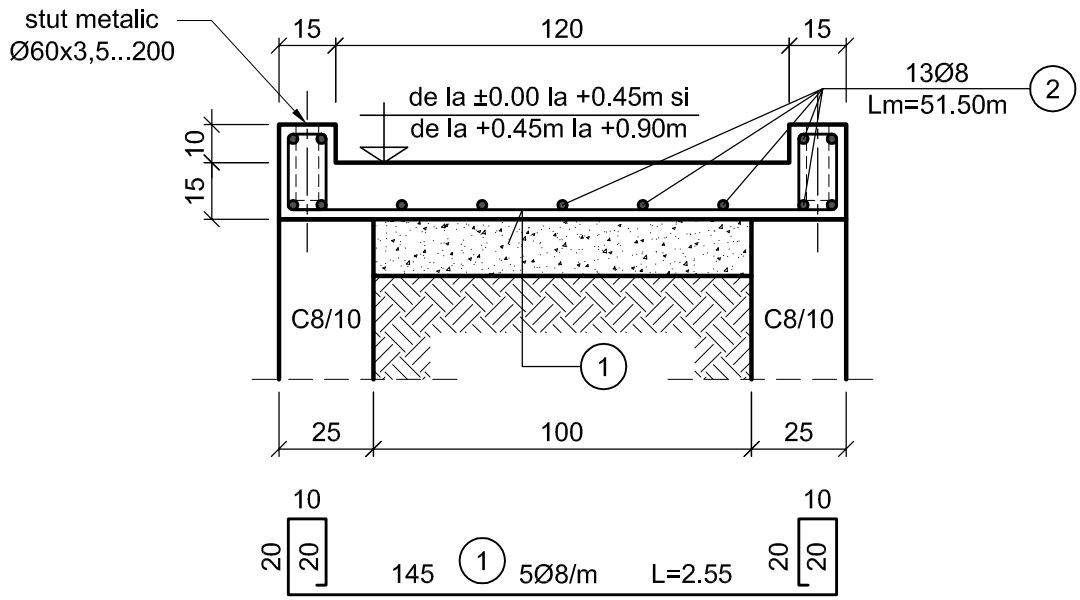

EXTRAS DE ARMATURA

Marca	Diametru	Numar bare asemenea	Lungimea in m a unei bare	PC52 Ø8
1.	8	130	2,55	331,50
2.	8	13	Lm=51,50	669,50
Total lungimi pe diametre			m	1001,00
Greutatea pe metru			kg	0,395
Greutatea pe diametre			kg	395,39
Greutatea totala			kg	**395,39**

Beton armat	C16/20
Otel beton	PC52
Acoperire cu beton	2.5cm

Nota:
Pentru stuturi vezi plansa R4

S.C. ATELIER 2005 S.R.L. **J33/292/2005**				**BENEFICIAR:** **ORASUL SOLCA**	Proiect : 37/2016
SPECIFICATIE	NUME	SEMNATURA	Scara: 1:20	**PROIECT:** **AMENAJARE RAMPE DE ACCES A PERSOANELOR CU DIZABILITATI IN 7 CLADIRI, IN ORASUL SOLCA, JUD. SUCEAVA**	Faza : P.T. + D.T.A.C.
SEF PROIECT	arh. Corina Roncea				
PROIECTAT	ing. Nicolai Cotoara		Data: 2016	ARMARE PLATFORME INCLINATE PENTRU LICEUL TEHNOLOGIC SOLCA	Plansa **R3**
DESENAT	teh. C. Constantinovici				

Stut metalic Ø60x3.5

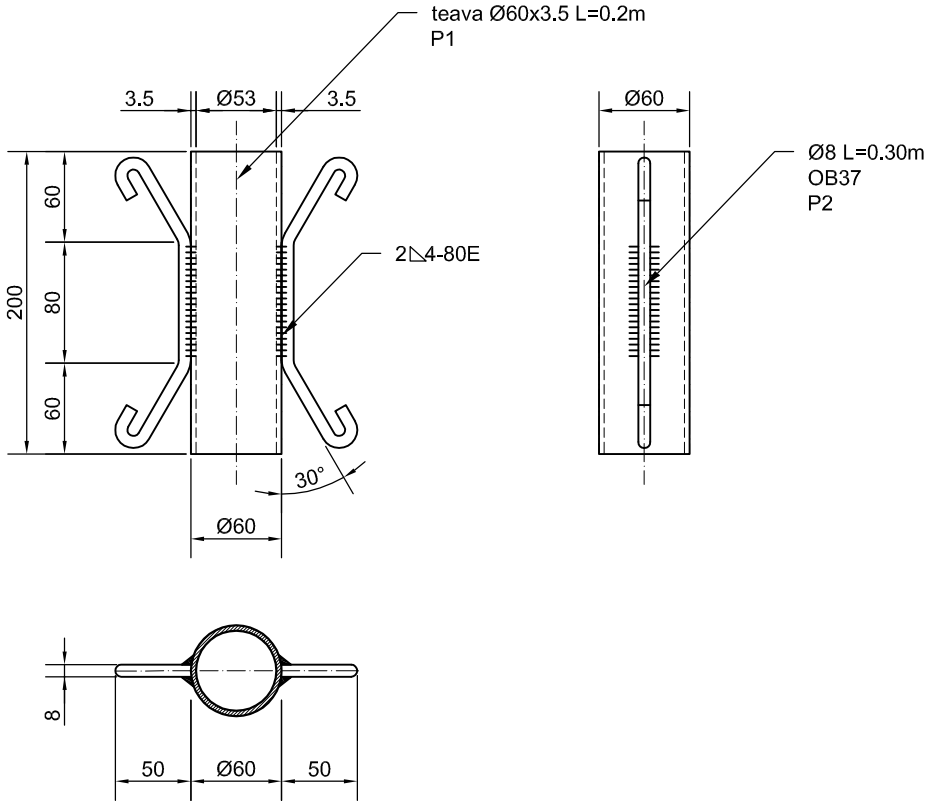

EXTRAS DE LAMINATE (ptr. 1 buc.)

Poz.	Denumire	Dimensiuni mm	Lungime pe buc. mm	Nr.buc. asemenea	Greutati (Kg)		
					Pe ml	Pe buc.	Total
P1	Teava zincata	Ø60x3.5	200	1	4.87	0.98	0.98
P2	Otel beton	Ø8	300	2	0.395	0.79	0.79
Greutate totala pentru o bucata							**1.77**

S.C. ATELIER 2005 S.R.L. **J33/292/2005**				**BENEFICIAR:** **ORASUL SOLCA**	Proiect : 37/2016
SPECIFICATIE	NUME	SEMNATURA	Scara: 1:5	**PROIECT:** **AMENAJARE RAMPE DE ACCES A PERSOANELOR CU DIZABILITATI IN 7 CLADIRI, IN ORASUL SOLCA, JUD. SUCEAVA**	Faza : P.T. + D.T.A.C.
SEF PROIECT	arh. Corina Roncea				
PROIECTAT	ing. Nicolai Cotoara		Data: 2016	STUT METALIC Ø60x3.5mm	Plansa **R4**
DESENAT	teh. C. Constantinovici				

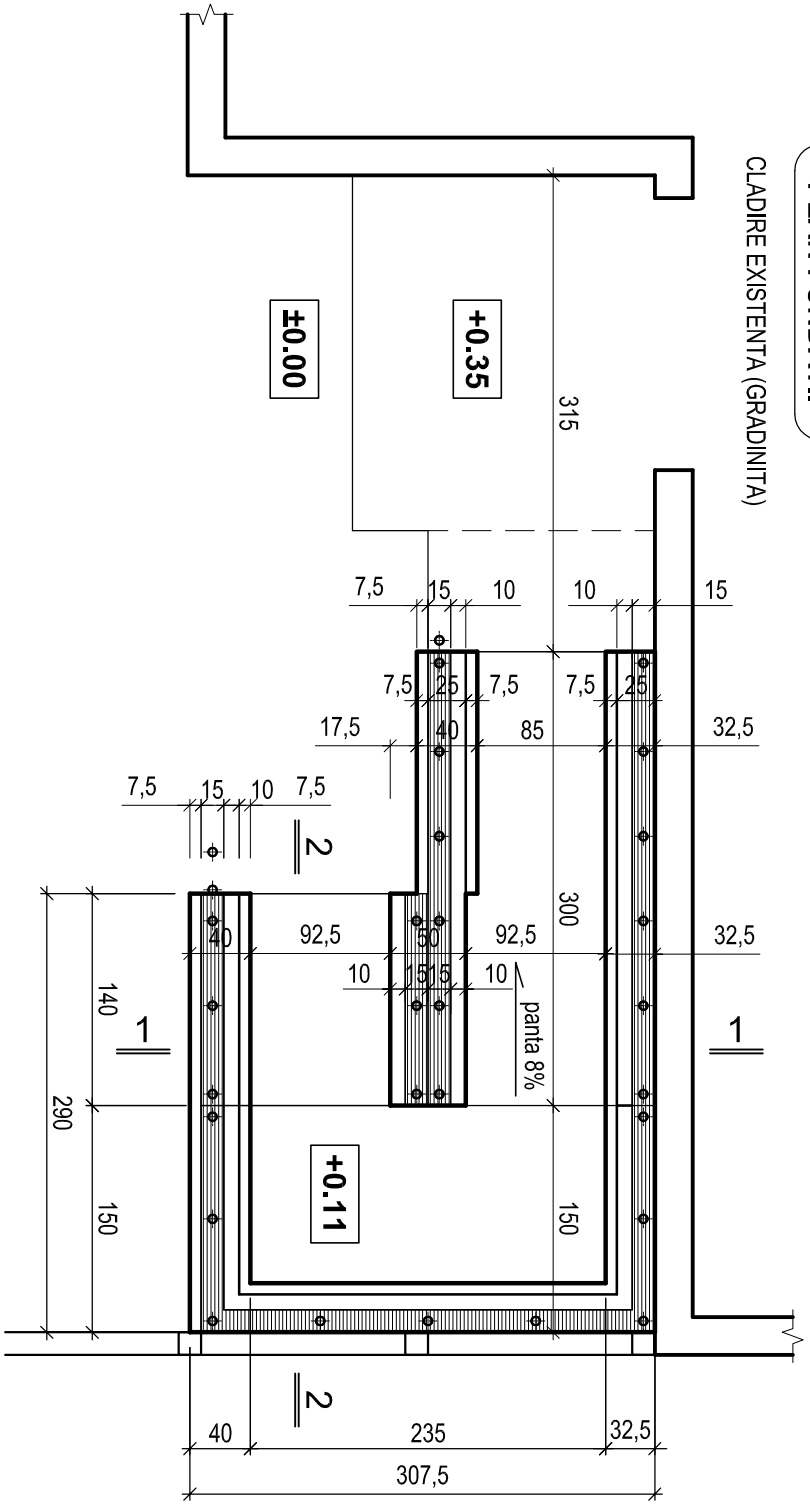

S.C. ATELIER 2005 S.R.L. **J33/292/2005**				**BENEFICIAR:** **ORASUL SOLCA**	Proiect : 37/2016
SPECIFICATIE	NUME	SEMNATURA	Scara: 1:50	**PROIECT:** **AMENAJARE RAMPE DE ACCES A PERSOANELOR CU DIZABILITATI IN 7 CLADIRI, IN ORASUL SOLCA, JUD. SUCEAVA**	Faza : P.T. + D.T.A.C.
SEF PROIECT	arh. Corina Roncea				
PROIECTAT	ing. Nicolai Cotoara		Data: 2016	FUNDATII PLATFORME INCLINATE PENTRU GRADINITA SOLCA	Plansa **R1**
DESENAT	teh. C. Constantinovici				

Sectiunea 1-1 (rotita la 90°)

Sc.1:20

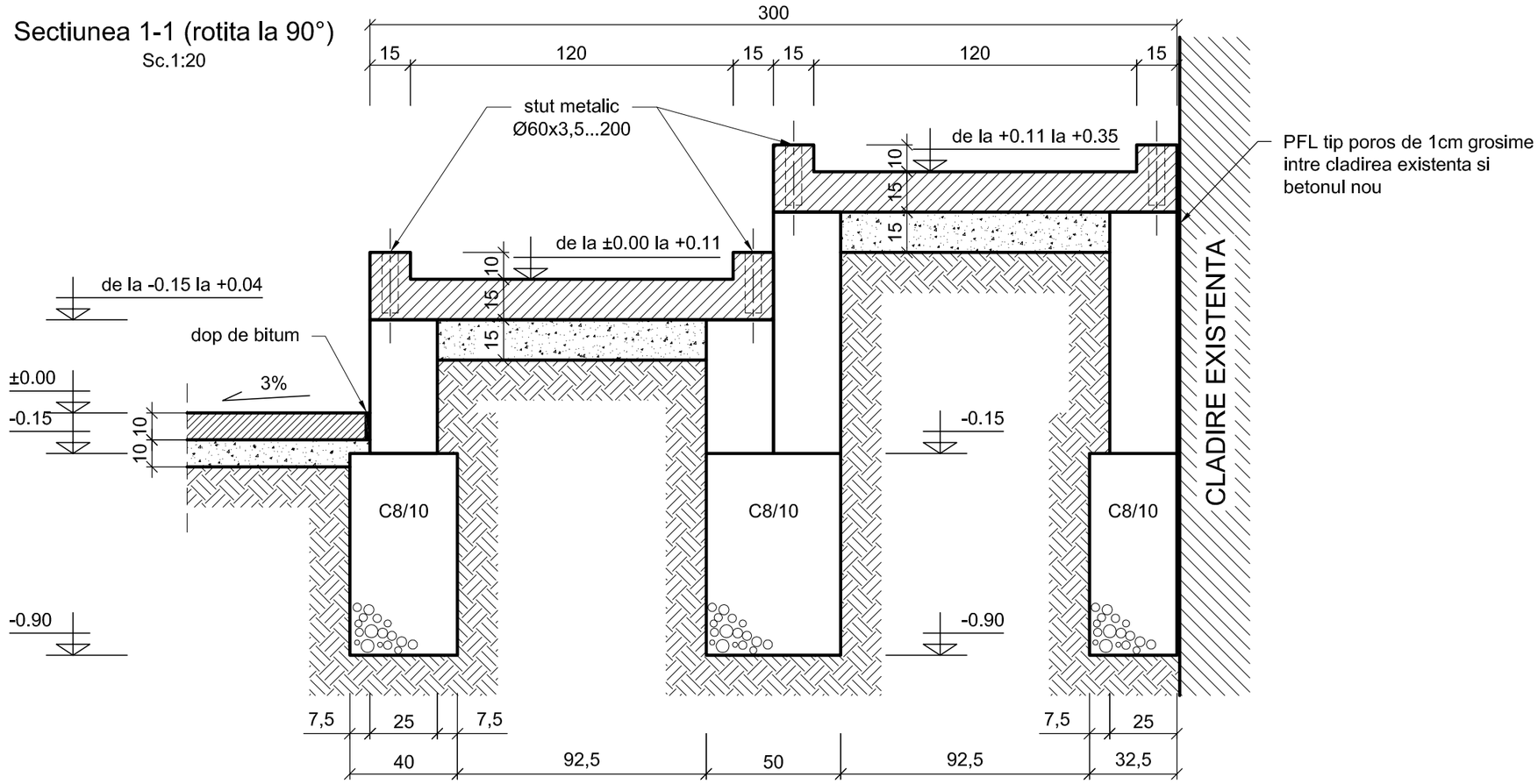

Sectiunea 2-2

Sc.1:20

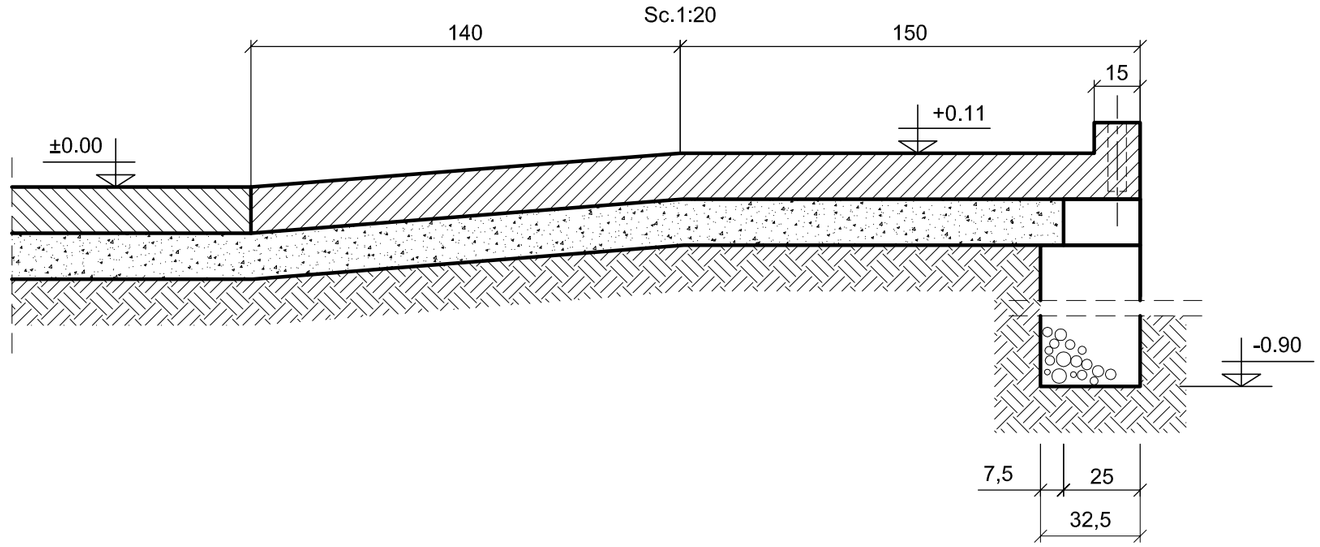

S.C. ATELIER 2005 S.R.L. **J33/292/2005**				**BENEFICIAR:** **ORASUL SOLCA**	Proiect : 37/2016
SPECIFICATIE	NUME	SEMNATURA	Scara: 1:20	**PROIECT:** **AMENAJARE RAMPE DE ACCES A PERSOANELOR CU DIZABILITATI IN 7 CLADIRI, IN ORASUL SOLCA, JUD. SUCEAVA**	Faza : P.T. + D.T.A.C.
SEF PROIECT	arh. Corina Roncea				
PROIECTAT	ing. Nicolai Cotoara		Data: 2016	DETALII FUNDATII PLATFORME INCLINATE PENTRU GRADINITA SOLCA	Plansa **R2**
DESENAT	teh. C. Constantinovici				

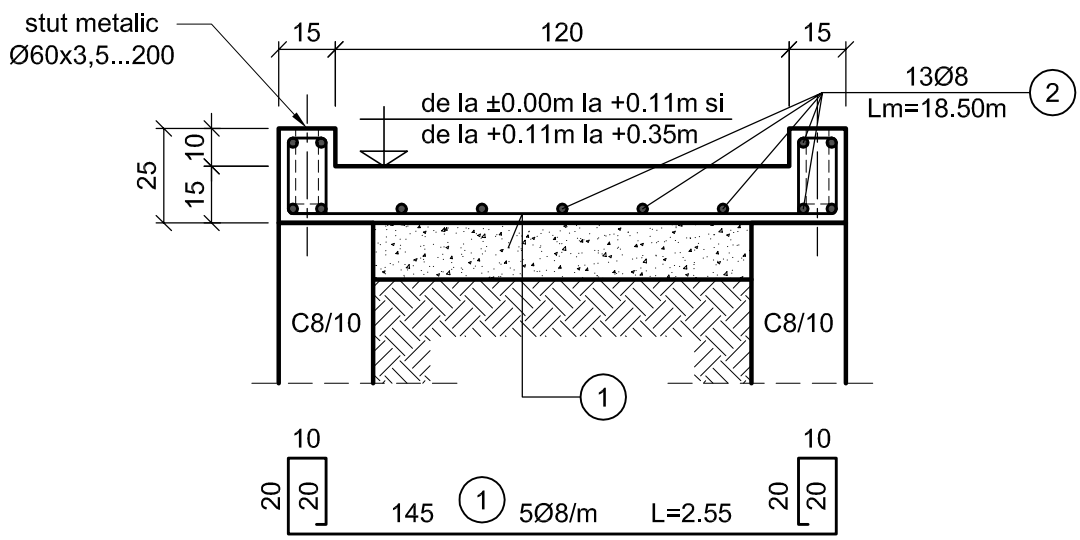

EXTRAS DE ARMATURA

Marca	Diametru	Numar bare asemenea	Lungimea in m a unei bare	PC52 Ø8
1.	8	57	2,55	145,35
2.	8	13	Lm=18,50	240,50
Total lungimi pe diametre			m	385,85
Greutatea pe metru			kg	0,395
Greutatea pe diametre			kg	152,41
Greutatea totala			kg	**152,41**

Beton armat	C16/20
Otel beton	PC52
Acoperire cu beton	2.5cm

Nota:
Pentru stuturi vezi plansa R4

S.C. ATELIER 2005 S.R.L. **J33/292/2005**				**BENEFICIAR:** **ORASUL SOLCA**	Proiect : 37/2016
SPECIFICATIE	NUME	SEMNATURA	Scara: 1:20	**PROIECT:** **AMENAJARE RAMPE DE ACCES A PERSOANELOR CU DIZABILITATI IN 7 CLADIRI, IN ORASUL SOLCA, JUD. SUCEAVA**	Faza : P.T. + D.T.A.C.
SEF PROIECT	arh. Corina Roncea				
PROIECTAT	ing. Nicolai Cotoara		Data: 2016	ARMARE PLATFORME INCLINATE PENTRU GRADINITA SOLCA	Plansa **R3**
DESENAT	teh. C. Constantinovici				

Stut metalic Ø60x3.5

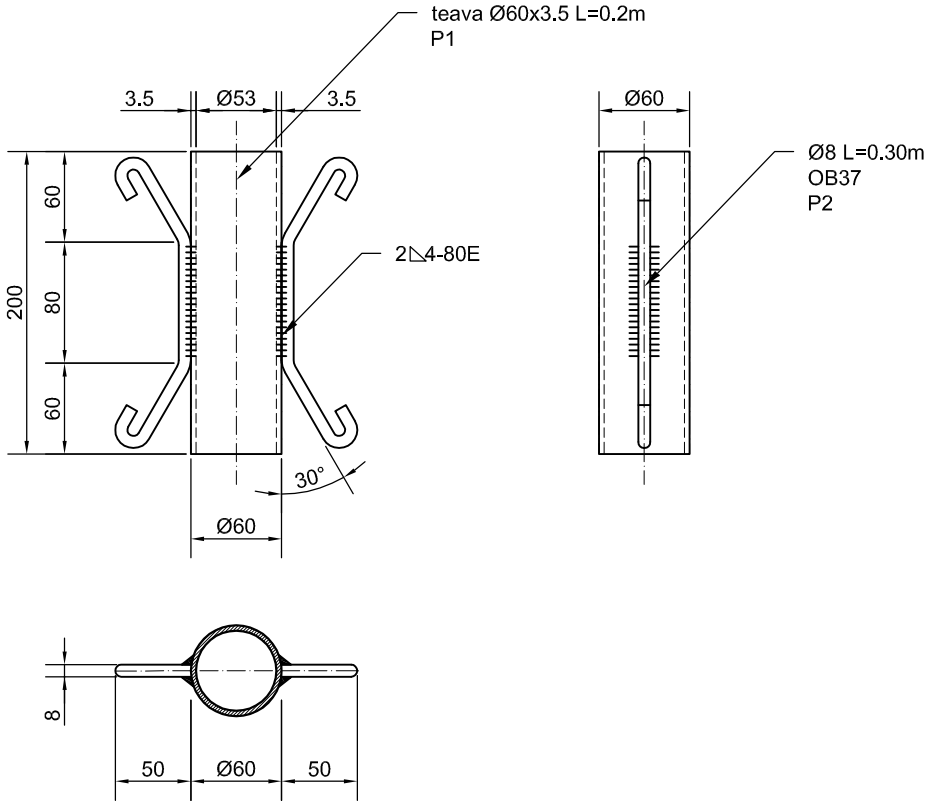

EXTRAS DE LAMINATE (ptr. 1 buc.)

Poz.	Denumire	Dimensiuni mm	Lungime pe buc. mm	Nr.buc. asemenea	Greutati (Kg)		
					Pe ml	Pe buc.	Total
P1	Teava zincata	Ø60x3.5	200	1	4.87	0.98	0.98
P2	Otel beton	Ø8	300	2	0.395	0.79	0.79
Greutate totala pentru o bucata							**1.77**

S.C. ATELIER 2005 S.R.L. **J33/292/2005**				**BENEFICIAR:** **ORASUL SOLCA**	Proiect : 37/2016
SPECIFICATIE	NUME	SEMNATURA	Scara: 1:5	**PROIECT:** **AMENAJARE RAMPE DE ACCES A PERSOANELOR CU DIZABILITATI IN 7 CLADIRI, IN ORASUL SOLCA, JUD. SUCEAVA**	Faza : P.T. + D.T.A.C.
SEF PROIECT	arh. Corina Roncea				
PROIECTAT	ing. Nicolai Cotoara		Data: 2016	STUT METALIC Ø60x3.5mm	Plansa **R4**
DESENAT	teh. C. Constantinovici				